OBRAZAC 1a

elektronski potpis projektanta	elektronski potpis revidenta
Nevena Delibašić Digitally signed by Nevena Delibašić DN: c=ME, ou=Pravno lice, 2.5.4.97=VATME-02668343, o=Agencija za projektovanje i planiranje, serialNumber=39926, givenName=Nevena, sn=Delibašić, cn=Nevena Delibašić Date: 2022.06.02 11:45:42 +02'00'	Gordana Kokeza Digitally signed by Gordana Kokeza Date: 2022.06.02 12:08:32 +02'00'

INVESTITOR[1]: RADIO I TELEVIZIJA NIKŠIĆ

OBJEKAT[2]: RADIO I TELEVIZIJA NIKŠIĆ

LOKACIJA[3]: Dom revolucije Nikšić, kat.parc.br. 1055, UP 1, zona B, blok 1 DUP "Centar"

DIO TEHNIČKE DOKUMENTACIJE[4]: ARHITEKTONSKI PROJEKAT - GLAVNI PROJEKAT ARHITEKTURE

PROJEKTANT[5]: AGENCIJA ZA PROJEKTOVANJE I PLANIRANJE, NIKŠIĆ

ODGOVORNO LICE[6]: ANA VUKOTIĆ, dipl.ing.pejz.arh.

GLAVNI INŽENJER[7]: NEVENA DELIBAŠIĆ, dipl.ing.arh.

ODGOVORNI INŽENJER[7]: NEVENA DELIBAŠIĆ, dipl.ing.arh.

SARADNICI NA PROJEKTU[8]: ILIJA PIŽURICA, dipl.ing.arh.
MILENA NIKOLIĆ, dipl.ing.arh.

---

[1] Naziv/ime investitora
[2] Naziv projektovanog objekta
[3] Mjesto građenja, planski dokument, urbanistička parcela, katastarska parcela
[4] Arhitektonski projekat, građevinski projekat, elektrotehnički projekat odnosno mašinski projekat (ako je u pitanju naslovna strana dijela tehnički dokumentacije)
[5] Naziv privrednog društva, pravnog lica odnosno preduzetnika koji je izradio tehničku dokumentaciju
[6] Ime odgovornog lica u privrednom društvu, pravnom licu odnosno ime i prezime preduzetnika
[7] ime i prezime glavnog inženjera
[8] Ime i prezime saradnika na izradi dijela tehnički dokumentacije

S A D R Ž A J
GLAVNOG PROJEKTA ARHITEKTURE:

TEKSTUALNA I NUMERIČKA DOKUMENTACIJA

- TEHNIČKI OPIS
- PREDMJER I PREDRAČUN RADOVA

GRAFIČKA DOKUMENTACIJA

- SITUACIJA – POSTOJEĆE STANJE R=1:250
- OSNOVA PODRUMA – POSTOJEĆE STANJE R=1:50
- OSNOVA PRIZEMLJA – POSTOJEĆE STANJE R=1:50
- OSNOVA I SPRATA – POSTOJEĆE STANJE R=1:50
- OSNOVA II SPRATA – POSTOJEĆE STANJE R=1:50
- OSNOVA III SPRATA I KROVNE RAVNI – POSTOJEĆE STANJE R=1:50
- OSNOVA KROVA – POSTOJEĆE STANJE R=1:50
- SITUACIJA – NOVOPROJEKTOVANO STANJE R=1:250
- OSNOVA PODRUMA - NOVOPROJEKTOVANO STANJE R=1:50
- OSNOVA PRIZEMLJA - PLAN INTERVENCIJA R=1:50
- OSNOVA I SPRATA - PLAN INTERVENCIJA R=1:50
- OSNOVA II SPRATA - PLAN INTERVENCIJA R=1:50
- OSNOVA III SPRATA I KROVNIH RAVNI - PLAN INTERVENCIJA R=1:50
- OSNOVA PRIZEMLJA - NOVOPROJEKT. STANJE SA DISPOZ. NAMJEŠTAJA R=1:50
- OSNOVA PRIZEMLJA - NOVOPROJEKTOVANO STANJE R=1:50
- OSNOVA I SPRATA - NOVOPROJEKT. STANJE SA DISPOZ. NAMJEŠTAJA R=1:50
- OSNOVA I SPRATA - NOVOPROJEKTOVANO STANJE R=1:50
- OSNOVA II SPRATA - NOVOPROJEKT. STANJE SA DISPOZ. NAMJEŠTAJA R=1:50
- OSNOVA II SPRATA - NOVOPROJEKTOVANO STANJE R=1:50
- OSNOVA III SPRATA - NOVOPROJEKT. STANJE SA DISPOZ. NAMJEŠTAJA R=1:50
- OSNOVA III SPRATA - NOVOPROJEKTOVANO STANJE R=1:50
- OSNOVA KROVA - NOVOPROJEKTOVANO STANJE R=1:50
- PODUŽNI PRESJEK 1-1 R=1:50
- PODUŽNI PRESJEK 2-2 R=1:50
- POPREČNI PRESJEK A-A R=1:50
- POPREČNI PRESJEK B-B R=1:50
- DETALJI KONSTRUKCIJE R=1:20
- ZAPADNA – PRILAZNA FASADA R=1:50
- SJEVERNA FASADA R=1:50
- ISTOČNA FASADA R=1:50
- JUŽNA FASADA R=1:50
- 3D PRIKAZI
- SITUACIJA - SINHRON PLAN R=1:250
- OSNOVA PRIZEMLJA – SINHRON PLAN R=1:50
- OSNOVA I SPRATA – SINHRON PLAN R=1:50
- OSNOVA II SPRATA – SINHRON PLAN R=1:50
- OSNOVA III SPRATA – SINHRON PLAN R=1:50
- OSNOVA KROVNIH RAVNI – SINHRON PLAN R=1:50
- ŠEME STOLARIJE I BRAVARIJE

Maj, 2022.god.

TEKSTUALNA I NUMERIČKA DOKUMENTACIJA

TEHNIČKI OPIS

TEHNIČKI OPIS

uz Glavni projekat arhitekture prostorija Radio i Televizije Nikšić, rekonstrukcije prostorija objekta Doma revolucije u Nikšiću Pr+3, kat.parcela 1055, LN 787, KO Nikšić - obuhvat DUP-a "Centar"(Sl. List RCG-opštinski propisi br. 50/18)

Lokacija

Predmetne prostorije su u okviru objekta Doma revolucije, nalaze se na katastarskoj parceli br. **1055, KO Nikšić**, upisanim u **LN 787 KO Nikšić** u obuhvatu **DUP-a "Centar"**. Prema DUP-u, tu su predviđeni: rekonstrukcija postojećih poslovnih, komercijalnih, ugostiteljskih, reakretivnih objekta itd. Za predmetne vrste prostora u okviru postojećeg objekta maksimalni parametri su **Iz = 0.52** i **Ii =1.18**, sa max. zadatom postojećom spratnošću **P+3**. Prema **LN 787 KO Nikšić**, predmetne prostorije su u **prizemlju PD 11, površine 595 m²**; **poslovni prostor na prvom spratu PD 12, površine 452 m²; poslovni prostor na drugom spratu PD 14, površine 366 m.² Obuhvataju sjeverni dio objekta i djelimično zapadni - prostori orjentisani ka ulici Nika Miljanića i Skadarskoj.**

Prema izlasku na lice mjesta, premjeravanju i usaglašavanju pojedinih prostorija, došlo je do razlike u obračunu površina, tj. sagledavanju faktičkog stanja označenog kao prostora postojećeg stanja. Razlika je u tretiranju natkrivenog prostora kao korisnog; pridruživanju i tretiranju zajedničkih prostorija kao korisnog prostora, naročito se to odnosi na nivo III sprata (zajednički prostor kod izlaska na krov). Obračun pomenutih površina je urađen prema crnogorskom standardu za obračun površina **- MEST en 15221 – 6.** Budući da taj standard nije važio u doba kada su se površine objekta upisivale u LN, da tada nije bilo izvršeno egzaktno premjeravanje površina, dolazimo do zaključka da se razlike u kvadraturama po etažama moraju javiti. **Faktičko stanje postojećeg prostora je: neto gr. kvadratura prizemlja iznosi 643.63 m², (bruto 730.72 m²), I sprata 440.13 m² (bruto 494.90 m²), II sprata 573.61 m², (bruto 637.01m²), nivo III sprata – nivo prohodnog krova – zajednički prostor za komunikaciju 60.70 m² (bruto 85.70 m²).**

Katasarska parcela br. 1055 je pravilnog oblika, dominantno orjentisana pravcem istok-zapad. Ukupna kvadratura na kojoj se prostire kompleks Doma revolucije je **20 607 m²**. Teren je u pojednim djelovima ravan, u pojedinim denivelisan. Predmetne prostorije Doma revolucije su takođe denivelisane, budući da prate postojeće uređenje, pa je kota prizemlja u

odnosu na bočni pristupni ulaz (sa južne strane parcele, iz ulice Radoja Dakića) spuštena za 1.50 m.

Pješački prilaz će omogućen sa zapadne strane, gdje je glavni ulaz, sa južne strane – sa platoa, a direktan kolski prilaz će biti omogućen sa sjeverne strane (biće regulisano II fazom izgradnje koja obuhvata spoljno uređenje, sa saobraćajem, prilazima sa platoa, do ivica samo objekta). Spoljno uređenje nije predmet ovog Glavnog projekta i biće izvedeno u budućoj, II fazi izgradnje.

Sadržaj objekta

Prostorije koje se tretiraju rekonstrukcijom su date na korišćenje Radio i Televiziji Nikšić. Sadržaj koji je dominantan je poslovanje (prostorije za rad televizije) i komercijalne – sektor na II spratu koji sadrži lounge bar, javnog karaktera.

Prizemlje je spušteno 1.50 u odnosu na okolni plato koji je uzdignut u odnosu na kotu ulica koje okružuju parcelu.

Struktura po etažama:

PRIZEMLJE:

Glavni ulaz je sa zapadne strane, prilaz sa Skadarske ulice. U ulaznom dijelu nalaze se vjetrobran zajedno sa prijemnim pultom, liftom koji je dimenzionisan za prevoz više lica, a prilagođen je za lica sa invaliditetom i lica sa smanjenom pokretljivošću. Sa desne strane ulaza je i glavni televizijski studio (visoko prizemlje, visinom prati prizemlje, I i II sprat) sa pratećim prostorom za tehniku, šminkernicom i garderobom. U nastavku prostora je off soba (akustično izolovana soba), sa 4 prostorije za montažu, prostorijama za šefa tehnike i prostorijom za boravak osoblja tog sektora. Preko puta (sa druge strane centralnog dugačkog hodnika) nalazi se prostor za odmor radnika, sa priručnom kuhinjom. Toaleti su predviđeni za osoblje su u južnom dijelu objekta. Do toaleta za zaposlene planiran je lift za lica sa invaliditetom, koji vodi vertiklano kroz sve etaže i namjenjen je prilasku ljudi u komercijalni dio (lounge bar na II spratu). Pomenuti lift koji bi bio direktna veza sa prohodnim ravnim krovom i zajedničkim prostorijama na III spratu. Sporedni prilaz je sa istočne strane, direktno povezan sa vertikalnom komunikacijom, stepeništem koji vodi do III sprata. Prilagođen je i prilasku lica sa invaliditetom i lica sa smanjenom pokretljivošću. Sve prostorije na južnoj strani, po svim vertikalama, graniče se amfiteatrom,

velikim, zasada poluotvorenim prostorom (prostorije nisu još uvijek rekonstruisane). Tu se nalaze i dva, neiskorišćena liftovksa okna objekta Doma revolucije koja vode direktno do najviše tačke čitavog kompleksa. Oni se privremeno zatvaraju i nisu predmet ove rekonstrukcije. Maksimalan predviđeni broj korisnika na etaži jednovremno je 60.

I SPRAT:

Vertikalnim komunikacijama, stepeništem i preko oba lifta dolazi se do prostorija I sprata. Od glavnog lifta sa desne strane se nalaze direktorske kancelarije u direktora RTVNk i urednika radiotelevizije, sa prostorijom za sekretaricu. Uz glavni studio se nalazi i prostorija režije, sa pratećom REK prostorijom. Do nje se nalaze prostorije za pravnike i ekonomiste, kancelarija direktora radija. U nastavku ka južnoj strani objekta, nalaze se istovjetni tolaeti kao na prizemlju, po vertikali. Sa druge strane centralnog hodnika (pozicioniran na sredini, isto kao i na prizemlju), ka sjevernoj strani, su orjentisane prostorije za desk novinare i urednike pratećih programa RTVNk-a. Sa lijeve strane glavne vertiklane komunikacije, stepeništa, nalazi se prostorija za ostavu. Maksimalan predviđeni broj korisnika na etaži jednovremno je 80.

II SPRAT:

Vertikalnim komunikacijama, stepeništem i preko oba lifta dolazi se do prostorija II sprata. Sa desne strane ulaza se nalazi velika kongresna sala (press centar) sa garderoberom, sa velikom spratnom visinom. Pored nje su prostorije za producente. Mali hodnik odvaja prostorije sa producentima od prostora koji je predviđen za posebno izolovan i posebno dizajniran viretuelni studio. Do virtuelnog studija, na sjevernoj strani objekta nalazi se lounge bar sa pratećim prostorijama. Sa druge strane centralnog hodnika (uz glavni studio), na južnoj strani prostorija, nalaze se prostorije muzičkog urednika, prostor za tehniku radija i radijski studio 1. Sve tri pomenute prostorije su povezane. Do njih se na južnoj strani, nalaze i radio montaža kao i radijski studio za živi program, do njega mali prostor za arhiv. Na sjevernoj strani, sa druge strane centralnog hodnika nalazi se lounge bar sa pratećim prostorijama. Maksimalan predviđeni broj korisnika na etaži jednovremno je 130.

III SPRAT:

Vertikalnim komunikacijama, stepeništem i preko lifta za lica sa invaliditetom i lifta za lica sa smanjenom pokretljivošću, dolazi se do zajedničkog prostora koji je opredijeljen za tehničku prostoriju za instalacije grijanja i hlađenja i sprinkler sistem. Sa podesta zajedničkog stepeništa je omogućen direktan izlazak na ravan, prohodan krov i na vidikovac, koji pruža pogled sa sjeverne strane objekta. Maksimalan predviđen broj korisnika na etaži jednovremno je 20 – u zatvorenom prostoru, na prohodnoj terasi 30.

POVRŠINE DOMA REVOLUCIJE OBUHVAĆENE REKONSTRUKCIJOM – POSTOJEĆE STANJE:

Bruto prizemlja: **730.72 m² - postojeće stanje**
Neto prizemlja : **643.63 m² - postojeće stanje**

Bruto I sprata: **494.90 m² - postojeće stanje**
Neto I sprata : **440.13 m² - postojeće stanje**

Bruto II sprata: **637.01 m² - postojeće stanje**
Neto II sprata: **573.61 m² - postojeće stanje**

Bruto III sprata: **85.70 m² - postojeće stanje**
Neto III sprata: **60.70 m² - postojeće stanje**

UKUPNO BRUTO GR. POVRŠINA POSTOJEĆE STANJE: 1948.33 m²
UKUPNO NETO POVRŠINA POSTOJEĆE STANJE: 1718.07 m²

POVRŠINE DOMA REVOLUCIJE OBUHVAĆENE REKONSTRUKCIJOM – NOVOPROJEKTOVANO STANJE:

Bruto prizemlja: **734.31 m² - novoprojektovano stanje**
Neto prizemlja : **625.77 m² - novoprojektovano stanje**

Bruto I sprata: **520.63 m² - novoprojektovano stanje**
Neto I sprata : **446.13 m² - novoprojektovano stanje**

Bruto II sprata: **648.82 m² - novoprojektovano stanje**
Neto II sprata: **559.89 m² - novoprojektovano stanje**

Bruto III sprata: **115.56 m² - novoprojektovano stanje**
Neto III sprata: **92.78 m² - novoprojektovano stanje**

UKUPNO BRUTO GR. POVRŠINA NOVOPROJEKTOVANO STANJE: 2019.32 m²
UKUPNO NETO POVRŠINA NOVOPROJEKTOVANO STANJE: 1724.57 m²

UKUPNA BRUTO NOVOPROJEKTOVANA KVADRATURA OBJEKTA IZNOSI *2019.32* m²; NETO – *1724.57* m²

Urbanistički parametri :

Rekonstruisane prostorije u okviru objekta Doma revolucije
Iz= 734.31 m² (objekat)/20607 m²=0.03 (spratnosti P+III)
Ii= 2019.32 m² (objekat)/ 20607 m²=0.09 (spratnosti P+III)

Prema UT uslovima broj: UP/Io br. 07-350-895 maksimalna spratnost je P+III, a indeksi Iz=0.52 i Ii=1.18, zaključuje se da se planirane rekonstruisane prostorije objekta, predmetnog Glavnog projekta planiraju u svim dozvoljenim parametrima.

KONSTRUKTIVNI SISTEM OBJEKTA

Radi se o kompleksu koji je datira od 70-ih godina prošlog vijeka. Konstruktivni sistem čine ab platna i ab ramovi kao noseći elementi. Pri detaljnoj analizi stanja konstrukcije, rezultati su pokazali da je cjelokupan konstuktivni sistem u dobrom stanju, te kao takav može biti potpuno bezbjedan za korišćenje. Osnovni konstruktivni sistem čine ab platna, debljina 15, 20, 25, i 30 cm, povezani međusobno ab gredama.

MATERIJALIZACIJA

Projektom se predviđa ugradnja savremenih i kvalitetnih materijala u obradi enterijera i eksterijera.

U enterijeru preovlađuju neutralni tonovi, kao i u lounge baru. Svi noseći elementi se oblažu gipskartonskim pločema debljine 125 mm F30, osim u akustično izolovanim prostorijama gdje je su predviđene duple gipskartonske ploče, 2 x 125 mm F30. Ispuna u okviru rigips potkonstrukcije nije predviđena, izuzev u slučajevima dvostrukog gipskartonskog zid pregradnog zida(mineralna vuna d=5 cm); zvučne izolacije glavnog televizijskog studija, „off sobe“, radijskih studija i virtuelnog studija. Ispod dvostruke rigips table za zvučnu izolaciju, postavlja se akustik panel 48 mm izuzetnih akustičnih performansi.

PODOVI

Na većem dijelu objekta, komunikacijama, toaletima, kongresnoj sali i lounge bar-u, predviđene su keramičke pločice na lijepku kao završna obloga.

U studijima-televizijskim, radio i virtuelnom predviđen je antistatik pod od heterogenog polivinila. U radijskom studiju, režiji radija, režiji uz televizijski studio i rek pratećoj prostoriji, predviđeni su dupli antistatik podovi sa kalcijum-sulfatnim pločama kao zavšnom oblogom.

U kancelarsijkim prostorima predviđeni su podovi sa parketom (na lijepku) kao završnom oblogom.

Sve podne obloge postavljaju se na propisno pripremljenoj podnoj podlozi.

ZIDOVI

Svi unutrašnji pregradni zidovi (mali dio) na svim etažama se rade betonskim blokom 39/12/19cm (d=12 cm) ili giter blokom 25x19x19cm (d= 20 cm). Svi lakši pregradni zidovi su od duplih gipskartonskih ploča 125 mm F30 sa mineralnom vunom u potkonstrukciji, ukupne debljine 12 cm.

Za unutrašnju obradu zidova u prizemlju pored vatrootpornog rigips oblaganja, u mokrim čvorovima je predviđena ugradnja vlagootpornog rigipsa. Duple gipskartonske ploče idu kao završa obloga kod off sobe, radijskih studija, virtuelnog studija, 2x125 mm F30.

Završna obrada zidova u toaletima (do plafona), priručnoj kuhinji na prizemlju i kuhinji lounge bara-a (h = 160 cm) je zidna keramika.

PLAFONI

Na svim etažama osim na kancelarijama direktora na I spratu (kasetirana tavanica), djelimično u lounge bar-u i na III spratu predviđen je rigips spušteni plafon, različitih visina, debljine gips kartona 125 mm. Minimalna visina spuštanja je 15-20, maksimalna 60 cm. Kasetni, modularni spušteni plafon sa istim rigips pločama 125 mm je postavljen u televizijskom studiju, radio režiji i radiju živog programa, kongres sali i virtuelnom studiju. Mineralna vuna je postavljena iznad spuštenog plafona u glavnom televizijskom studiju, virtuelnom studiju d=10cm, radijskom studiju 10 i u radio režiji 5 cm mineralne vune.

IZOLACIJE

Projektom se, u skladu sa važećim standardima i propisima, predvidja postavljanje potrebnih izolacija:

- hidroizolacija podova u mokrim čvorovima (hi na cementnoj bazi), terase na I spratu, svim krovovima
- vertikalna hidroizolacija zidova kod točećih mjesta u toaletima po svim etažama osim III sprata
- hidroizolcija svih ravnih, prohodnih krovova od zaštitni sloj Geotextila 300g/m2 (filc) na spojevima preklop 10 cm
  PVC membrana za opterećene krovove armirana staklenom vunom i otporna na mikroorganizme i prodor korijena
- termoizoalacija podova prizemlja (stirodur d = 5 cm)
- termoizoalacija međuspratne konstrukcije (stirodur d = 2 cm)

- termoizoalacija spoljnih zidova (stiropor d = 5-10 cm)
- termoizolacija krova (stirodur d = 8 cm)
- termoizolacija uz spušteni plafon (mineralna vuna d = 5-10 cm)
- akustik izolacija zidova i plafona sa akustik panelom d=480mm cm je predviđen u prostorijama glavnog studija, radijskim studijima i „off“ sobi

Vertikalni oluci na objektu rade se od pocinčanog, bojenog lima, dim. ø160 cm. Vertikalni oluci projektovani su uz zidove objekta i sprovedeni u atmosfersku kanalizaciju.

BRAVARIJA I STOLARIJA

Svi fasadni otvori na objektu su aluminijskih profila. Spoljna stolarija je - vrata i prozori su termoprekidom, zastakljeni sa staklom 1 x 8+6+8mm staklo fasade Ug=0.5 W/(m²K). Fasada sjeverne strane objekta je zid zavjesa, sa aluminijskim profilima sa 0.85 W/m2K kao termoizolacinim karakteristikama, (toplotna provodljivost profila u rasponu Uf=1,0 - 1,6W/m2K). Profil je zaštićen procesom plastifikacije u boji RAL 7016.

Kosa zid zavjese sa krovom – sa sjeverne strane je od aluminijskih profila toplotne provodljivost profila Uf=0,77 - 1,4 W/m2K. Profil je zaštićen procesom plastifikacije u boji RAL 7016. Staklo je troslojno, nisko emisiono (Low-e), maksimalne svjetlosne propustljivosti, sa koeficijentom toplotne provodljivosti Ug=0,5 W/m2K. Toplotni koeficijent prozora je Uw ≤ 1,0 W/m2K. Zid zavjese na II spratu, na sjevernoj i zapadnoj strani su od aluminijumskih profila sa skrivenim krilom, skrivenim okovom i termoprekidom. Toplotna provodljivost profila Uf=0,77 - 1,4 W/m2K ili manja. Profil je zaštićen procesom plastifikacije u boji po izboru projektanta. Najveća po površini zid zavjesa na II spratu, kao i bočna na istom spratu, na sjevernoj strani je od al. profila toplotna provodljivost profila Uf=0,77 - 1,4 W/m2K ili manje. Profil je zaštićen procesom plastifikacije u boji po izboru projektanta, RAL 7016. Staklo-paketa se predviđa da bude kao termoprekid u profilu, kako bi izoterma prozora bila idealno izbalansirana. Sve zaptivne gume su od EPDM-a. Staklo je troslojno, nisko emisiono (Low-e), maksimalne svjetlosne propustljivosti, sa koeficijentom toplotne provodljivosti Ug=0,5 W/m2K. Toplotni koeficijent prozora je Uw ≤ 1,0 W/m2K. Zid zavjesa na I spratu predviđena je od profila toplotne provodljivost profila Uf=1,0 - 1,6W/m2K ili manje. Profil je zaštićen procesom plastifikacije u boji RAL 7016. Staklo je troslojno, nisko

emisiono (Low-e), maksimalne svjetlosne propustljivosti, sa koeficijentom toplotne provodljivosti Ug=0,5 W/m2K. Toplotni koeficijent prozora je Uw ≤ 1,0 W/m2K. Ispuna kod dva polja od al. panela, zbog instalacije ventilacionih rešetki vrv sistema.

Unutra se predviđa stolarija od alu.stolarije bez termomosta, hladnih profila - vrata (fiksnih, od toaleta i ulazima u poslovne prostorije) i unutrašnjih prozora. Ulazna vrata od kancelarija su duplošperovana od ispuna papirnog saća, sa dovratnicima od punog drveta. Prema propisima i standardima predviđeno je i troje protivpožarnih vrata. Rek prostorija, svaka tehnička prostorija, ostava, stepenišni prostor je zaseban protivpožarni sektor.

VENTILACIJA

Ventilacija objekta je prirodna gdje je moguće (kancelarije sa manjim brojem korisnika i prozorima – sjeverna strana). U okviru svih prostorija planira je VRV sistema grijanja i ventilacije. Mašinska (prinudna) ventilacija je predviđena kod prostorija gdje nije moguća prirodna, centralnog tipa. Podno grijanje je predviđeno u glavnom televizijskom studiju.

INSTALACIJE

Glavni projekat Radio i televizije Nikšić, pored **arhitekture** obuhvata:
-Glavni projekat **konstrukcije**
-Glavni projekat **vodovoda i kanalizacije**
-Glavni projekat **elektroinstalacija jake struje**
-Glavni projekat **elektroinstalacija slabe struje**
-Glavni projekat **termotehničkih instalacija**
-Glavni projekat **sprinkler protivpožarnog sistema**
-Elaborat **zaštite od požara**

Sastavila:

Nevena Delibašić, spec.sci.arh.

GRAFIČKA DOKUMENTACIJA

GEODETSKA SITUACIJA KAT.PARCELE 1055
KO NIKŠIĆ

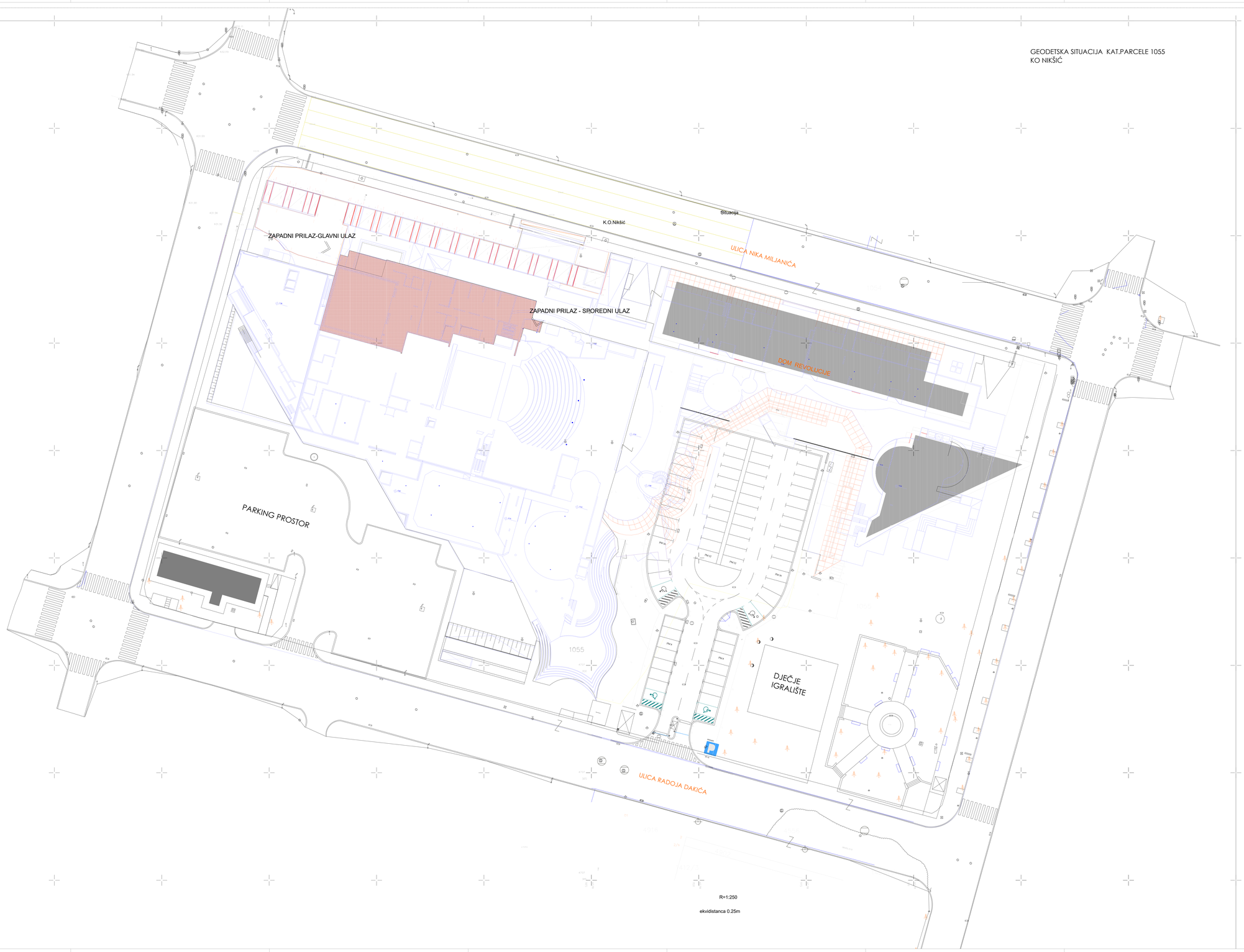

R=1:250

ekvidistanca 0.25m

LEGENDA:

- PTT
- SLIVNIK
- ŠAHTA
- KANDELABER
- RASVJETA
- DRVO
- HIDRANT
- PTT-ORMAR
- SAOB.ZNAK
- SEMAFOR
- RASVJETA
- ČESMA
- ŠAHTA
- POLIGON
- OBUHVAT PROSTORIJA KOJE SU PREDMET REKONSTRUKCIJE

GEODETSKA MREŽA

P100 6577844.475 4737501.113 631.16
P101 6577918.326 4737364.654 631.66
P103 6578011.332 4737337.589 632.48
P104 6577952.345 4737490.89 631.23
P105 6578022.546 4737445.225 632.46
P106 6578024.586 4737432.11 634.081
P107 6578008.888 4737355.947 631.25
P108 6577997.598 4737366.66 634.269
P109 6578137.085 4737419.942 633.61

PROJEKTANT : Agencija za projektovanje i planiranje -Nikšić-	INVESTITOR : Radio i Televizija Nikšić
Objekat: Radio i Televizija Nikšić	Lokacija: Dom revolucije Nikšić, k.p. 1055, UP1, zona B, blok 1, DUP "Centar"
Glavni inženjer: Nevena Delibašić, spec.sci.arh.	Vrsta tehničke dokumentacije: Glavni projekat rekonstrukcije prostorija objekta Doma revolucije u Nikšiću
Odgovorni inženjer: Nevena Delibašić, spec.sci.arh.	Dio tehničke dokumentacije: Arhitektura — Razmjera: 1:250
Saradnik(ci): mr Milena Nikolić, dipl.ing.arh. Ilija Pižurica, spec.sci.arh.	Prilog: Situacija - postojeće stanje — Br.priloga: 0 — Broj lista
Datum izrade i M. P.:	Datum revizije i M. P.:

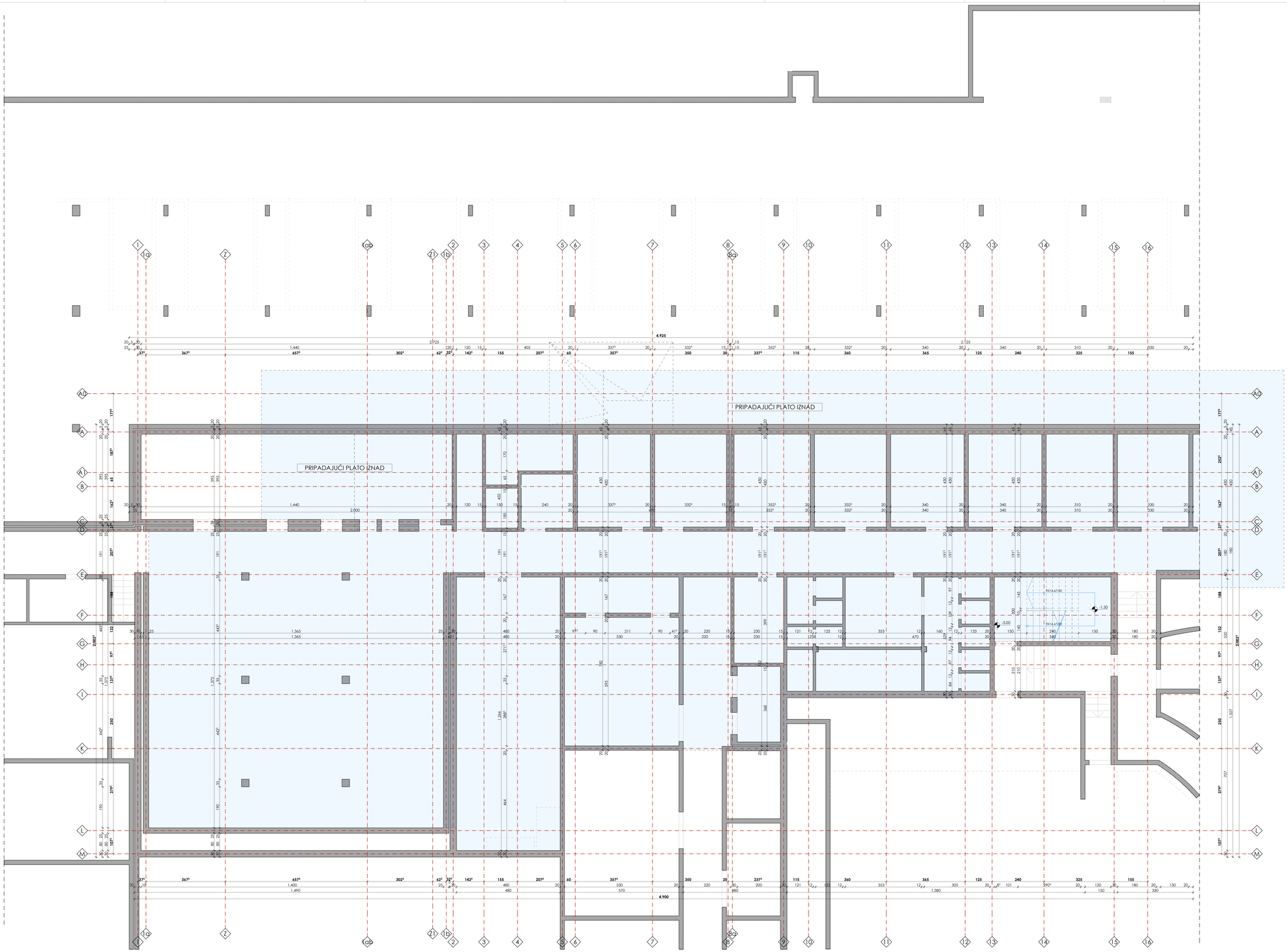

LEGENDA :

	Predmetne prostorije iznad podruma

PROJEKTANT : **Agencija za projektovanje i planiranje -Nikšić-**	INVESTITOR : **Radio i Televizija Nikšić**
Objekat: **Radio i Televizija Nikšić**	LOKACIJA: **Dom revolucije Nikšić, k.p. 1055, UP1, zona B, blok 1, DUP "Centar"**
Glavni inženjer: **Nevena Delibašić, spec.sci.arh.**	Vrsta tehničke dokumentacije: **Glavni projekat rekonstrukcije prostorija objekta Doma revolucije u Nikšiću**
Odgovorni inženjer: **Nevena Delibašić, spec.sci.arh.**	Glo tehničke dokumentacije: **Arhitektura** — Razmera: 1:50
Saradnik/ci: **mr Milena Nikolić, dipl.ing.arh. Ilija Pižurica, spec.sci.arh.**	Prilog: **Osnova podruma-postojeće stanje** — Br.priloga: 1 — Broj lista:
Datum izrade / M. P.:	Datum revizije / M. P.:

+0.00 REFERENTNA KOTA-KOTA PODNE PLOČE PRIZEMLJA

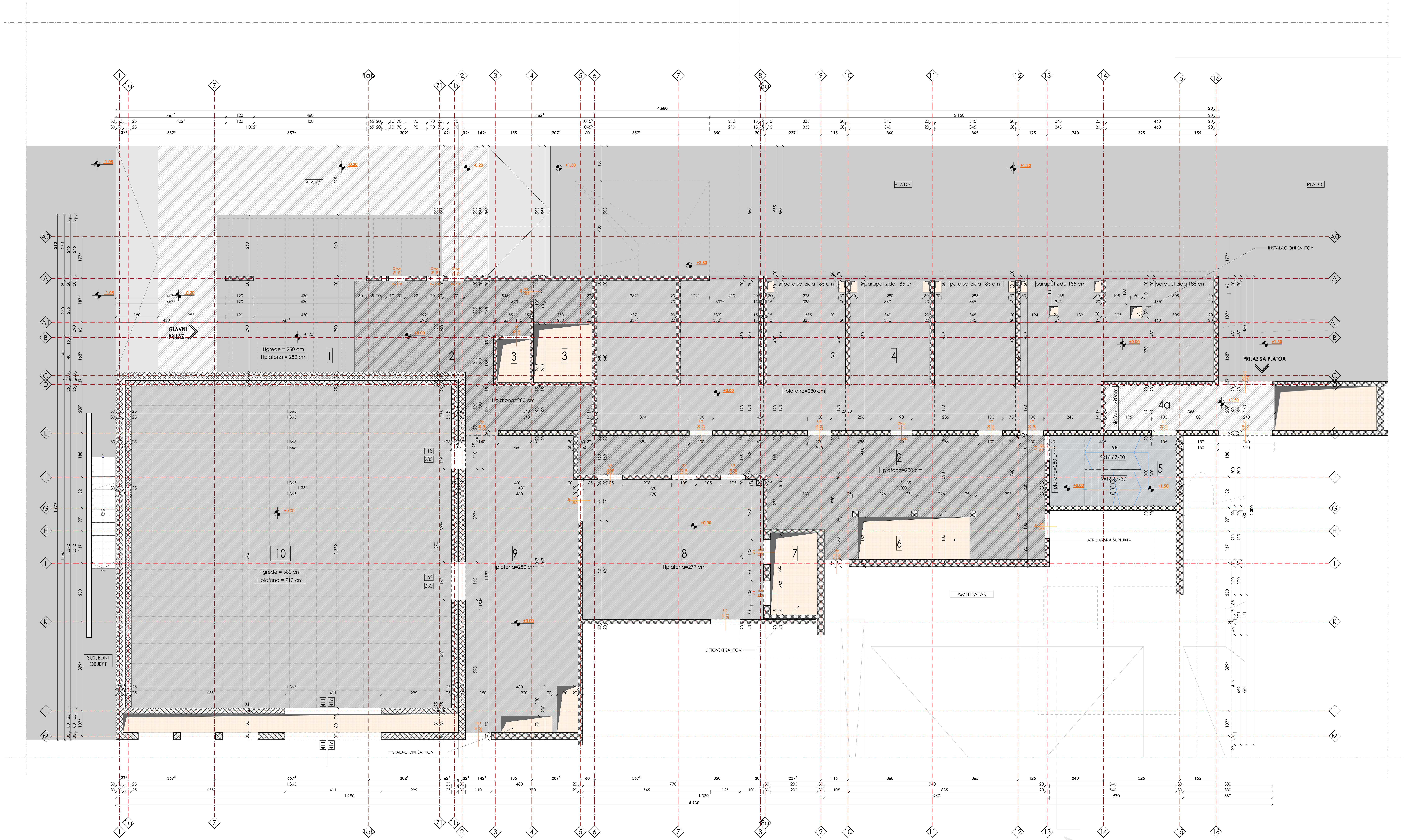

PRIZEMLJE - POSTOJEĆE STANJE

n°	Namjena prostorije	P (m²)	O (m¹)	Pod	Zidovi	Plafon
1	Natkriveni podest	49.15		Betonska ploča		N. beton
2	Hodnik sa ulaznim dijelom	106.89	79.80	Betonska ploča	Nemaltersani beton	N. beton
3	Liftovska okna	8.84	13.05	-	Nemaltersani beton	-
4	Prostorije	151.27	7.76	Betonska ploča	Nemaltersani beton	N. beton
4a	Zajednička ulazna prostorija	13.68	16.30	Betonska ploča	Nemaltersani beton	N. beton
5	Zajedničko stepenište	16.20	15.80	Betonska ploča	Nemaltersani beton	N. beton
6	Atrijum	8.68	-	-	-	-
7	Liftovska okna	7.00	11.00	-	-	-
8	Prostorija	45.90	27.35	Betonska ploča	Nemaltersani beton	N. beton
9	Prostorija	57.39	34.90	Betonska ploča	Nemaltersani beton	N. beton
10	Prostorija	187.31	54.64	Betonska ploča	Nemaltersani beton	N. beton
Σ NETO površina		643.63				
Σ BRUTO površina etaže		730.72				

NETO POVRŠINA OBJEKTA 1718.07 m² BRUTO POVRŠINA OBJEKTA 1948.33 m²

Obračun površina po
Pravilniku o načinu obračuna površine i zapremine objekata "Službeni list Crne Gore, broj 47/2013" od 8.10.2013.god., u skladu sa crnogorski standardom MEST EN 15221-6.
Neto površina prostorija (Net Room Area)
NFA-PWA=NRA; TA+CA+AA+PA=NRA

LEGENDA :

(šrafura)	Betonske površine
(siva)	Betonske površine
(siva)	Betonske površine
(svijetla)	Šupljine za liftovska okna, instalacioni šahtovi, prazni prostori

NAPOMENE:
- Sve mjere prije otpočinjanja radova provjeriti na licu mjesta
- Sve mjere date su u centimetrima
- Sve visinske kote date su u metrima
- Visine parapeta u osnovama date su od kote gotove betonske ploče do ivice zidanog ili betonskog dijela parapeta (zidarska mjera)
- Zidna mjere vrata su definisane od gotovog poda u novoprojektovanom stanju, u planiranom otvor je definisan od ab podne ploče
- Površine svih stepeništa u tabeli predstavljaju horizontalnu projekciju
- Svi detalji spoljašnjih i unutrašnjih zidova, kao i međuspratnih konstrukcija i krova urađeni su u skladu sa Proračunom toplotne zaštite
- Sve mjere otvora za izradu vrata i prozora uzeti na licu mjesta
- Izmjene u projektu za vreme građenja vršiti samo uz saglasnost Autora-Odg.projektanta.
- Samo ovjereni crteži od strane Autora-Odg.projektanta mogu se koristiti za izvođenje
- U slučaju neusaglašenosti mjera ili opisa obavestiti Autora - Odgovornog projektanta

PROJEKTANT : Agencija za projektovanje i planiranje -Nikšić-		INVESTITOR : Radio i Televizija Nikšić	
Objekat:	Radio i Televizija Nikšić	Lokacija:	Dom revolucije Nikšić, k.p. 1055, UP1, zona B, blok 1, DUP "Centar"
Glavni inženjer:	Nevena Delibašić, spec.sci.arh.	Vrsta tehničke dokumentacije:	Glavni projekat rekonstrukcije prostorija objekta Doma revolucije u Nikšiću
Odgovorni inženjer:	Nevena Delibašić, spec.sci.arh.	Dio tehničke dokumentacije:	Arhitektura — Razmjera 1:50
Saradnik/ci:	mr Milena Nikolić, dipl.ing.arh. Ilija Pižurica, spec.sci.arh.	Prilog:	Osnova prizemlja-postojeće stanje — Br. priloga 3 — Broj lista
Datum izrade i M. P.[29]		Datum revizije i M. P.[30]	

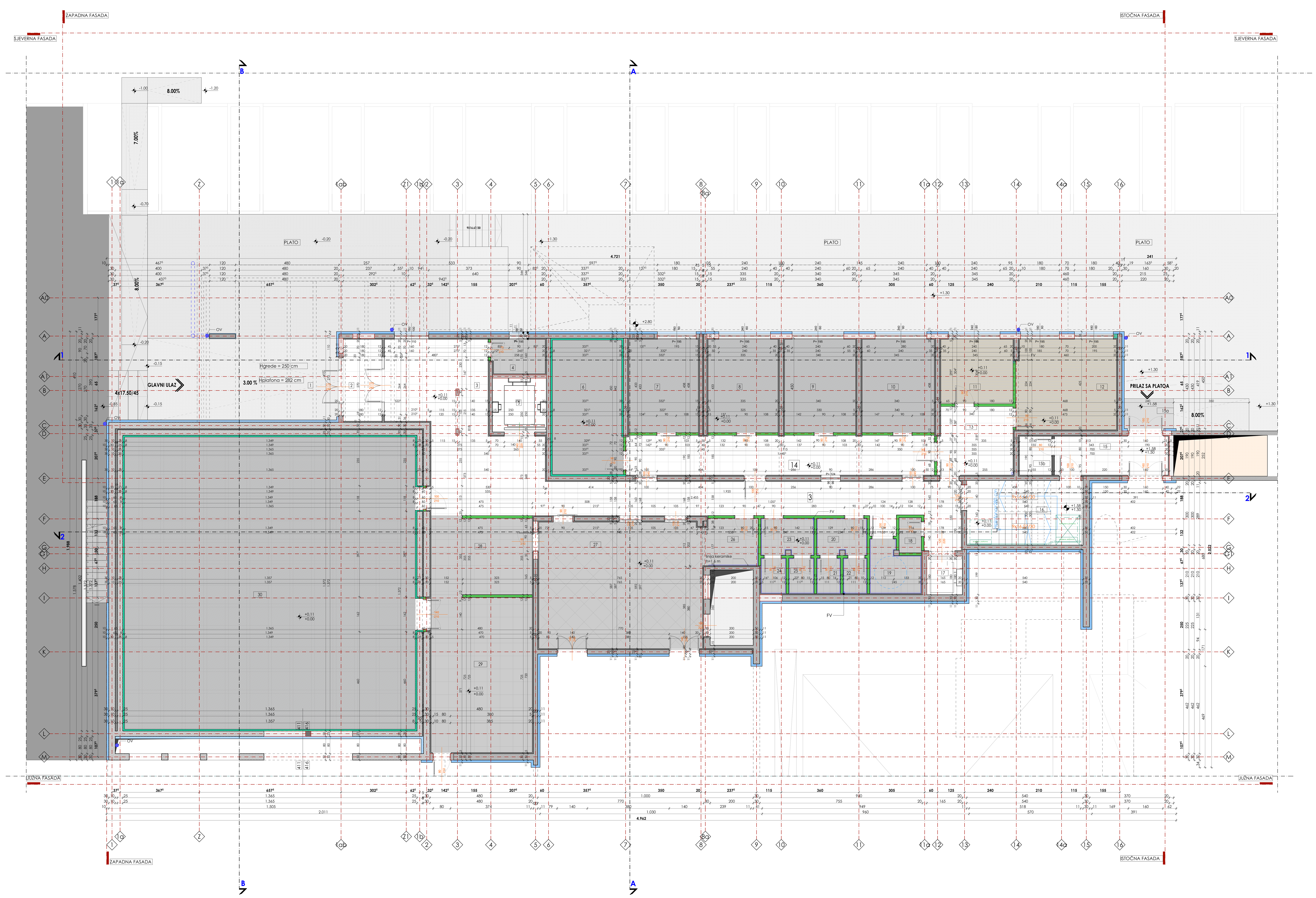

relativna kota (kota gotovog poda)
apsolutna kota (kota ab ploče)

LEGENDA POVRŠINA
PRIZEMLJE - NOVOPROJEKOVANO STANJE

n°	Namjena prostorije	P (m²)	O (m¹)	Pod	Zidovi	Plafon
1	Natkriveni podest	49.59	-	Betonska ploča	-	N. beton
2	Vjetrobran	6.84	11.20	Keramičke ploč.	Poludisperzija	Poludisperzija
3	Ulazni hol sa hodnikom	74.04	73.30	Keramičke ploč.	Poludisperzija	Poludisperzija
4	Izdavanja oglasa	3.97	8.26	Keramičke ploč.	Poludisperzija	Poludisperzija
5	Lift	6.25	10.00	-	Cem. malter	Cem. malter
6	"Gluva soba" - OFF soba	20.20	19.07	Antistatik pod	Poludisperzija	Poludisperzija
7	Montaža	13.96	15.11	Antistatik pod	Poludisperzija	Poludisperzija
8	Montaža	14.07	15.16	Antistatik pod	Poludisperzija	Poludisperzija
9	Montaža	14.29	15.10	Antistatik pod	Poludisperzija	Poludisperzija
10	Multimedijalna arhiva	14.51	15.36	Antistatik pod	Poludisperzija	Poludisperzija
11	Šef tehnike	10.03	12.70	Parket	Poludisperzija	Poludisperzija
12	Tehnika - osoblje	19.48	17.76	Parket	Poludisperzija	Poludisperzija
13	Predprostor	11.05	13.41	Keramičke ploč.	Poludisperzija	Poludisperzija
14	Hodnik	26.40	32.70	Keramičke ploč.	Poludisperzija	Poludisperzija
15	Zajednički predprostor	9.50	17.40	Keramičke ploč.	Poludisperzija	Poludisperzija
15a	Sporedni prilazni podest	3.18	-	Betonska ploča	-	-
15b	Prostorija za hidrofor	2.70	6.60	Keramičke ploč.	Poludisperzija	Poludisperzija
16	Zajedničko stepenište	16.20	16.70	Keramičke ploč.	Poludisperzija	Poludisperzija
17	Lift za lica sa invaliditetom	2.97	5.70	-	Cem. malter	Cem. malter
18	Ostava	1.70	5.40	Keramičke ploč.	Poludisperzija	Poludisperzija
19	Toalet za lica sa invaliditetom	5.18	10.00	Keramičke ploč.	Keramičke ploč.	Poludisperzija
20	Predprostor muškog toaleta	3.98	8.70	Keramičke ploč.	Keramičke ploč.	Poludisperzija
21	Muška wc kabina	1.83	5.22	Keramičke ploč.	Keramičke ploč.	Poludisperzija
22	Muška wc kabina	1.83	5.22	Keramičke ploč.	Keramičke ploč.	Poludisperzija
23	Predprostor ženskog toaleta	4.21	8.90	Keramičke ploč.	Keramičke ploč.	Poludisperzija
24	Ženska wc kabina	1.94	5.48	Keramičke ploč.	Keramičke ploč.	Poludisperzija
25	Ženska wc kabina	1.94	5.65	Keramičke ploč.	Keramičke ploč.	Poludisperzija
26	Priručna kuhinja	5.57	7.55	Keramičke ploč.	Poludisp./Ker.ploč.	Poludisperzija
27	Kafe klub	44.53	26.60	Keramičke ploč.	Poludisperzija	Poludisperzija
28	Šminkernica i garderoba	16.86	14.80	Keramičke ploč.	Poludisperzija	Poludisperzija
29	Predprostor glavnog studija	34.02	22.20	Keramičke ploč.	Poludisperzija	Poludisperzija
30	Glavni studio	182.95	54.10	Antistatik pod	Poludisperzija	Poludisperzija
	Σ NETO površina	625.77				
	Σ BRUTO površina etaže 763.29	734.31	prema Pravilniku 091/20 - 03.09.2020.g.	SA OBLOGOM		

NETO POVRŠINA OBJEKTA 1724.57 m² — BRUTO POVRŠINA OBJEKTA 2019.32 m²

SPOLJNI ZIDOVI

Oznaka	Sastav	Oznaka	Sastav
SPOLJNI ZID S1	bavalit u boji fasada sistem "DEMIT", stiropor d=10 cm ab postojeći zid d=20 cm potkonstrukcija za rigips - CD profili 60x27 gipskartonska ploča 125 mm glet boja	SPOLJNI ZID S1a	bavalit u boji fasada sistem "DEMIT", stiropor d=10 cm giter blok d=20 cm potkonstrukcija za rigips - CD profili 60x27 gipskartonska ploča 125 mm glet boja
SPOLJNI ZID S2	bavalit u boji fasada sistem "DEMIT", stiropor d=10 cm ab postojeći zid d=20 cm potkonstrukcija za rigips - CW profili 50 akustik panel 48 mm gipskartonska ploča 2x125 mm glet boja	SPOLJNI ZID S3	bavalit u boji fasada sistem "DEMIT", stiropor d=10 cm ab postojeći zid d=30 cm cementni malter 1.5 cm
SPOLJNI ZID S3a	bavalit u boji fasada sistem "DEMIT", stiropor d=10 cm ab postojeći zid d=30 cm cementni malter 1.5 cm glet boja	SPOLJNI ZID S4	bavalit u boji fasada sistem "DEMIT", stiropor d=10 cm ab postojeći zid d=30 cm potkonstrukcija za rigips - CD profili 60x27 gipskartonska ploča 125 mm keramika + lijepak 1.5 cm
SPOLJNI ZID S5	ab postojeći zid d=15+5(dil.)+20 cm fasada sistem "DEMIT", stiropor d=10 cm	SPOLJNI ZID S6	bavalit u boji fasada sistem "DEMIT", stiropor d=10 cm ab postojeći zid d=25 cm potkonstrukcija za rigips - CW profili 50 akustik panel 48 mm gipskartonska ploča 2x125 mm glet boja
SPOLJNI ZID S7	bavalit u boji fasada sistem "DEMIT", stiropor d=10 cm ab postojeći zid d=30+5(dil.)+25 cm potkonstrukcija za rigips CW i UW 50/50/0.6 akustik panel d=48 mm dupla gipskartonska ploča 2x125 mm glet boja	SPOLJNI ZID S8	bavalit u boji fasada sistem "DEMIT", stiropor d=10 cm ab postojeći zid d=30 cm potkonstrukcija za rigips - CW i UW profili 50 akustik panel 48 mm gipskartonska ploča 2x125 mm glet boja
SPOLJNI ZID S9	bavalit u boji fasada sistem "DEMIT", stiropor d=10 cm giter blok d=20 cm produžni malter 1.5 cm glet boja		

UNUTRAŠNJI ZIDOVI

Oznaka	Sastav	Oznaka	Sastav
UNUTRAŠNJI ZID U1	boja glet dupla gipskartonska ploča 2x125 mm akustik panel 5 cm potkonstrukcija za rigips CW i UW 50/50/0.6 ab postojeći zid d=25+5(dil.)+30 cm potkonstrukcija za rigips - CD profili 60x27 gipskartonska ploča 125 mm glet boja	UNUTRAŠNJI ZID U2	boja glet gipskartonska ploča 125 mm potkonstrukcija za rigips - CD profili 60x27 ab postojeći zid d=15 cm cementni malter 1.5 cm
UNUTRAŠNJI ZID U3	boja glet gipskartonska ploča 125 mm potkonstrukcija za rigips - CD profili 60x27 ab postojeći zid d=15 cm potkonstrukcija za rigips - CD profili 60x27 gipskartonska ploča 125 mm glet boja	UNUTRAŠNJI ZID U4	boja glet gipskartonska ploča 125 mm potkonstrukcija za rigips - CD profili 60x27 ab postojeći zid d=20 cm potkonstrukcija za rigips - CD profili 60x27 gipskartonska ploča 125 mm glet boja
UNUTRAŠNJI ZID U5	boja glet gipskartonska ploča 2x125 mm akustik panel 48 mm ab postojeći zid d=20 cm potkonstrukcija za rigips - CD profili 60x27 gipskartonska ploča 125 mm glet boja	UNUTRAŠNJI ZID U6	boja glet gipskartonska ploča 125 mm potkonstrukcija za rigips - CD profili 60x27 ab postojeći zid d=15 cm cementni malter 1.5 cm
UNUTRAŠNJI ZID U7	boja glet dupla gipskartonska ploča 2x125 mm potkonstrukcija za rigips CW 75 mineralna vuna 5 cm dupla gipskartonska ploča 2x125 mm glet boja	UNUTRAŠNJI ZID U8	boja glet produžni malter 1.5 cm betonski pregradni blok 12 cm produžni malter 1.5 cm glet boja

PODOVI PRIZEMLJA

Oznaka	Sastav	Oznaka	Sastav
POD PRIZEMLJA P1	keramika + lijepak 1.5 cm cementni estrih 5 cm PVC folija stirodur 5 cm ab postojeća ploča 15 cm	PODEST STEPENIŠTA P1a	keramika u cem. malteru 3 cm cementni estrih 5 cm PVC folija ab postojeća ploča 15 cm
POD PRIZEMLJA P2	parket + lijepak 2.5 cm cementni estrih 4 cm PVC folija stirodur 5 cm ab postojeća ploča 15 cm	POD PRIZEMLJA P3	antistatik pod 0.3+0.5cm cementni estrih 5 cm PVC folija stirodur 2+3 cm ab postojeća ploča 15 cm

MEĐUSPRATNA KONSTRUKCIJA

Oznaka	Sastav	Oznaka	Sastav
MEĐUSPRATNA KONSTRUKCIJA MK1	keramika + lijepak 1.5 cm cementni estrih 5 cm PVC folija stirodur 2 cm ab postojeća ploča 15 cm vazdušni prostor h=20 cm rigips tabla 125 mm	MEĐUSPRATNA KONSTRUKCIJA MK2	parket 2.5 cm cementni estrih 4 cm PVC folija stirodur 2 cm ab postojeća ploča 15 cm vazdušni prostor h=20 cm rigips tabla 125 mm
MEĐUSPRATNA KONSTRUKCIJA MK3	kalcijum - sulfatne ploče 30 mm čelična potkonstrukcija - vazdušni prostor 20 cm cementni estrih 5 cm PVC folija stirodur 2 cm ab postojeća ploča 15 cm vazdušni prostor h=20 cm rigips tabla 125 mm	MEĐUSPRATNA KONSTRUKCIJA MK4	antistatik pod 0.2+0.3cm cementni estrih 5 cm PVC folija stirodur 2 cm ab postojeća ploča 15 cm vazdušni prostor h=20 cm rigips tabla 125 mm
MEĐUSPRATNA KONSTRUKCIJA MK5	cementni estrih 5 cm PVC folija stirodur 2 cm ab postojeća ploča 15 cm vazdušni prostor h=20 cm rigips tabla 125 mm		

Obračun površina po Pravilniku o načinu obračuna površine i zapremine objekata "Službeni list Crne Gore, broj 47/2013" od 8.10.2013.god., u skladu sa crnogorskim standardom MEST EN 15221-6.

br.	Oznaka	Površina u objektu	Površina (m²)
1.	LA	Površina etaže (Level Area)	520.63
2.	NLA	Nekorisna površina etaže (Non-functional Level Area)	11.80
3.	GFA	Bruto površina poda (Gross Floor Area) LA-NLA=GFA	508.83
4.	ECA	Površina pod spoljašnjom konstrukcijom (Exterior Construction Area)	31.17
5.	IFA	Unutrašnja površina poda (Internal Floor Area) GFA-ECA=IFA	477.66
6.	ICA	Površina pod unutrašnjom konstrukcijom (Interior Construction Area)	14.72
7.	NFA	Neto površina poda (Net Floor Area) IFA-ICA=NFA	462.94
8.	PWA	Površina pod pregradnim zidovima (Partition Wall Area)	16.91
9.	NRA	Neto površina prostorija (Net Room Area) NFA-PWA=NRA; TA+CA+AA+PA=NRA	446.13
10.	TA	Površina tehničkih prostorija (Technical Area)	-
11.	CA	Površina za komunikaciju (Circulation Area)	96.09
12.	AA	Površina sanitarnih prostorija (Amenity Area)	15.34
13.	PA	Površina primarne namjene (Primary Area)	334.70

LEGENDA :

- Armirani beton
- Giter blok, d=19cm
- Betonski pregradni blok, d=12cm
- Rigips zid, d=12cm
- Stiropor, d=10 cm
- Akustik panel, d=5 cm
- Keramičke pločice
- Antistatik pod
- Parket
- Betonske površine

NAPOMENE:

- Sve mjere prije otpočinjanja radova provjeriti na licu mjesta
- Sve mjere date su u centimetrima
- Sve visinske kote date su u metrima
- Visine parapeta u osnovama date su od kote gotove betonske ploče do ivice zidanog ili betonskog dijela parapeta (zidarska mjera)
- **Zidna mjere vrata su definisane od gotovog poda u novoprojektovanom stanju, u planu intervencija otvor je definisan od ab podne ploče**
- Površine svih stepeništa u tabeli predstavljaju horizontalnu projekciju
- Svi detalji spoljašnjih i unutrašnjih zidova, kao i međuspratnih konstrukcija i krova urađeni su u skladu sa Proračunom toplotne zaštite
- Sve mjere otvora za izradu vrata i prozora uzeti na licu mjesta
- Izmjene u projektu za vreme građenja vršiti samo uz saglasnost Autora-Odg.projektanta.
- Samo ovjereni crteži od strane Autora-Odg.projektanta mogu se koristiti za izvođenje
- U slučaju neusaglašenosti mjera ili opisa obavestiti Autora - Odgovornog projektanta

PROJEKTANT:	Agencija za projektovanje i planiranje -Nikšić-	INVESTITOR:	Radio i Televizija Nikšić
Objekat:	Radio i Televizija Nikšić	Lokacija:	Dom revolucije Nikšić, k.p. 1055, UP1, zona B, blok 1, DUP "Centar"
Glavni inženjer:	Nevena Delibašić, spec.sci.arh.	Vrsta tehničke dokumentacije:	Glavni projekat rekonstrukcije prostorija objekta Doma revolucije u Nikšiću
Odgovorni inženjer:	Nevena Delibašić, spec.sci.arh.	Dio tehničke dokumentacije:	Arhitektura — Razmjera: 1:50
Saradnik/ci:	mr Milena Nikolić, dipl.ing.arh. Ilija Pižurica, spec.sci.arh.	Prilog:	Osnova prizemlja - novoprojektovano stanje — Br. priloga: 15 — Broj lista:
Datum izrade i M. P.		Datum revizije i M. P.	

+0.00 REFERENTNA KOTA-KOTA PODNE PLOČE PRIZEMLJA

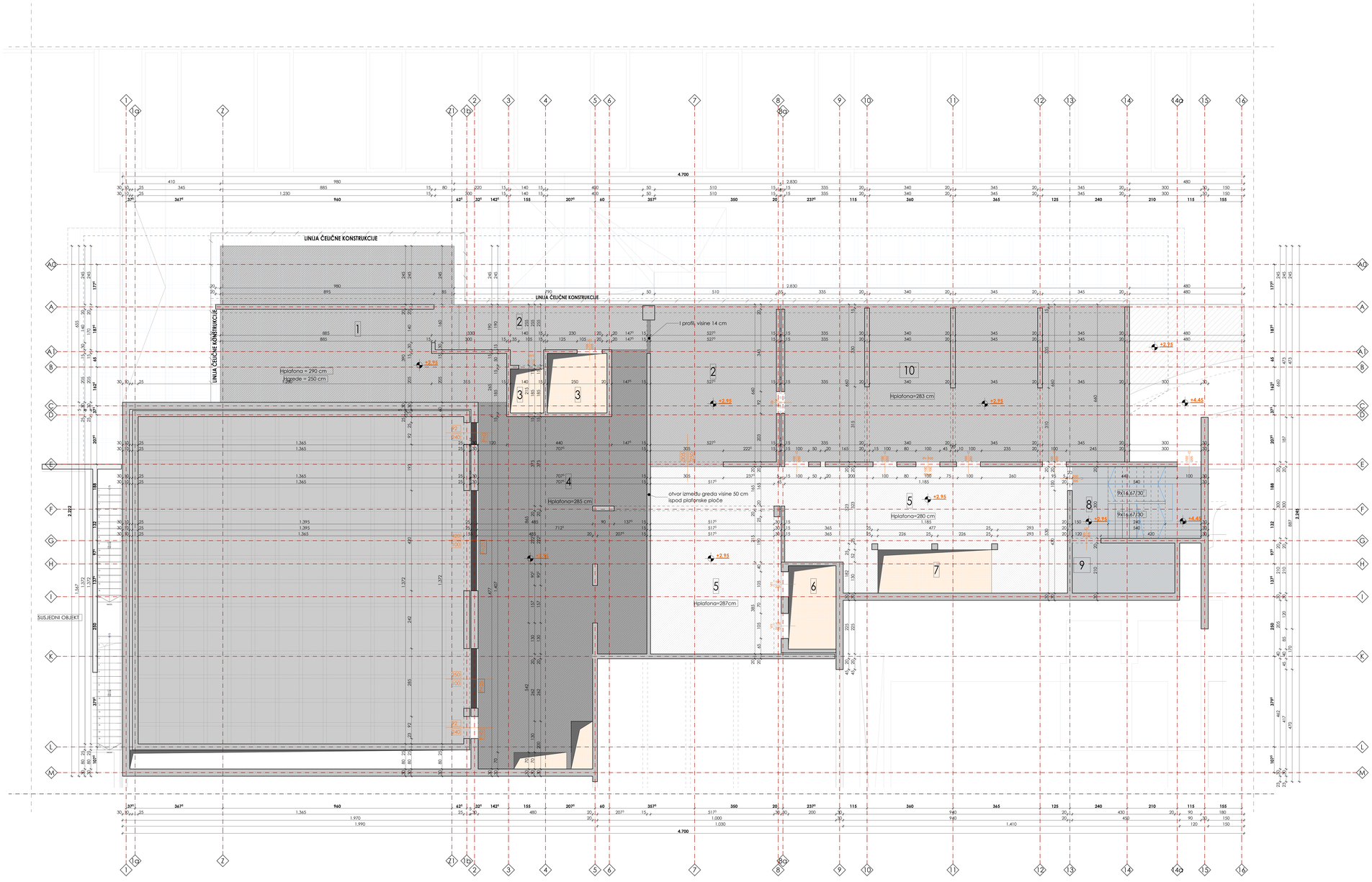

I SPRAT - POSTOJEĆE STANJE

n°	Namjena prostorije	P (m²)	O (m²)	Pod	Zidovi	Plafon
1	Prostorija 1	67.11	35.30	Betonska ploča	Armiranobetonski beton	N. beton
2	Prostor 2	51.34	30.80	Betonska ploča	Armiranobetonski beton	N. beton
3	Ulitovaka zidno	8.84	13.05	-	Armiranobetonski beton	-
4	Prostor 3	94.43	50.24	Betonska ploča	Armiranobetonski beton	N. beton
5	Prostor 4	93.84	55.74	Betonska ploča	Armiranobetonski beton	N. beton
6	Ulitovaka zidno	7.00	11.00	-	-	-
7	Atrijum	8.68	-	-	-	-
8	Ugaonikovo stepenište	16.20	15.80	Betonska ploča	Armiranobetonski beton	N. beton
9	Prostorija uz stepenište	9.27	11.80	Betonska ploča	Armiranobetonski beton	N. beton
10	Prostorija 3	92.10	37.40	Betonska ploča	Armiranobetonski beton	N. beton
Σ NETO površina		448.13				
Σ BRUTO površina etaže		494.50				

NETO POVRŠINA OBJEKTA 1718.07 m² BRUTO POVRŠINA OBJEKTA 1948.33 m²

Obračun površina po:
Pravilniku o načinu obračuna površine i zapremine objekata "Službeni list Crne Gore, broj 47/2017" od 8.10.2013.god.,uz akcisu sa izmjenama i dopunama **MEST EN 15221-6**
Nadležnoj jedinici gradnje (Direkcija za izgradnju Nikšić)
NEA-PANARIĆA, ŠAĆA-KAKAPANIĆA

LEGENDA:

	Betonske površine
	Betonske površine
	Betonske površine
	Šupljine za Ulitovaka okna, instalacioni kanlovi, prazni prostori

NAPOMENE:
- Sve mjere prije otpočinjanja radova provjeriti na licu mjesta
- Sve mjere date su u centimetrima
- Sve visinske kote date su u metrima
- Visine parapeta u ganvanma date su od kote gotove betonske ploče do kote zidanog ili betonskog dijela parapeta (izdanka rijeke)
- Zidna mjere vrata su definisane od gotovog poda u novoprojektovanom stanju, u planiranom otvoru je definisan od dž podne ploče
- Površine svih dijelova u tabeli predstavlju horizontalnu projekciju
- Sve mjere treba provjeriti na licu mjesta, kao i međuspratnih konstrukcija i krova: urađeni su u skladu sa Pravilnikom tehničke zaštite
- Sve mjere otvora za izradu vrata i prozora uzeti na licu mjesta
- Izmjene u projektu za vrijeme gradenja vršiti samo uz saglasnost Autora-Odg.projektanta.
- Samo ovjereni crteži od strane Autora-Odg.projektanta mogu se koristiti za izvođenje
- U slučaju neusaglašenosti mjera ili opisa obavestiti Autora - Odgovornog projektanta

PROJEKTANT : Agencija za projektovanje i planiranje -Nikšić-	INVESTITOR: Radio i Televizija Nikšić
Objekat: Radio i Televizija Nikšić	LOKACIJA: Dom revolucije Nikšić, k.p. 1055, UP1, zona B, blok 1, DUP "Centar"
Glavni inženjer: Nevena Delibašić, spec.sci.arh.	Vrsta tehničke dokumentacije: Glavni projekat rekonstrukcije prostorija objekta Doma revolucije u Nikšiću
Odgovorni inženjer: Nevena Delibašić, spec.sci.arh.	Dio tehničke dokumentacije: Arhitektura — Razmjera: 1:50
Saradnik(ci): mr Milena Nikolić, dipl.ing.arh. Ilija Pižurica, spec.sci.arh.	Prilog: Osnova I sprata-postojeće stanje — Br. priloga: 4 — Broj lista:
Datum izrade I M. P.:	Datum revizije I M. P.:

+0.00 REFERENTNA KOTA-KOTA PODNE PLOČE PRIZEMLJA

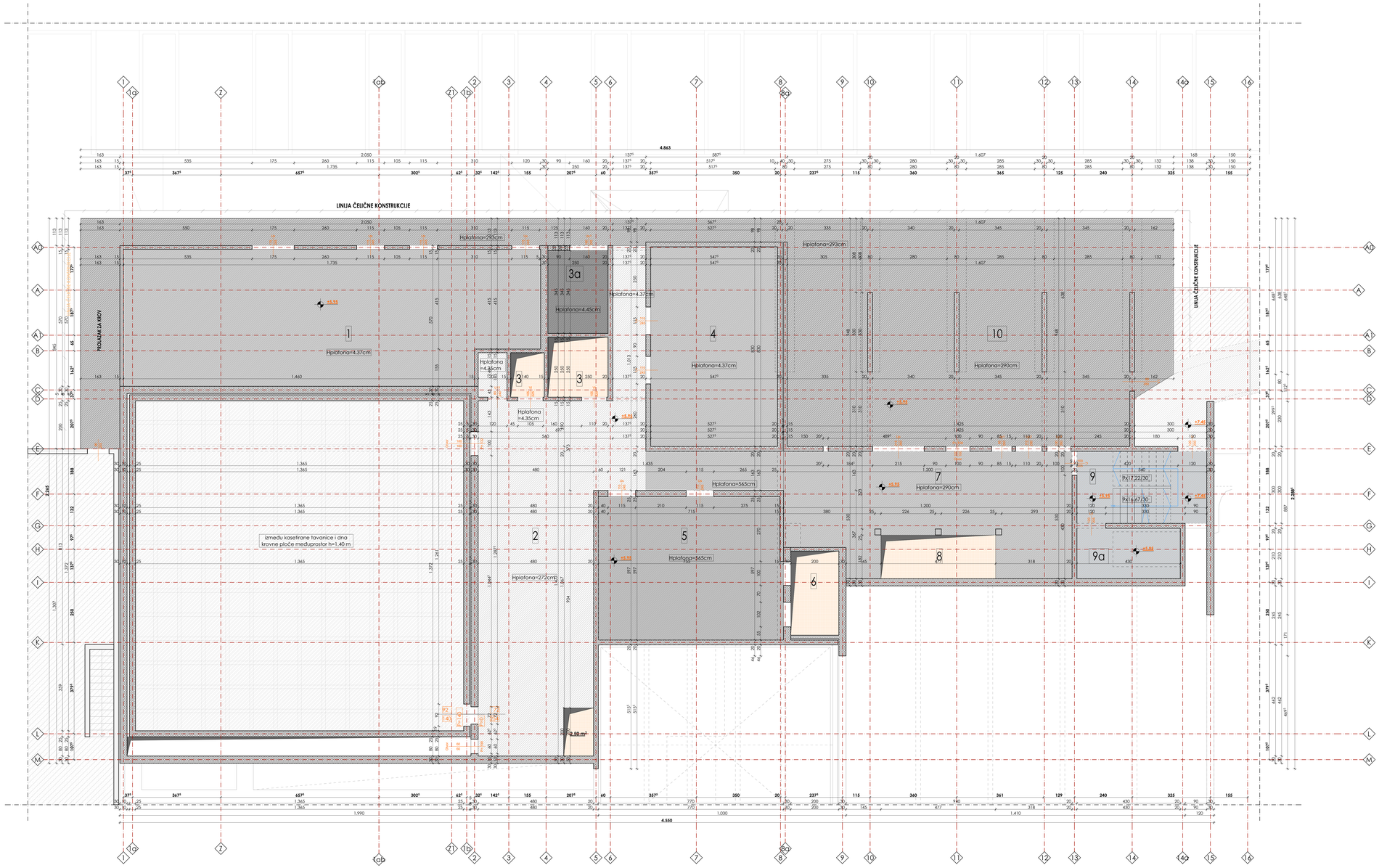

II SPRAT - POSTOJEĆE STANJE

n°	Namjena prostorije	P (m²)	Q (m³)	Pod	Zidovi	Plafon
1	Prostorija 1	94.63	65.30	Betonska ploča	Armiranobetonski beton	N. beton
2	Prostor I	87.73	59.80	Betonska ploča	Armiranobetonski beton	N. beton
3	Liftovska okna	8.84	13.05	-	Armiranobetonski beton	-
3a	Prostorija 2	8.63	12.00	Betonska ploča	Armiranobetonski beton	N. beton
4	Prostorija 3	43.78	27.43	Betonska ploča	Armiranobetonski beton	N. beton
5	Prostorija 4	45.56	27.32	Betonska ploča	Armiranobetonski beton	N. beton
6	Liftovska okna	7.00	11.00	-	-	-
7	Prostorija 5	60.69	44.45	Betonska ploča	Armiranobetonski beton	N. beton
8	Antrejm	8.86	-	-	-	-
9	Zajedničko stepenište	16.20	15.80	Betonska ploča	Armiranobetonski beton	-
9a	Prostorija uz stepenište	9.33	11.80	Betonska ploča	Armiranobetonski beton	N. beton
10	Prostor 2	191.22	64.12	Betonska ploča	Armiranobetonski beton	N. beton
Σ NETO površine		572.41				
Σ BRUTO površina etaže		637.01				

NETO POVRŠINA OBJEKTA 1718.07 m² BRUTO POVRŠINA OBJEKTA 1948.33 m²

Obračun površina sa:
Pravilnikom o načinu obračuna površine i zapremine objekata "Službeni list CRNE GORE", broj 47/2013 od 8.10.2013.godi.,u skladu sa Naćelu jedinstva prostora, iz Elaborata: Elaborat Revizije Arhitektonskog projekta, IMPA-PWA-HIBAC, TA-FC,A+K,A+P,A+HIBA.

LEGENDA:

	Betonske površine
	Betonske površine
	Betonske površine
	Šupljina za liftovska okna, instalacioni šahtovi, prazni prostori

PROJEKTANT: Agencija za projektovanje i planiranje -Nikšić-		INVESTITOR: Radio i Televizija Nikšić	
Objekat:	Radio i Televizija Nikšić	LOKACIJA: Dom revolucije Nikšić, k.p. 1055, UP1, zona B, blok 1, DUP "Centar"	
Glavni inženjer:	Nevena Delibašić, spec.sci.arh.	Vrsta tehničke dokumentacije: Glavni projekat rekonstrukcija prostorija objekta Doma revolucije u Nikšiću	
Odgovorni inženjer:	Nevena Delibašić, spec.sci.arh.	Dio tehničke dokumentacije: Arhitektura	Razmjera: 1:50
Saradnik(ci):	mr Milena Nikolić, dipl.ing.arh. Ilija Pižurica, spec.sci.arh.	Prilog: Osnova II sprata-postojeće stanje	Br.priloga: 5 / Broj lista:
Datum izrade / M. P.:		Datum revizije / M. P.:	

+0.00 REFERENTNA KOTA-KOTA PODNE PLOČE PRIZEMLJA

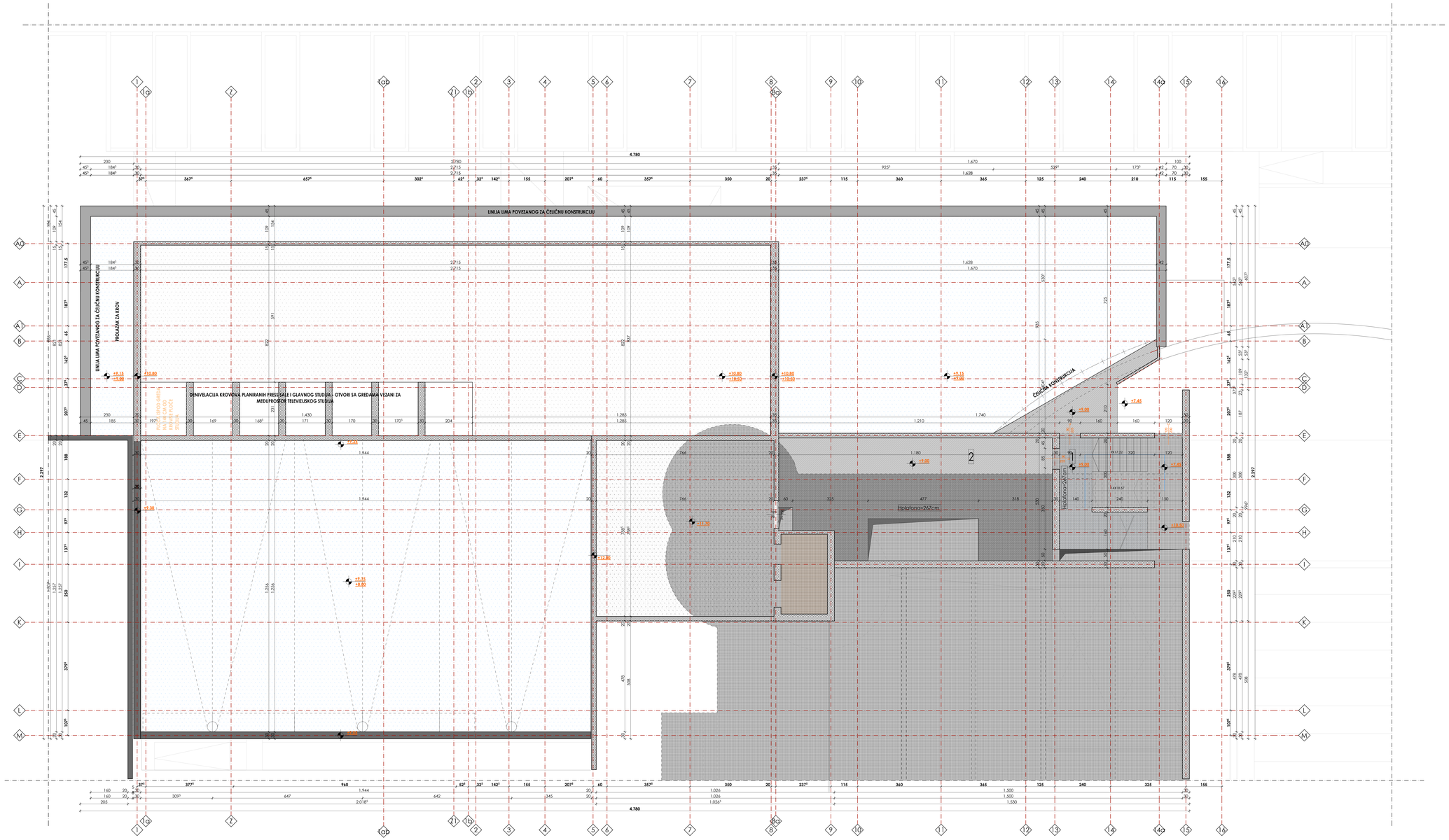

LEGENDA POVRŠINA
III SPRAT - POSTOJEĆE STANJE

n°	Namjena prostorije	P (m²)	O (m²)	Pod	Zidovi	Plafon
1	Zajednička stepeništa	10,56	14,20	Betonska ploč.	-	Betonska ploč.
2	Predprostorija	50,14	34,20	Betonska ploč.	-	Betonska ploč.
Z NETO površina		60,70				
Z BRUTO površina etaže		83,20				

NETO POVRŠINA OBJEKTA 1718,07 m² BRUTO POVRŠINA OBJEKTA 1948,33 m²

PROJEKTANT :	Agencija za projektovanje i planiranje -Nikšić-
INVESTITOR :	Radio i Televizija Nikšić
Objekat:	Radio i Televizija Nikšić
Lokacija:	Dom revolucije Nikšić, k.p. 1055, UP1, zona B, blok 1, DUP "Centar"
Glavni inženjer:	Nevena Delibašić, spec.sci.arh.
Vrsta tehničke dokumentacije:	Glavni projekat rekonstrukcije prostorija objekta Doma revolucije u Nikšiću
Odgovorni inženjer:	Nevena Delibašić, spec.sci.arh.
Dio tehničke dokumentacije:	Arhitektura
Razmjera:	1:50
Saradnik/ci:	mr Milena Nikolić, dipl.ing.arh. Ilija Pižurica, spec.sci.arh.
Prilog:	Osnova III sprata i krovnih ravni-postojeće stanje
Br. prilogu:	6
Broj kolo:	
Datum izrade i M. P.:	
Datum revizije i M. P.:	

relativna kota (kota gotovog poda)
apsolutna kota (kota ab ploče)

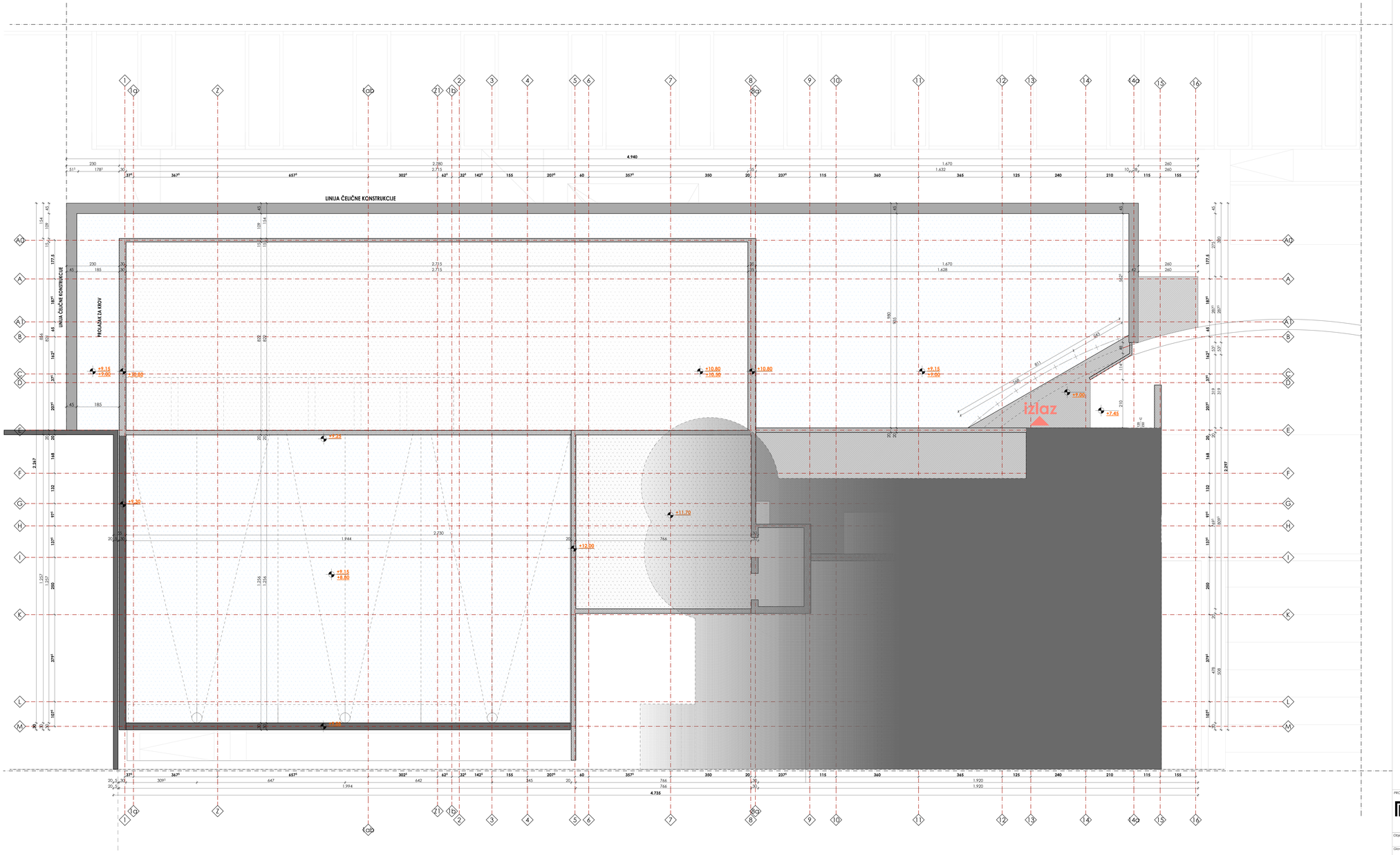

PROJEKTANT : Agencija za projektovanje i planiranje -Nikšić-	INVESTITOR : Radio i Televizija Nikšić
Objekat: Radio i Televizija Nikšić	LOKACIJA: Dom revolucije Nikšić, k.p. 1055, UP1, zona B, blok 1, DUP "Centar"
Glavni inženjer: Nevena Delibašić, spec.sci.arh.	VRSTA tehničke dokumentacije: Glavni projekat rekonstrukcije prostorija objekta Doma revolucije u Nikšiću
Odgovorni inženjer: Nevena Delibašić, spec.sci.arh.	Dio tehničke dokumentacije: Arhitektura — Razmjera: 1:50
Saradnik(ci): mr Milena Nikolić, dipl.ing.arh. Ilija Pižurica, spec.sci.arh.	Prilog: Osnova krova-postojeće stanje — br.priloga: 7 — Broj lista:
Datum izrade i M. P.:	Datum revizije i M. P.:

GEODETSKA SITUACIJA KAT.PARCELE 1055
KO NIKŠIĆ

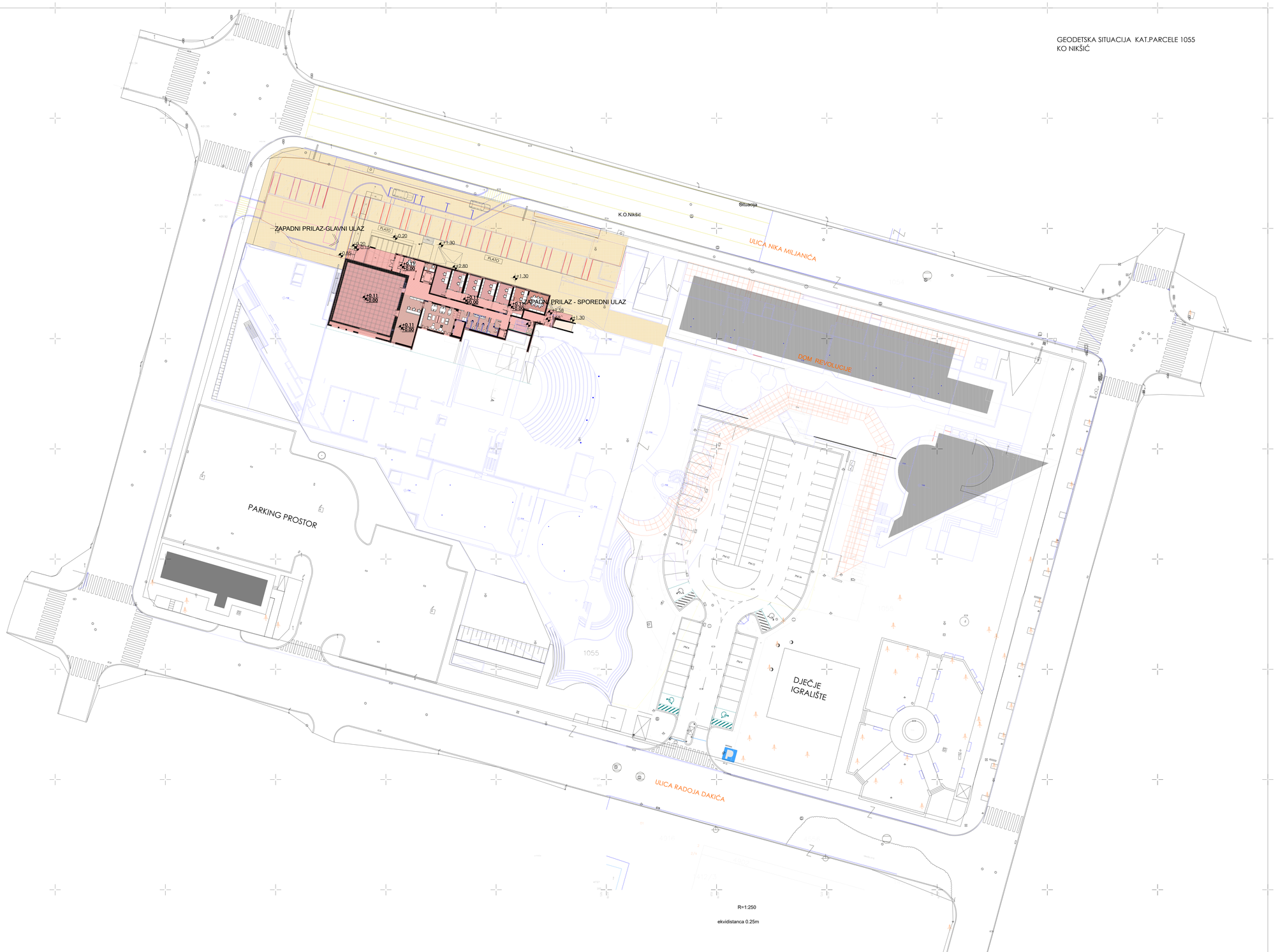

LEGENDA:

- PTT
- SLIVNIK
- ŠAHTA
- KANDELABER
- RASVJETA
- DRVO
- HIDRANT
- PTT-ORMAR
- SAOB.ZNAK
- SEMAFOR
- RASVJETA
- ČESMA
- ŠAHTA
- POLIGON
- SPOLJNO UREĐENJE PLANIRANO II FAZOM IZGRADNJE, NIJE PREDMET OVOG PROJEKTA
- OBUHVAT PREDMETNOG PROJEKTA
- SPOLJNO UREĐENJE - OBUHVAT II FAZE BUDUĆEG GLAVNOG PROJEKTA SPOLJNOG UREĐENJA

GEODETSKA MREŽA

P100	6577844.475	4737501.113 631.16
P101	6577918.326	4737364.654 631.66
P103	6578011.332	4737337.589 632.48
P104	6577952.345	4737490.89 631.23
P105	6578022.546	4737445.225 632.46
P106	6578024.586	4737432.11 634.081
P107	6578008.888	4737355.947 631.25
P108	6577997.598	4737366.66 634.269
P109	6578137.085	4737419.942 633.61

Urbanistički parametri :

Rekonstrukcija prostorija u okviru objekta Doma revolucije
Iz= 734.31 m² (objekat)/20607 m²=0,03 (spratnosti P+III)
Ii= 2019.32 m² (objekat) / 20607 m²=0,09 (spratnosti P+III)

PROJEKTANT : Agencija za projektovanje i planiranje -Nikšić-		INVESTITOR : Radio i Televizija Nikšić	
Objekat:	Radio i Televizija Nikšić	LOKACIJA: Dom revolucije Nikšić, k.p. 1055, UP1, zona B, blok 1, DUP "Centar"	
Glavni inženjer:	Nevena Delibašić, spec.sci.arh.	Vrsta tehničke dokumentacije: Glavni projekat rekonstrukcija prostorija objekta Doma revolucije u Nikšiću	
Odgovorni inženjer:	Nevena Delibašić, spec.sci.arh.	Sio tehničke dokumentacije: Arhitektura	Razmjera: 1:250
Saradnik(ci):	mr Milena Nikolić, dipl.ing.arh. Ilija Pižurica, spec.sci.arh.	Prilog: Situacija - novoprojektovano stanje	Br.priloga: 8 / Broj lista:
Datum izrade i M. P.:		Datum revizije i M. P.:	

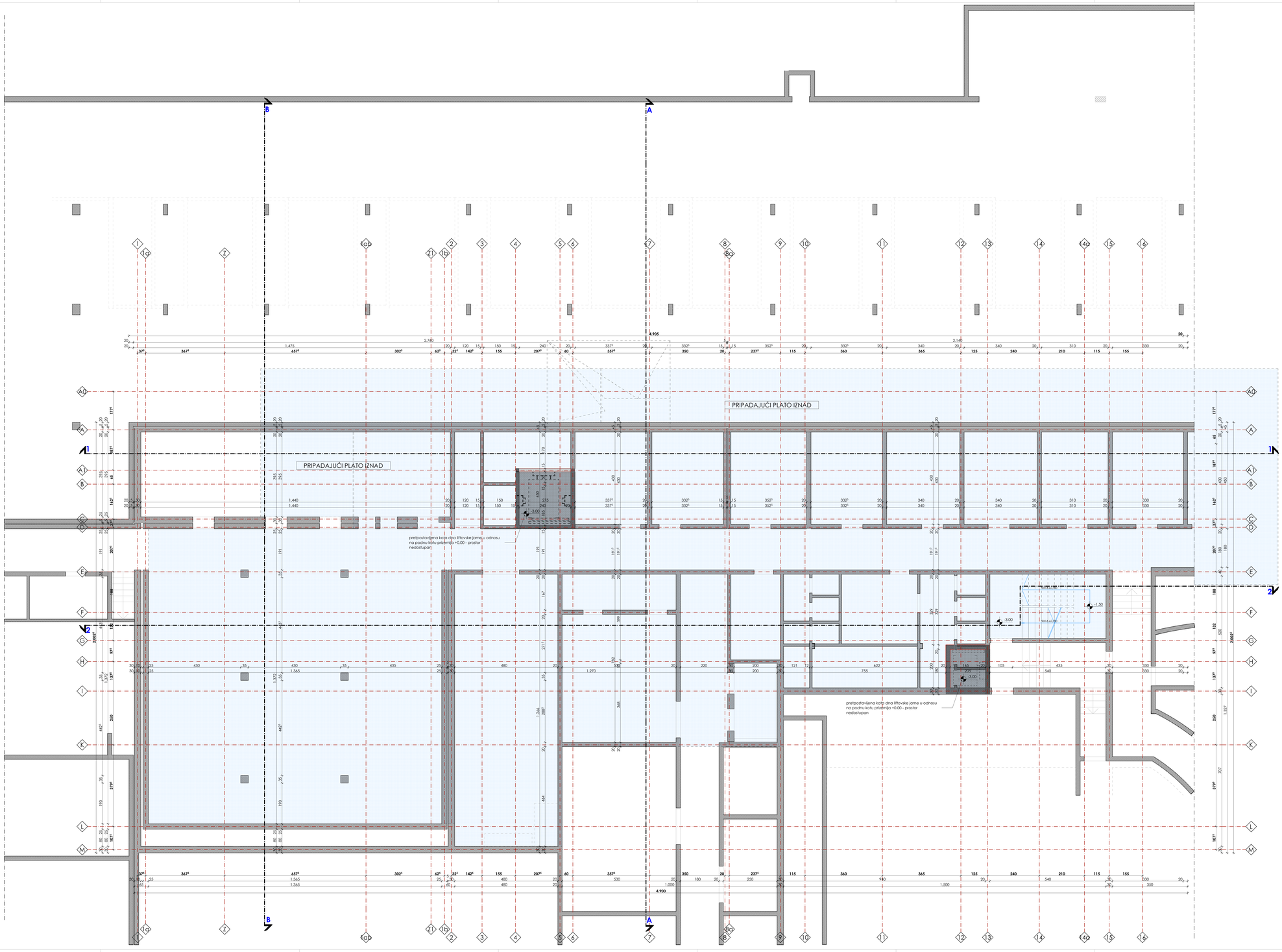

LEGENDA :

	Predmetne prostorije iznad podruma

PROJEKTANT : **Agencija za projektovanje i planiranje -Nikšić-**	INVESTITOR : **Radio i Televizija Nikšić**
Objekat: **Radio i Televizija Nikšić**	Lokacija: **Dom revolucije Nikšić, k.p. 1055, UP1, zona B, blok 1, DUP "Centar"**
Glavni inženjer: **Nevena Delibašić, spec.sci.arh.**	Vrsta tehničke dokumentacije: **Glavni projekat rekonstrukcije prostorija objekta Doma revolucije u Nikšiću**
Odgovorni inženjer: **Nevena Delibašić, spec.sci.arh.**	Dio tehničke dokumentacije: **Arhitektura** — Razmjera: 1:50
Saradnik/ci: **mr Milena Nikolić, dipl.ing.arh. Ilija Pižurica, spec.sci.arh.**	Prilog: **Osnova podruma-novoprojektovano stanje** — Br.priloga: 9 — Broj lista:
Datum izrade i M. P.:	Datum revizije i M. P.:

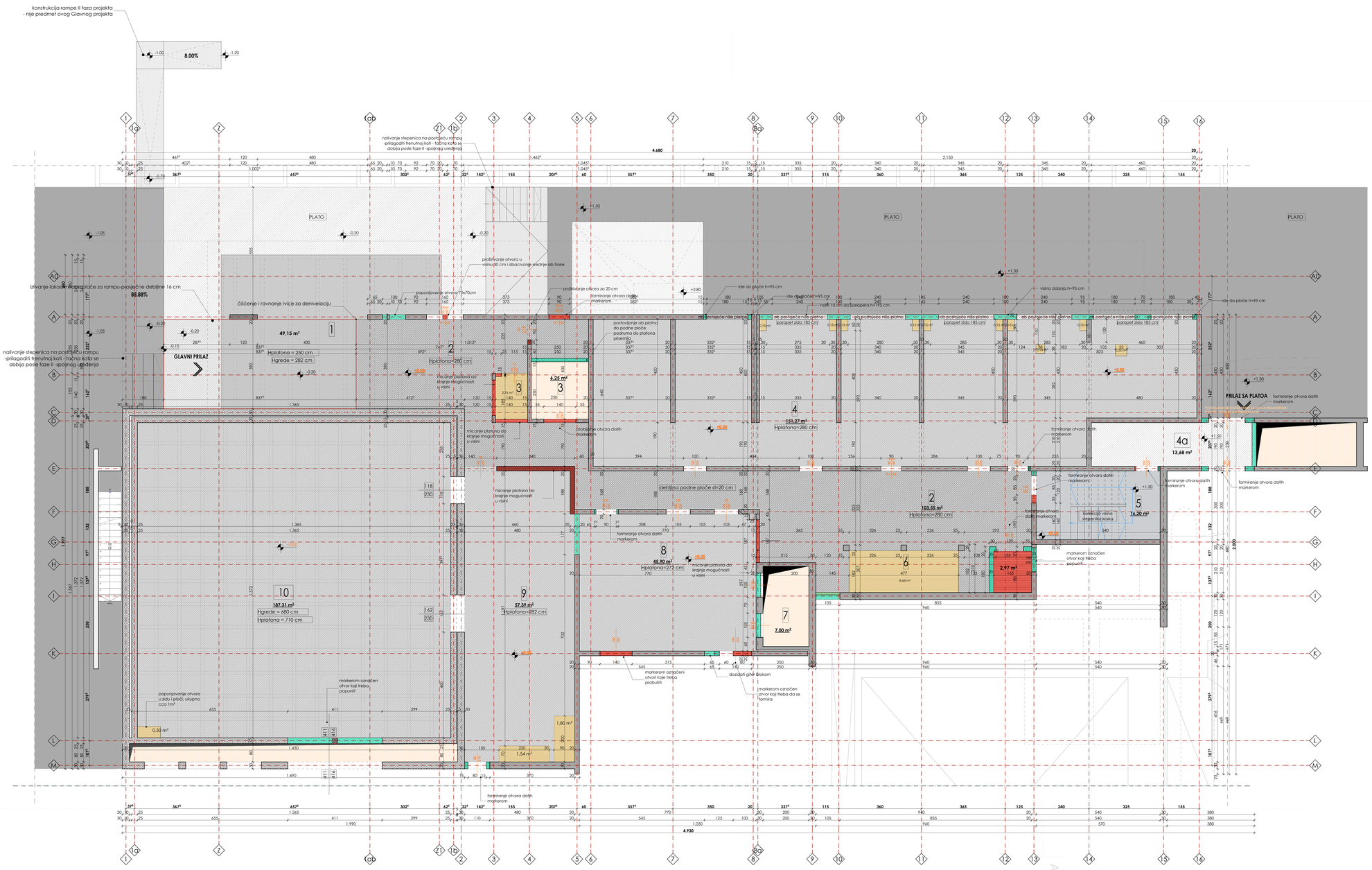

+0.00 REFERENTNA KOTA-KOTA PODNE PLOČE PRIZEMLJA

(apsolutna kota (kota ab ploče)

LEGENDA - POSTOJEĆE STANJE

	postojeća ab platna d=15-30 cm
	betonske površine

LEGENDA - PLAN INTERVENCIJA

	popunjavanje ab ploče d=15 cm
	uklanjanje - rušenje -probijanje ab platna, ploče
	dogradnja - postavljanje ab platana d=15-20-25 cm
	dogradnja giter blokom d=20 cm
	dogradnja betonskim blokom d=12 cm

NAPOMENE:
- Sve mjere prije otpočinjanja radova provjeriti na licu mjesta
- Sve mjere date su u centimetrima
- Sve visinske kote date su u metrima
- Visine parapeta u cenovama date su od kote gotove betonske ploče do krivce zidanog ili betonskog dijela parapeta (zidarska mjera)
- Žalno mjere vrata su definisane od gotovog poda u novoprojektovanom stanju, u planiranom otvor je definisan od da podne ploče
- Pravilne vrh stepeništa u tabeli predstavlju horizontalnu projekciju
- Svi detalji spojeljnih i unutrašnjih zidova, kao i međuspratnih konstrukcija i krova urađeni su u skladu sa Pravoćrtnom topiačne zdrtte
- Sve mjere otvora za izradu vrata i prozora uzeti na licu mjesta
- Izmjene u projektu za vrijeme gradenja vršiti samo uz saglasnost Autora-Odg.projektanta.
- Samo ovjereni crteži od strane Autora-Odg.projektanta mogu se koristiti za izvođenje
- U slučaju neusaglašenosti mjera ili opisa obavestiti Autora - Odgovornog projektanta

PROJEKTANT : Agencija za projektovanje i planiranje -Nikšić-		INVESTITOR : Radio i Televizija Nikšić	
Objekat:	Radio i Televizija Nikšić	Lokacija: Dom revolucije Nikšić, k.p. 1055, UP1, zona B, blok 1, DUP "Centar"	
Glavni inženjer:	Nevena Delibašić, spec.sci.arh.	Vrsta tehničke dokumentacije: Glavni projekat rekonstrukcije prostorija objekta Doma revolucije u Nikšiću	
Odgovorni inženjer:	Nevena Delibašić, spec.sci.arh.	Dio tehničke dokumentacije: Arhitektura	Razmjera: 1:50
Saradnik/cc:	mr Milena Nikolić, dipl.ing.arh. Ilija Pižurica, spec.sci.arh.	Plan: Osnova prizemlja-plan intervencija	Br.plana: 10 / Broj lista:
Datum izrade / M. P.:		Datum revizije / M. P.:	

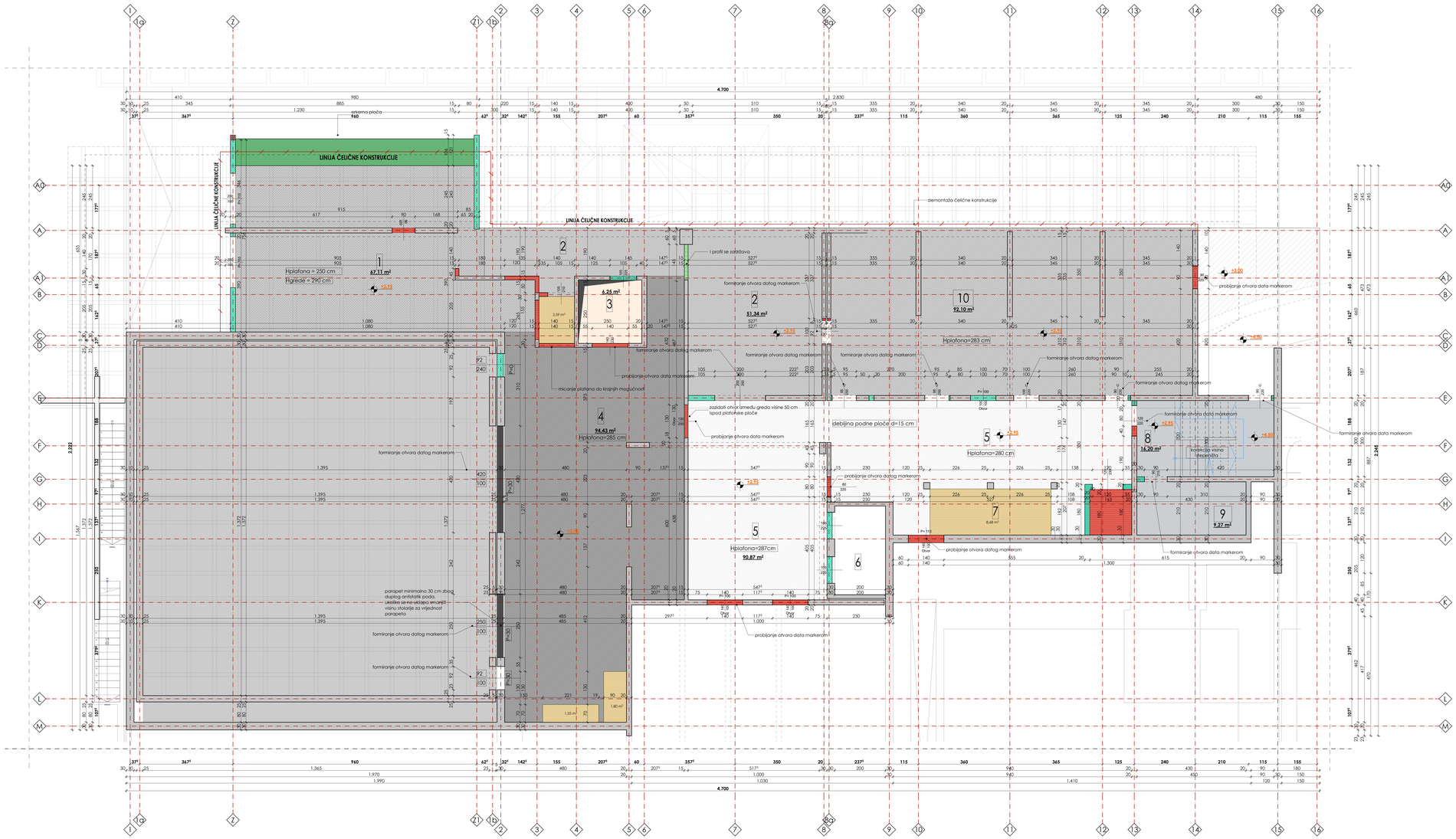

+0.00 REFERENTNA KOTA-KOTA PODNE PLOČE PRIZEMLJA

LEGENDA - POSTOJEĆE STANJE

	postojeća ab platna d=15-30 cm
	betonske površine

LEGENDA - PLAN INTERVENCIJA

	popunjavanje ab ploče d=15 cm
	uklanjanje - rušenje -probijanje ab platna, ploče
	dogradnja - postavljanje ab platna d=15-20-25 cm
	dogradnja gliter blokom d=20 cm
	uklanjanje čelične konstrukcije
	dodavanje podne ploče
	zidanje betonskim blokom d=12 cm

NAPOMENE:
- Sve mjere prije otpočinjanja radova provjeriti na licu mjesta
- Sve mjere date su u centimetrima
- Sve visinske kote date su u metrima
- Visine parapeta u renovama date su od kote gotove betonske ploče do kvce židanog ili betonskog dijela parapeta (zidarska mjera)
- Zidna mjera vrata su definirane od gotovog poda u novoprojektiranom stanju, u planiranom otvoru je definisan od ab podne ploče
- Površine svih stepeništa u tabeli predstavljaju horizontalnu projekciju
- Svi detalji spojevima i ukrućenjima (slova, kao i medusprataih konstrukcija) kroviva urađeni su u skladu sa Pravilnikom tehničke zaštite
- Sve mjere prije izvođenja radova provjeriti i prazana uzeti na licu mjesta
- Ovaj projekat ne smije se niseno gradenju vitih samo uz saglasnost Autora-Odg.projektanta.
- Samo ovjereni crteži od strane Autora-Odg.projektanta mogu se koristiti za izvođenje
- U slučaju nesvrgašćenosti mjera ili opisa obavestiti Autora - Odgovornog projektanta

PROJEKTANT : Agencija za projektovanje i planiranje -Nikšić-		INVESTITOR : Radio i Televizija Nikšić	
Objekat:	Radio i Televizija Nikšić	LOKACIJA: Dom revolucije Nikšić, k.p. 1055, UP1, zona B, blok 1, DUP "Centar"	
Glavni inženjer:	Nevena Delibašić, spec.sci.arh.	Vrsta tehničke dokumentacije: Glavni projekat nekonstrukcija prostorija objekta Doma revolucije u Nikšiću	
Odgovorni inženjer:	Nevena Delibašić, spec.sci.arh.	Dio tehničke dokumentacije: Arhitektura	Razmjera: 1:50
Saradnik/ci:	mr Milena Nikolić, dipl.ing.arh. Ilija Pižurica, spec.sci.arh.	Prilog: Osnova i sprata-plan intervencija	Br.priloga: 11 / Broj lista:
Datum izrade / M. P.:		Datum revizije / M. P.:	

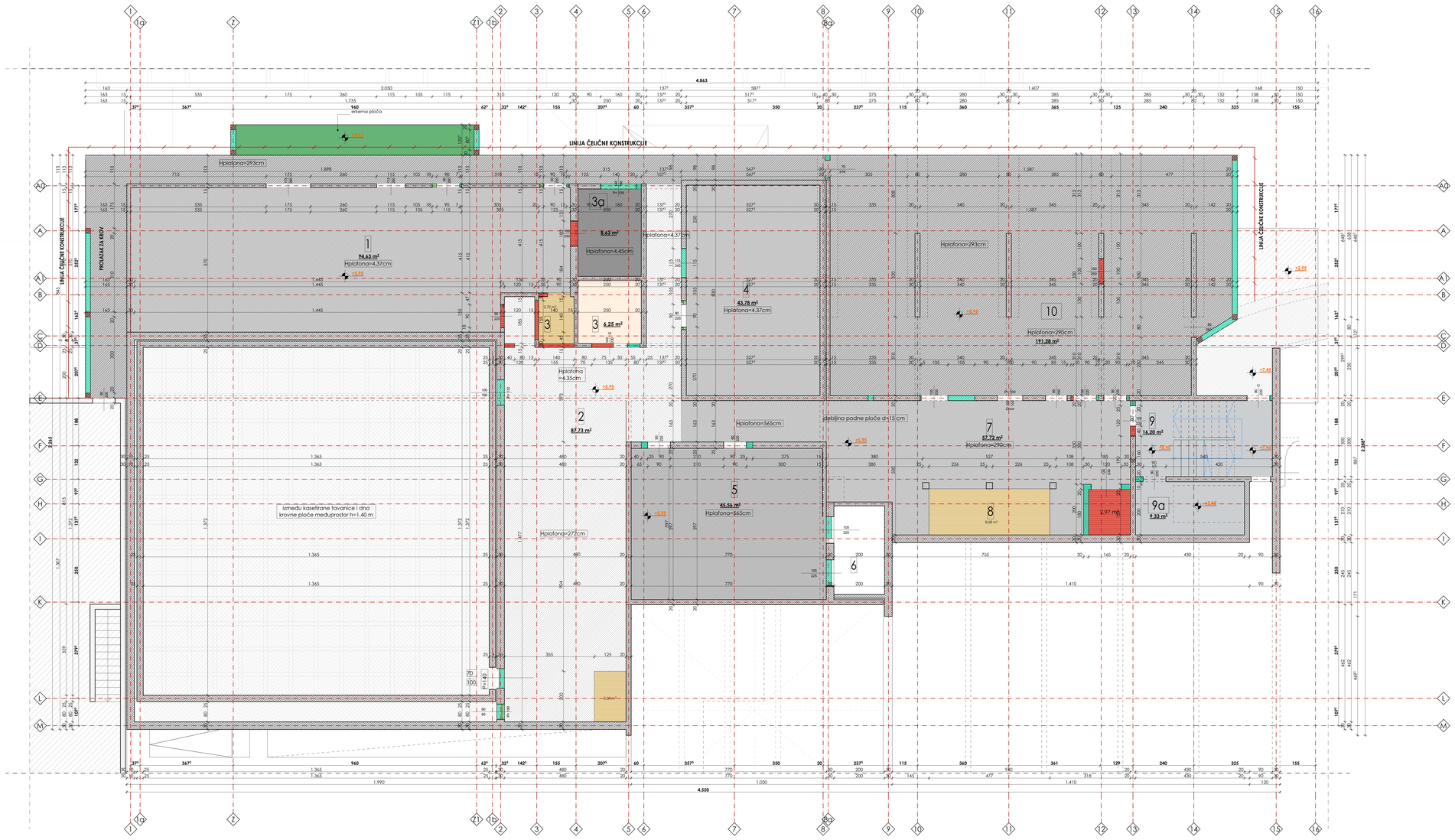

+0.00 REFERENTNA KOTA-KOTA PODNE PLOČE PRIZEMLJA

LEGENDA - POSTOJEĆE STANJE

	postojeća ab platna d=15-30 cm
	betonske površine

LEGENDA - PLAN INTERVENCIJA

	popunjavanje ab ploče d=15 cm
	uklanjanje - rušenje - probijanje ab platana, ploče
	dogradnja - postavljanje ab platana d=15-20-25 cm
	dogradnja gitter blokom d=20 cm
	uklanjanje čelične konstrukcije
	dodavanje podne ploče
	zidanje betonskim blokom d=12 cm

NAPOMENE:
- Sve mjere prije otpočinjanja radova provjeriti na licu mjesta
- Sve mjere date su u centimetrima
- Sve visinske kote date su u metrima
- Visine parapeta u osnovama date su od kote gotove betonske ploče do lvice zidanog ili betonskog dijela parapeta (zidanka mjera)
- Zidna mjere vrata su definisane od gotovog poda u novoprojektovanom stanju, u planiranom otvor je definisan od ab podne ploče
- Površine svih stepeništa u tabeli predstavljaju horizontalnu projekciju
- Svi detalji spojnjnih i uruhnjnih zidova, kao i međuspratnih konstrukcija i krova urađeni su u skladu sa Pravilnikom toplotne zaštite
- Sve mjere otvora za izradu vrata i prozora uzeti na licu mjesta
- Izmjene u projektu za vrsne gradenja vrlili samo uz saglasnost Autora-Odg.projektanta.
- Samo ovjereni crteži od strane Autora-Odg.projektanta mogu se koristiti za izvođenje
- U slučaju neusaglašenosti mjera ili opisa obavestiti Autora - Odgovornog projektanta

PROJEKTANT : Agencija za projektovanje i planiranje -Nikšić-		INVESTITOR : Radio i Televizija Nikšić	
Objekat:	Radio i Televizija Nikšić	Lokacija:	Dom revolucije Nikšić, k.p. 1055, UP1, zona B, blok 1, DUP "Centar"
Glavni inženjer:	Nevena Delibašić, spec.sci.arh.	Vrsta tehničke dokumentacije:	Glavni projekat rekonstrukcije prostorija objekta Doma revolucije u Nikšiću
Odgovorni inženjer:	Nevena Delibašić, spec.sci.arh.	Dio tehničke dokumentacije:	Arhitektura
			Razmjera: 1:50
Saradnik/ci:	mr Milena Nikolić, dipl.ing.arh. Ilija Pižurica, spec.sci.arh.	Prilog:	Osnova II sprata-plan intervencija
		Br. prilogu: 12	Broj lista:
Datum izrade i M. P.[1]		Datum revizije i M. P.[1]	

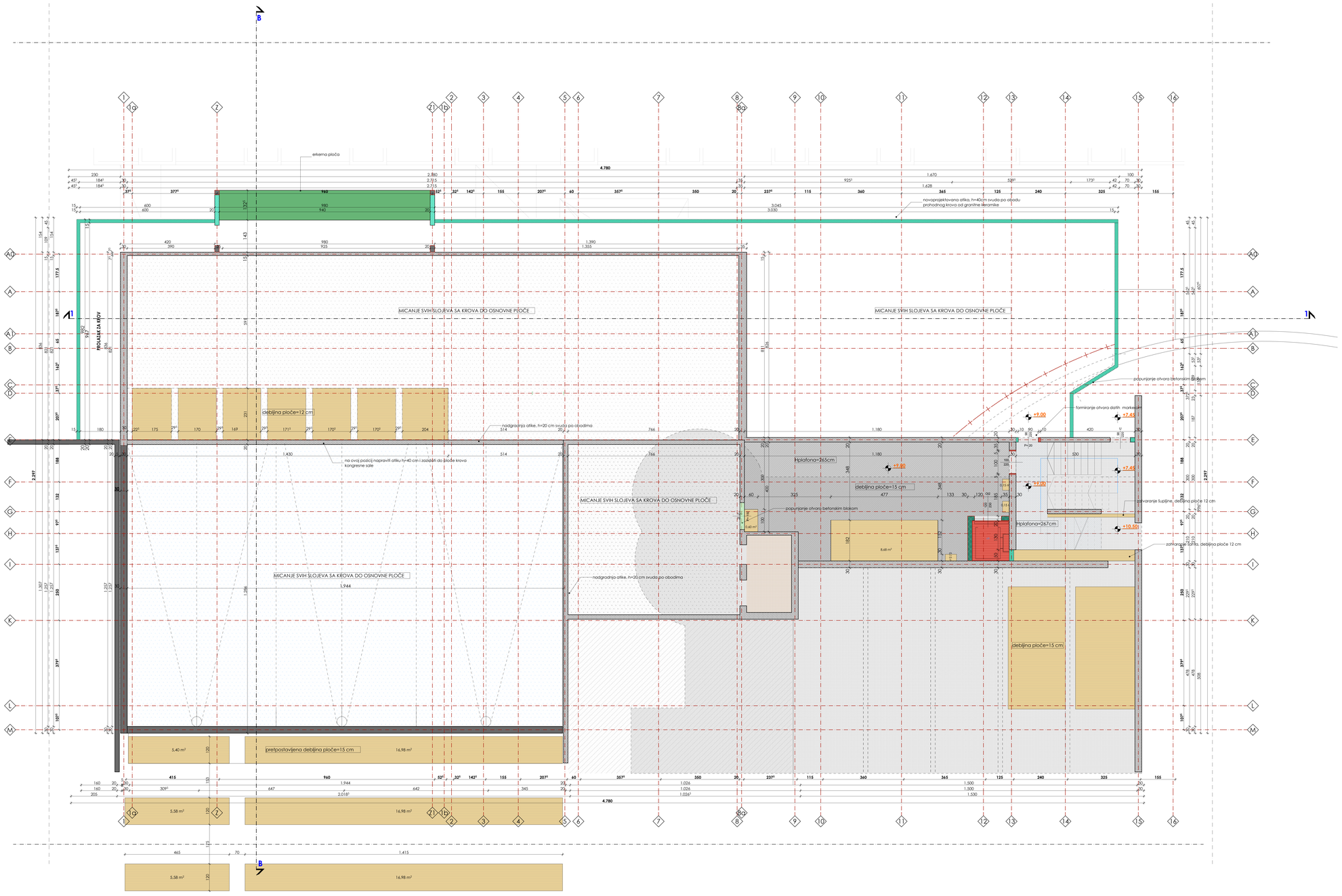

+0.00 REFERENTNA KOTA-KOTA PODNE PLOČE PRIZEMLJA

LEGENDA - POSTOJEĆE STANJE

	postojeća ab platna d=15-30 cm
	betonske površine

LEGENDA - PLAN INTERVENCIJA

	popunjavanje ab ploče d=15 cm
	uklanjanje - rušenje -probijanje ab platna, ploče
	dogradnja - postavljanje ab platna d=15-20-25 cm
	dogradnja gitter blokom d=20 cm
	uklanjanje čelične konstrukcije
	dodavanje podne ploče
	zidanje betonskim blokom d=12 cm

NAPOMENE:
- Sve mjere prije otpočinjanja radova provjeriti na licu mjesta
- Sve mjere date su u centimetrima
- Sve visinske kote date su u metrima
- Visine parapeta u osnovama date su od kote gotove betonske ploče do lica zidanog ili betonskog parapetnog zida
- Žičani mjere vrata su definisane od gotovog poda u novoprojektovanom stanju, u planiranom otvoru je definisan od ab podne ploče
- Pozicije svih zaseptrdlu u tabeli predstavljaju horizontalnu projekciju
- Svi detalji spadajući i unutrašnjih zidova, kao i međuspratnih konstrukcija i krova urađeni su u skladu sa Pravilnikom topotne zaštite
- Sve mjere otvora za izradu vrata i prozora uzeti na licu mjesta
- Izmjene u projektu za vrijeme gradenja vršiti samo uz saglasnost Autora-Odg.projektanta.
- Samo originalni crteži od strane Autora-Odg.projektanta mogu se koristiti za izvođenje
- U slučaju neusaglašenosti mjera ili opisa obavestiti Autora - Odgovornog projektanta

PROJEKTANT :	Agencija za projektovanje i planiranje -Nikšić-	INVESTITOR :	Radio i Televizija Nikšić
Objekat:	Radio i Televizija Nikšić	LOKACIJA:	Dom revolucije Nikšić, k.p. 1055, UP1, zona B, blok 1, DUP "Centar"
Glavni inženjer:	Nevena Delibašić, spec.sci.arh.	Vrsta tehničke dokumentacije:	Glavni projekat rekonstrukcija prostorija objekta Doma revolucije u Nikšiću
Odgovorni inženjer:	Nevena Delibašić, spec.sci.arh.	Cio tehničke dokumentacije:	Arhitektura
			Razmjera: 1:50
Saradnici:	mr Milena Nikolić, dipl.ing.arh. Ilija Pižurica, spec.sci.arh.	Prilog:	Osnova III i krovnih ravni sprata-plan intervencija
		Br.priloga:	13
Datum izrade i M.P.:		Datum revizije i M.P.:	

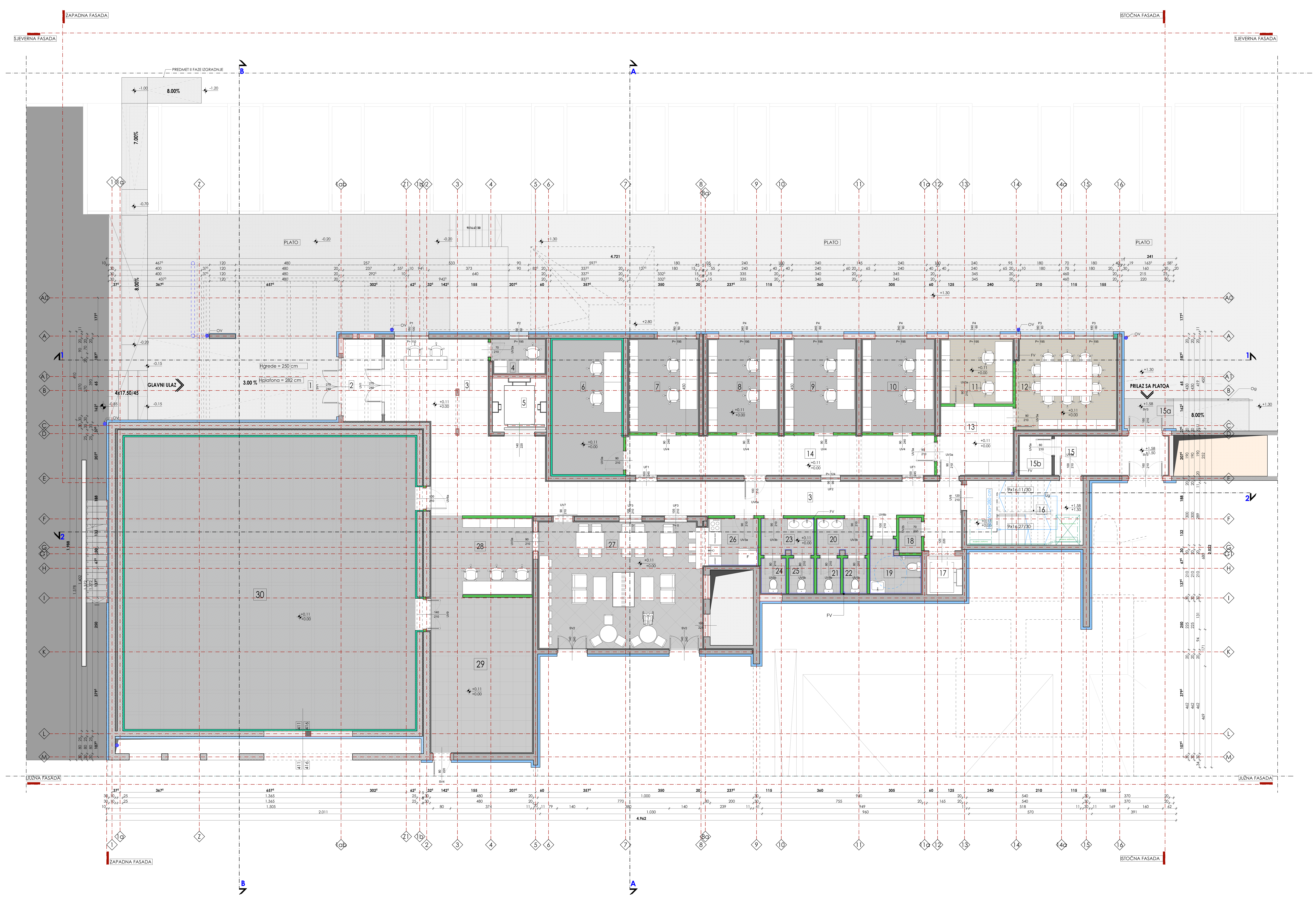

relativna kota (kota gotovog poda)
apsolutna kota (kota ab ploče)

LEGENDA POVRŠINA
PRIZEMLJE - NOVOPROJEKOVANO STANJE

n°	Namjena prostorije	P (m²)	O (m¹)	Pod	Zidovi	Plafon
1	Natkriveni podest	49.59	-	Betonska ploča	-	N. beton
2	Vjetrobran	6.84	11.20	Keramičke ploč.	Poludisperzija	Poludisperzija
3	Ulazni hol sa hodnikom	74.04	73.30	Keramičke ploč.	Poludisperzija	Poludisperzija
4	Izdavanja oglasa	3.97	8.26	Keramičke ploč.	Poludisperzija	Poludisperzija
5	Lift	6.25	10.00	-	Cem. malter	Cem. malter
6	"Gluva soba" - OFF soba	20.20	19.07	Antistatik pod	Poludisperzija	Poludisperzija
7	Montaža	13.96	15.11	Antistatik pod	Poludisperzija	Poludisperzija
8	Montaža	14.07	15.16	Antistatik pod	Poludisperzija	Poludisperzija
9	Montaža	14.29	15.10	Antistatik pod	Poludisperzija	Poludisperzija
10	Multimedijalna arhiva	14.51	15.36	Antistatik pod	Poludisperzija	Poludisperzija
11	Šef tehnike	10.03	12.70	Parket	Poludisperzija	Poludisperzija
12	Tehnika - osoblje	19.48	17.76	Parket	Poludisperzija	Poludisperzija
13	Predprostor	11.05	13.41	Keramičke ploč.	Poludisperzija	Poludisperzija
14	Hodnik	26.40	32.70	Keramičke ploč.	Poludisperzija	Poludisperzija
15	Zajednički predprostor	9.50	17.40	Keramičke ploč.	Poludisperzija	Poludisperzija
15a	Sporedni prilazni podest	3.18	-	Betonska ploča	-	-
15b	Prostorija za hidrofor	2.70	6.60	Keramičke ploč.	Poludisperzija	Poludisperzija
16	Zajedničko stepenište	16.20	16.70	Keramičke ploč.	Poludisperzija	Poludisperzija
17	Lift za lica sa invaliditetom	2.97	5.70	-	Cem. malter	Cem. malter
18	Ostava	1.70	5.40	Keramičke ploč.	Poludisperzija	Poludisperzija
19	Toalet za lica sa invaliditetom	5.18	10.00	Keramičke ploč.	Keramičke ploč.	Poludisperzija
20	Predprostor muškog toaleta	3.98	8.70	Keramičke ploč.	Keramičke ploč.	Poludisperzija
21	Muška wc kabina	1.83	5.22	Keramičke ploč.	Keramičke ploč.	Poludisperzija
22	Muška wc kabina	1.83	5.22	Keramičke ploč.	Keramičke ploč.	Poludisperzija
23	Predprostor ženskog toaleta	4.21	8.90	Keramičke ploč.	Keramičke ploč.	Poludisperzija
24	Ženska wc kabina	1.94	5.48	Keramičke ploč.	Keramičke ploč.	Poludisperzija
25	Ženska wc kabina	1.94	5.65	Keramičke ploč.	Keramičke ploč.	Poludisperzija
26	Priručna kuhinja	5.57	7.55	Keramičke ploč.	Poludisp./Ker.ploč.	Poludisperzija
27	Kafe klub	44.53	26.60	Keramičke ploč.	Poludisperzija	Poludisperzija
28	Šminkernica i garderoba	16.86	14.80	Keramičke ploč.	Poludisperzija	Poludisperzija
29	Predprostor glavnog studija	34.02	22.20	Keramičke ploč.	Poludisperzija	Poludisperzija
30	Glavni studio	182.95	54.10	Antistatik pod	Poludisperzija	Poludisperzija
	Σ NETO površina	625.77				
	Σ BRUTO površina etaže	734.31	prema Pravilniku 091/20 - 03.09.2020.g.		SA OBLOGOM	763.29

NETO POVRŠINA OBJEKTA 1724.57 m² BRUTO POVRŠINA OBJEKTA 2019.32 m²

SPOLJNI ZIDOVI

SPOLJNI ZID S1
bavalit u boji
fasada sistem "DEMIT", stiropor d=10 cm
ab postojeći zid d=20 cm
potkonstrukcija za rigips - CD profili 60x27
gipskartonska ploča 125 mm
glet
boja

SPOLJNI ZID S1a
bavalit u boji
fasada sistem "DEMIT", stiropor d=10 cm
giter blok d=20 cm
potkonstrukcija za rigips - CD profili 60x27
gipskartonska ploča 125 mm
glet
boja

SPOLJNI ZID S2
bavalit u boji
fasada sistem "DEMIT", stiropor d=10 cm
ab postojeći zid d=20 cm
potkonstrukcija za rigips - CW profili 50
akustik panel 48 mm
gipskartonska ploča 2x125 mm
glet
boja

SPOLJNI ZID S3
bavalit u boji
fasada sistem "DEMIT", stiropor d=10 cm
ab postojeći zid d=30 cm
cementni malter 1.5 cm

SPOLJNI ZID S3a
bavalit u boji
fasada sistem "DEMIT", stiropor d=10 cm
ab postojeći zid d=30 cm
cementni malter 1.5 cm
glet
boja

SPOLJNI ZID S4
bavalit u boji
fasada sistem "DEMIT", stiropor d=10 cm
ab postojeći zid d=30 cm
potkonstrukcija za rigips - CD profili 60x27
gipskartonska ploča 125 mm
keramika + ljepak 1.5 cm

SPOLJNI ZID S5
ab postojeći zid d=15+5(dil.)+20 cm
fasada sistem "DEMIT", stiropor d=10 cm

SPOLJNI ZID S6
bavalit u boji
fasada sistem "DEMIT", stiropor d=10 cm
ab postojeći zid d=25 cm
potkonstrukcija za rigips - CW profili 50
akustik panel 48 mm
gipskartonska ploča 2x125 mm
glet
boja

SPOLJNI ZID S7
bavalit u boji
fasada sistem "DEMIT", stiropor d=10 cm
ab postojeći zid d=30+5(dil.)+25 cm
potkonstrukcija za rigips CW i UW 50/50/0.6
akustik panel d=48 mm
dupla gipskartonska ploča 2x125 mm
glet
boja

SPOLJNI ZID S8
bavalit u boji
fasada sistem "DEMIT", stiropor d=10 cm
ab postojeći zid d=30 cm
potkonstrukcija za rigips - CW i UW profili 50
akustik panel 48 mm
gipskartonska ploča 2x125 mm
glet
boja

SPOLJNI ZID S9
bavalit u boji
fasada sistem "DEMIT", stiropor d=10 cm
giter blok d=20 cm
produžni malter 1.5 cm
glet
boja

UNUTRAŠNJI ZIDOVI

UNUTRAŠNJI ZID U1
boja
glet
dupla gipskartonska ploča 2x125 mm
akustik panel 5 cm
potkonstrukcija za rigips CW i UW 50/50/0.6
ab postojeći zid d=25+5(dil.)+30 cm
potkonstrukcija za rigips - CD profili 60x27
gipskartonska ploča 125 mm
glet
boja

UNUTRAŠNJI ZID U2
boja
glet
gipskartonska ploča 125 mm
potkonstrukcija za rigips - CD profili 60x27
ab postojeći zid d=15 cm
cementni malter 1.5 cm

UNUTRAŠNJI ZID U3
boja
glet
gipskartonska ploča 125 mm
potkonstrukcija za rigips - CD profili 60x27
ab postojeći zid d=15 cm
potkonstrukcija za rigips - CD profili 60x27
gipskartonska ploča 125 mm
glet
boja

UNUTRAŠNJI ZID U4
boja
glet
gipskartonska ploča 125 mm
potkonstrukcija za rigips - CD profili 60x27
ab postojeći zid d=20 cm
potkonstrukcija za rigips - CD profili 60x27
gipskartonska ploča 125 mm
glet
boja

UNUTRAŠNJI ZID U5
boja
glet
gipskartonska ploča 2x125 mm
akustik panel 48 mm
ab postojeći zid d=20 cm
potkonstrukcija za rigips - CD profili 60x27
gipskartonska ploča 125 mm
glet
boja

UNUTRAŠNJI ZID U6
boja
glet
gipskartonska ploča 125 mm
potkonstrukcija za rigips - CD profili 60x27
ab postojeći zid d=15 cm
cementni malter 1.5 cm

UNUTRAŠNJI ZID U7
boja
glet
dupla gipskartonska ploča 2x125 mm
potkonstrukcija za rigips CW 75
mineralna vuna 5 cm
dupla gipskartonska ploča 2x125 mm
glet
boja

UNUTRAŠNJI ZID U8
boja
glet
produžni malter 1.5 cm
betonski pregradni blok 12 cm
produžni malter 1.5 cm
glet
boja

PODOVI PRIZEMLJA

POD PRIZEMLJA P1
keramika + ljepak 1.5 cm
cementni estrih 5 cm
PVC folija
stirodur 5 cm
ab postojeća ploča 15 cm

PODEST STEPENIŠTA P1a
keramika u cem. malteru 3 cm
cementni estrih 5 cm
PVC folija
ab postojeća ploča 15 cm

POD PRIZEMLJA P2
parket + ljepak 2.5 cm
cementni estrih 4 cm
PVC folija
stirodur 5 cm
ab postojeća ploča 15 cm

POD PRIZEMLJA P3
antistatik pod 0.3+0.5cm
cementni estrih 5 cm
PVC folija
stirodur 2+3 cm
ab postojeća ploča 15 cm

MEĐUSPRATNA KONSTRUKCIJA

MEĐUSPRATNA KONSTRUKCIJA MK1
keramika + ljepak 1.5 cm
cementni estrih 5 cm
PVC folija
stirodur 2 cm
ab postojeća ploča 15 cm
vazdušni prostor h=20 cm
rigips tabla 125 mm

MEĐUSPRATNA KONSTRUKCIJA MK2
parket 2.5 cm
cementni estrih 4 cm
PVC folija
stirodur 2 cm
ab postojeća ploča 15 cm
vazdušni prostor h=20 cm
rigips tabla 125 mm

MEĐUSPRATNA KONSTRUKCIJA MK3
kalcijum - sulfatne ploče 30 mm
čelična potkonstrukcija - vazdušni prostor 20 cm
cementni estrih 5 cm
PVC folija
stirodur 2 cm
ab postojeća ploča 15 cm
vazdušni prostor h=20 cm
rigips tabla 125 mm

MEĐUSPRATNA KONSTRUKCIJA MK4
antistatik pod 0.2+0.3cm
cementni estrih 5 cm
PVC folija
stirodur 2 cm
ab postojeća ploča 15 cm
vazdušni prostor h=20 cm
rigips tabla 125 mm

MEĐUSPRATNA KONSTRUKCIJA MK5
cementni estrih 5 cm
PVC folija
stirodur 2 cm
ab postojeća ploča 15 cm
vazdušni prostor h=20 cm
rigips tabla 125 mm

Obračun površina po
Pravilniku o načinu obračuna površine i zapremine objekata "Službeni list Crne Gore, broj 47/2013" od 8.10.2013.god., u skladu sa crnogorskim standardom MEST EN 15221-6.

br.	Oznaka	Površina u objektu	Površina (m²)
1.	LA	Površina etaže (Level Area)	734.31
2.	NLA	Nekorisna površina etaže (Non-functional Level Area)	11.80
3.	GFA	Bruto površina poda (Gross Floor Area) LA-NLA=GFA	722.51
4.	ECA	Površina pod spoljašnjom konstrukcijom (Exterior Construction Area)	35.42
5.	IFA	Unutrašnja površina poda (Internal Floor Area) GFA-ECA=IFA	687.09
6.	ICA	Površina pod unutrašnjom konstrukcijom (Interior Construction Area)	17.21
7.	NFA	Neto površina poda (Net Floor Area) IFA-ICA=NFA	669.88
8.	PWA	Površina pod pregradnim zidovima (Partition Wall Area)	44.11
9.	NRA	Neto površina prostorija (Net Room Area) NFA-PWA=NRA; TA+CA+AA+PA=NRA	625.77
10.	TA	Površina tehničkih prostorija (Technical Area)	-
11.	CA	Površina za komunikaciju (Circulation Area)	153.26
12.	AA	Površina sanitarnih prostorija (Amenity Area)	22.62
13.	PA	Površina primarne namjene (Primary Area)	449.89

LEGENDA :

- Armirani beton
- Giter blok, d=19cm
- Betonski pregradni blok, d=12cm
- Rigips zid, d=12cm
- Stiropor, d=10 cm
- Akustik panel, d=5 cm
- Keramičke pločice
- Antistatik pod
- Parket
- Betonske površine

NAPOMENE:
- Sve mjere prije otpočinjanja radova provjeriti na licu mjesta
- Sve mjere date su u centimetrima
- Sve visinske kote date su u metrima
- Visine parapeta u osnovama date su od kote gotove betonske ploče do ivice zidanog ili betonskog dijela parapeta (zidarska mjera)
- **Zidna mjere vrata su definisane od gotovog poda u novoprojektovanom stanju, u planiranom otvor je definisan od ab podne ploče**
- Površine svih stepeništa u tabeli predstavljaju horizontalnu projekciju
- Svi detalji spoljašnjih i unutrašnjih zidova, kao i međuspratnih konstrukcija i krova urađeni su u skladu sa Proračunom toplotne zaštite
- Sve mjere otvora za izradu vrata i prozora uzeti na licu mjesta
- Izmjene u projektu za vreme građenja vršiti samo uz saglasnost Autora-Odg.projektanta.
- Samo ovjereni crteži od strane Autora-Odg.projektanta mogu se koristiti za izvođenje
- U slučaju neusaglašenosti mjera ili opisa obavestiti Autora - Odgovornog projektanta

PROJEKTANT : Agencija za projektovanje i planiranje -Nikšić-		INVESTITOR : Radio i Televizija Nikšić	
Objekat:	Radio i Televizija Nikšić	Lokacija:	Dom revolucije Nikšić, k.p. 1055, UP1, zona B, blok 1, DUP "Centar"
Glavni inženjer:	Nevena Delibašić, spec.sci.arh.	Vrsta tehničke dokumentacije:	Glavni projekat rekonstrukcije prostorija objekta Doma revolucije u Nikšiću
Odgovorni inženjer:	Nevena Delibašić, spec.sci.arh.	Dio tehničke dokumentacije:	Arhitektura — Razmjera 1:50
Saradnik/ci:	mr Milena Nikolić, dipl.ing.arh. Ilija Pižurica, spec.sci.arh.	Prilog:	Osnova prizemlja - novoprojektovano stanje — Br. priloga 14 — Broj lista
Datum izrade i M. P.[29]		Datum revizije i M. P.[30]	

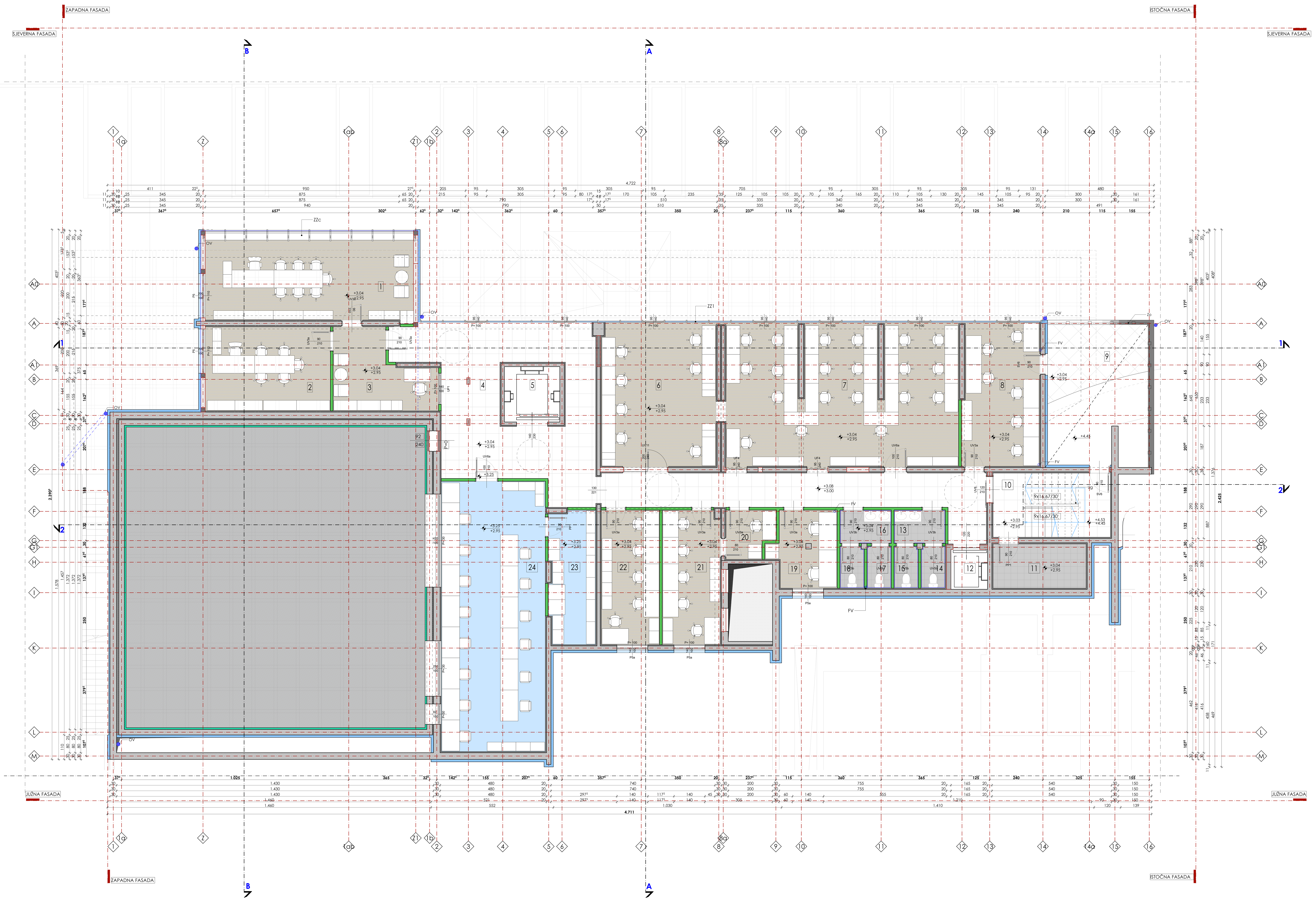

relativna kota (kota gotovog poda)
apsolutna kota (kota ab ploče)

LEGENDA POVRŠINA
I SPRAT - NOVOPROJEKTOVANO STANJE

n°	Namjena prostorije	P (m²)	O (m¹)	Pod	Zidovi	Plafon
1	Direktor radiotelevizije	34.09	13.74	Parket	Poludisperzija	Poludisperzija
2	Urednik radiotelevizije	21.47	19.33	Parket	Poludisperzija	Poludisperzija
3	Sekretarica	13.74	17.07	Parket	Poludisperzija	Poludisperzija
4	Hol sa hodnikom	77.75	86.70	Keramičke ploč.	Poludisperzija	Poludisperzija
5	Lift	6.25	10.00	-	Cem. malter	Cem. malter
6	Desk novinari	33.65	18.52	Parket	Poludisperzija	Poludisperzija
7	Desk novinari I	66.47	38.40	Parket	Poludisperzija	Poludisperzija
8	Urednici službi	22.32	16.70	Parket	Poludisperzija	Poludisperzija
9	Terasa	12.48	-	Gran.keram.	-	-
10	Zajedničko stepenište	15.37	16.40		Poludisperzija	Poludisperzija
11	Ostava	8.40	12.36	Keramičke ploč.	Poludisperzija	Poludisperzija
12	Lift za lica sa invaliditetom	2.97	5.70	-	Cem. malter	Cem. malter
13	Predprostor muškog toaleta	3.51	7.70	Keramičke ploč.	Keramičke ploč.	Poludisperzija
14	Muška wc kabina	2.08	5.95	Keramičke ploč.	Keramičke ploč.	Poludisperzija
15	Muška wc kabina	2.08	5.95	Keramičke ploč.	Keramičke ploč.	Poludisperzija
16	Predprostor ženskog toaleta	3.50	7.70	Keramičke ploč.	Keramičke ploč.	Poludisperzija
17	Ženska wc kabina	2.09	5.94	Keramičke ploč.	Keramičke ploč.	Poludisperzija
18	Ženska wc kabina	2.07	5.94	Keramičke ploč.	Keramičke ploč.	Poludisperzija
19	Direktor radija	9.60	13.60	Parket	Poludisperzija	Poludisperzija
20	Direktor marketinga	4.53	9.03	Parket	Poludisperzija	Poludisperzija
21	Marketing služba	15.85	17.50	Parket	Poludisperzija	Poludisperzija
22	Ekonomsko - pravni sektor	15.98	17.42	Parket	Poludisperzija	Poludisperzija
23	REK prostorija	12.53	16.90	Dupli antistatik pod	Poludisperzija	Poludisperzija
24	Režija uz glavni rtv studio	57.35	33.65	Dupli antistatik pod	Poludisperzija	Poludisperzija
Σ NETO površina		446.13				
Σ BRUTO površina etaže		520.63	prema Pravilniku 091/20 - 03.09.2020.g.		SA OBLOGOM	532.61
NETO POVRŠINA OBJEKTA		1724.57 m²		BRUTO POVRŠINA OBJEKTA		2019.32 m²

Obračun površina po
Pravilniku o načinu obračuna površine i zapremine objekata "Službeni list Crne Gore, broj 47/2013" od 8.10.2013.god., u skladu sa crnogorskim standardom **MEST EN 15221-6.**

br.	Oznaka	Površina u objektu	Površina (m²)
1.	LA	Površina etaže (Level Area)	520.63
2.	NLA	Nekorisna površina etaže (Non-functional Level Area)	11.80
3.	GFA	Bruto površina poda (Gross Floor Area) LA-NLA=GFA	508.83
4.	ECA	Površina pod spoljašnjom konstrukcijom (Exterior Construction Area)	31.17
5.	IFA	Unutrašnja površina poda (Internal Floor Area) GFA-ECA=IFA	477.66
6.	ICA	Površina pod unutrašnjom konstrukcijom (Interior Construction Area)	14.72
7.	NFA	Neto površina poda (Net Floor Area) IFA-ICA=NFA	462.94
8.	PWA	Površina pod pregradnim zidovima (Partition Wall Area)	16.91
9.	NRA	Neto površina prostorija (Net Room Area) NFA-PWA=NRA; TA+CA+AA+PA=NRA	446.13
10.	TA	Površina tehničkih prostorija (Technical Area)	-
11.	CA	Površina za komunikaciju (Circulation Area)	96.09
12.	AA	Površina sanitarnih prostorija (Amenity Area)	15.34
13.	PA	Površina primarne namjene (Primary Area)	334.70

SPOLJNI ZIDOVI

SPOLJNI ZID S1
bavalit u boji
fasada sistem "DEMIT", stiropor d=10 cm
ab postojeći zid d=20 cm
potkonstrukcija za rigips - CD profili 60x27
gipskartonska ploča 125 mm
glet
boja

SPOLJNI ZID S1a
bavalit u boji
fasada sistem "DEMIT", stiropor d=10 cm
giter blok d=20 cm
potkonstrukcija za rigips - CD profili 60x27
gipskartonska ploča 125 mm
glet
boja

SPOLJNI ZID S2
bavalit u boji
fasada sistem "DEMIT", stiropor d=10 cm
ab postojeći zid d=20 cm
potkonstrukcija za rigips - CW profil 50
akustik panel 48 mm
gipskartonska ploča 2x125 mm
glet
boja

SPOLJNI ZID S3
bavalit u boji
fasada sistem "DEMIT", stiropor d=10 cm
ab postojeći zid d=30 cm
cementni malter 1.5 cm

SPOLJNI ZID S3a
bavalit u boji
fasada sistem "DEMIT", stiropor d=10 cm
ab postojeći zid d=30 cm
cementni malter 1.5 cm
glet
boja

SPOLJNI ZID S4
bavalit u boji
fasada sistem "DEMIT", stiropor d=10 cm
ab postojeći zid d=30 cm
potkonstrukcija za rigips - CD profili 60x27
gipskartonska ploča 125 mm
keramika + lijepak 1.5 cm

SPOLJNI ZID S5
ab postojeći zid d=15+5(dil.)+20 cm
fasada sistem "DEMIT", stiropor d=10 cm

SPOLJNI ZID S6
bavalit u boji
fasada sistem "DEMIT", stiropor d=10 cm
ab postojeći zid d=25 cm
potkonstrukcija za rigips - CW profil 50
akustik panel 48 mm
gipskartonska ploča 2x125 mm
glet
boja

SPOLJNI ZID S7
bavalit u boji
fasada sistem "DEMIT", stiropor d=10 cm
ab postojeći zid d=30+5(dil.)+25 cm
potkonstrukcija za rigips CW i UW 50/50/0.6
akustik panel d=48 mm
dupla gipskartonska ploča 2x125 mm
glet
boja

SPOLJNI ZID S8
bavalit u boji
fasada sistem "DEMIT", stiropor d=10 cm
ab postojeći zid d=30 cm
potkonstrukcija za rigips - CW i UW profil 50
akustik panel 48 mm
gipskartonska ploča 2x125 mm
glet
boja

SPOLJNI ZID S9
bavalit u boji
fasada sistem "DEMIT", stiropor d=10 cm
giter blok d=20 cm
produžni malter 1.5 cm
glet
boja

UNUTRAŠNJI ZIDOVI

UNUTRAŠNJI ZID U1
boja
glet
dupla gipskartonska ploča 2x125 mm
akustik panel 5 cm
potkonstrukcija za rigips CW i UW 50/50/0.6
ab postojeći zid d=25+5(dil.)+30 cm
potkonstrukcija za rigips - CD profili 60x27
gipskartonska ploča 125 mm
glet
boja

UNUTRAŠNJI ZID U2
boja
glet
gipskartonska ploča 125 mm
potkonstrukcija za rigips - CD profili 60x27
ab postojeći zid d=15 cm
cementni malter 1.5 cm

UNUTRAŠNJI ZID U3
boja
glet
gipskartonska ploča 125 mm
potkonstrukcija za rigips - CD profili 60x27
ab postojeći zid d=15 cm
potkonstrukcija za rigips - CD profili 60x27
gipskartonska ploča 125 mm
glet
boja

UNUTRAŠNJI ZID U4
boja
glet
gipskartonska ploča 125 mm
potkonstrukcija za rigips - CD profili 60x27
ab postojeći zid d=20 cm
potkonstrukcija za rigips - CD profili 60x27
gipskartonska ploča 125 mm
glet
boja

UNUTRAŠNJI ZID U5
boja
glet
gipskartonska ploča 2x125 mm
akustik panel 48 mm
ab postojeći zid d=20 cm
potkonstrukcija za rigips - CD profili 60x27
gipskartonska ploča 125 mm
glet
boja

UNUTRAŠNJI ZID U6
boja
glet
gipskartonska ploča 125 mm
potkonstrukcija za rigips - CD profili 60x27
ab postojeći zid d=15 cm
cementni malter 1.5 cm

UNUTRAŠNJI ZID U7
boja
glet
dupla gipskartonska ploča 2x125 mm
potkonstrukcija za rigips CW 75
mineralna vuna 5 cm
dupla gipskartonska ploča 2x125 mm
glet
boja

UNUTRAŠNJI ZID U8
boja
glet
produžni malter 1.5 cm
betonski pregradni blok 12 cm
produžni malter 1.5 cm
glet
boja

PODOVI PRIZEMLJA

POD PRIZEMLJA P1
keramika + lijepak 1.5 cm
cementni estrih 5 cm
PVC folija
stirodur 5 cm
ab postojeća ploča 15 cm

PODEST STEPENIŠTA P1a
keramika u cem. malteru 3 cm
cementni estrih 5 cm
PVC folija
ab postojeća ploča 15 cm

POD PRIZEMLJA P2
parket + lijepak 2.5 cm
cementni estrih 4 cm
PVC folija
stirodur 5 cm
ab postojeća ploča 15 cm

POD PRIZEMLJA P3
antistatik pod 0.3+0.5cm
cementni estrih 5 cm
PVC folija
stirodur 2+3 cm
ab postojeća ploča 15 cm

MEĐUSPRATNA KONSTRUKCIJA

MEĐUSPRATNA KONSTRUKCIJA MK1
keramika + lijepak 1.5 cm
cementni estrih 5 cm
PVC folija
stirodur 2 cm
ab postojeća ploča 15 cm
vazdušni prostor h=20 cm
rigips tabla 125 mm

MEĐUSPRATNA KONSTRUKCIJA MK2
parket 2.5 cm
cementni estrih 4 cm
PVC folija
stirodur 2 cm
ab postojeća ploča 15 cm
vazdušni prostor h=20 cm
rigips tabla 125 mm

MEĐUSPRATNA KONSTRUKCIJA MK3
kalcijum - sulfatne ploče 30 mm
čelična potkonstrukcija - vazdušni prostor 20 cm
cementni estrih 5 cm
PVC folija
stirodur 2 cm
ab postojeća ploča 15 cm
vazdušni prostor h=20 cm
rigips tabla 125 mm

MEĐUSPRATNA KONSTRUKCIJA MK4
antistatik pod 0.2+0.3cm
cementni estrih 5 cm
PVC folija
stirodur 2 cm
ab postojeća ploča 15 cm
vazdušni prostor h=20 cm
rigips tabla 125 mm

MEĐUSPRATNA KONSTRUKCIJA MK5
cementni estrih 5 cm
PVC folija
stirodur 2 cm
ab postojeća ploča 15 cm
vazdušni prostor h=20 cm
rigips tabla 125 mm

LEGENDA:

- Armirani beton
- Giter blok, d=19cm
- Betonski pregradni blok, d=12cm
- Rigips zid, d=12cm
- Stiropor, d=10 cm
- Akustik panel, d=5 cm
- Keramičke pločice
- Dupli antistatik pod
- Parket
- Betonske površine

NAPOMENE:
- Sve mjere prije otpočinjanja radova provjeriti na licu mjesta
- Sve mjere date su u centimetrima
- Sve visinske kote date su u metrima
- Visine parapeta u osnovama date su od kote gotove betonske ploče do ivice zidanog ili betonskog dijela parapeta (zidarska mjera)
- Zidna mjere vrata su definisane od gotovog poda u novoprojektovanom stanju, u planiranom otvor je definisan od ab podne ploče
- Površine svih stepeništa u tabeli predstavljaju horizontalnu projekciju
- Svi detalji spoljašnjih i unutrašnjih zidova, kao i međuspratnih konstrukcija i krova urađeni su u skladu sa Proračunom toplotne zaštite
- Sve mjere otvora za izradu vrata i prozora uzeti na licu mjesta
- Izmjene u projektu za vreme građenja vršiti samo uz saglasnost Autora-Odg.projektanta.
- Samo ovjereni crteži od strane Autora-Odg.projektanta mogu se koristiti za izvođenje
- U slučaju neusaglašenosti mjera ili opisa obavestiti Autora - Odgovornog projektanta

PROJEKTANT : Agencija za projektovanje i planiranje -Nikšić-		INVESTITOR : Radio i Televizija Nikšić	
Objekat:	Radio i Televizija Nikšić	Lokacija:	Dom revolucije Nikšić, k.p. 1055, UP1, zona B, blok 1, DUP "Centar"
Glavni inženjer:	Nevena Delibašić, spec.sci.arh.	Vrsta tehničke dokumentacije:	Glavni projekat rekonstrukcije prostorija objekta Doma revolucije u Nikšiću
Odgovorni inženjer:	Nevena Delibašić, spec.sci.arh.	Dio tehničke dokumentacije:	Arhitektura — Razmjera 1:50
Saradnik/ci:	mr Milena Nikolić, dipl.ing.arh. Ilija Pižurica, spec.sci.arh.	Prilog:	Osnova I sprata-novoprojektovano stanje — Br. priloga 16 — Broj lista
Datum izrade i M. P.[29]		Datum revizije i M. P.[30]	

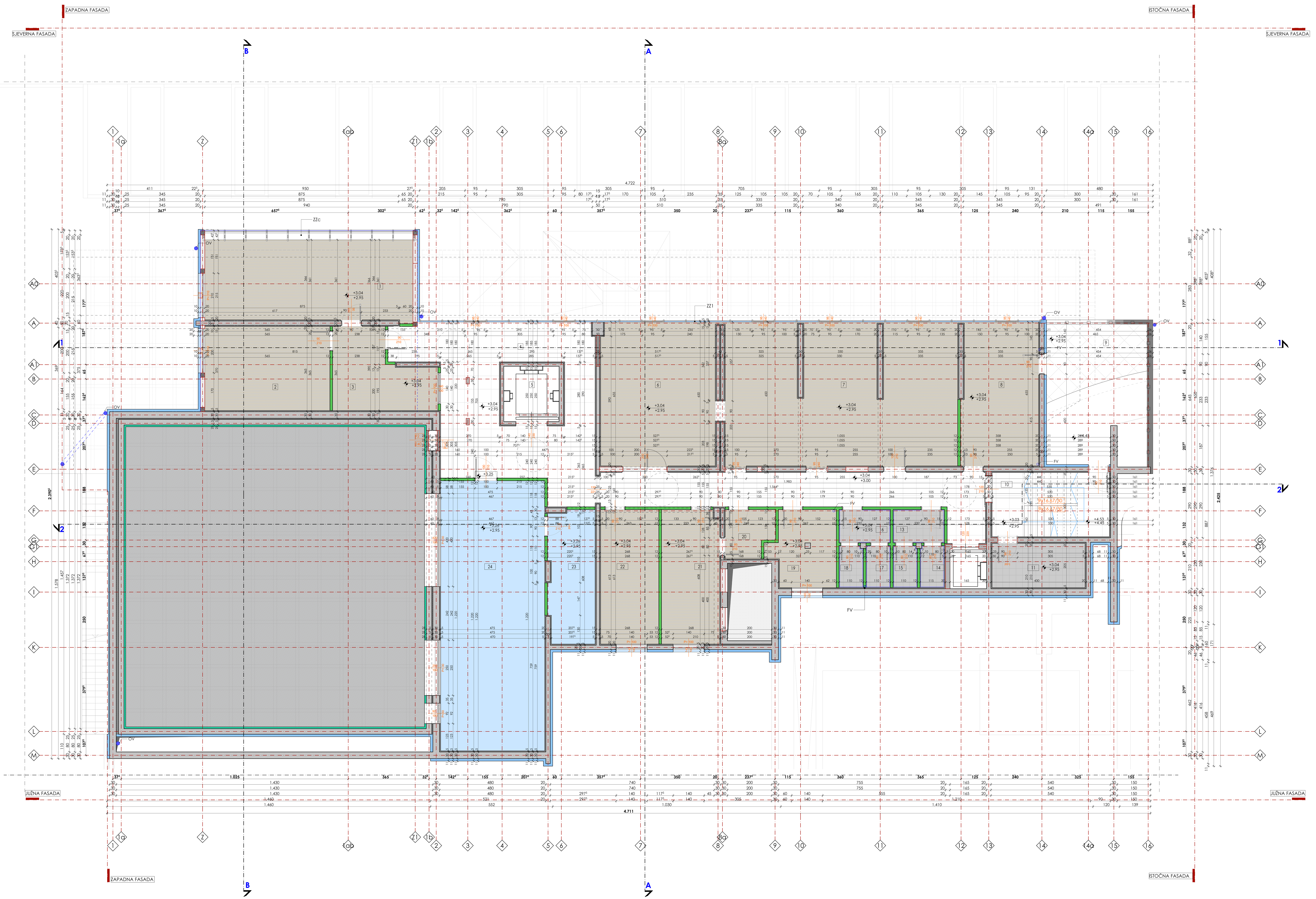

relativna kota (kota gotovog poda)
apsolutna kota (kota ab ploče)

SPOLJNI ZIDOVI

SPOLJNI ZID S1
bavalit u boji
fasada sistem "DEMIT", stiropor d=10 cm
ab postojeći zid d=20 cm
potkonstrukcija za rigips - CD profili 60x27
gipskartonska ploča 125 mm
glet
boja

SPOLJNI ZID S1a
bavalit u boji
fasada sistem "DEMIT", stiropor d=10 cm
giter blok d=20 cm
potkonstrukcija za rigips - CD profili 60x27
gipskartonska ploča 125 mm
glet
boja

SPOLJNI ZID S2
bavalit u boji
fasada sistem "DEMIT", stiropor d=10 cm
ab postojeći zid d=20 cm
potkonstrukcija za rigips - CW profili 50
akustik panel 48 mm
gipskartonska ploča 2x125 mm
glet
boja

SPOLJNI ZID S3
bavalit u boji
fasada sistem "DEMIT", stiropor d=10 cm
ab postojeći zid d=30 cm
cementi malter 1.5 cm

SPOLJNI ZID S3a
bavalit u boji
fasada sistem "DEMIT", stiropor d=10 cm
ab postojeći zid d=30 cm
cementi malter 1.5 cm
glet
boja

SPOLJNI ZID S4
bavalit u boji
fasada sistem "DEMIT", stiropor d=10 cm
ab postojeći zid d=30 cm
potkonstrukcija za rigips - CD profili 60x27
gipskartonska ploča 125 mm
keramika + ljepak 1.5 cm

SPOLJNI ZID S5
ab postojeći zid d=15+5(dil.)+20 cm
fasada sistem "DEMIT", stiropor d=10 cm

SPOLJNI ZID S6
bavalit u boji
fasada sistem "DEMIT", stiropor d=10 cm
ab postojeći zid d=25 cm
potkonstrukcija za rigips - CW profili 50
akustik panel 48 mm
gipskartonska ploča 2x125 mm
glet
boja

SPOLJNI ZID S7
bavalit u boji
fasada sistem "DEMIT", stiropor d=10 cm
ab postojeći zid d=30+5(dil.)+25 cm
potkonstrukcija za rigips CW i UW 50/50/0.6
akustik panel d=48 mm
dupla gipskartonska ploča 2x125 mm
glet
boja

SPOLJNI ZID S8
bavalit u boji
fasada sistem "DEMIT", stiropor d=10 cm
ab postojeći zid d=30 cm
potkonstrukcija za rigips - CW i UW profili 50
akustik panel 48 mm
gipskartonska ploča 2x125 mm
glet
boja

SPOLJNI ZID S9
bavalit u boji
fasada sistem "DEMIT", stiropor d=10 cm
giter blok d=20 cm
produžni malter 1.5 cm
glet
boja

UNUTRAŠNJI ZIDOVI

UNUTRAŠNJI ZID U1
boja
glet
dupla gipskartonska ploča 2x125 mm
akustik panel 5 cm
potkonstrukcija za rigips CW i UW 50/50/0.6
ab postojeći zid d=25+5(dil.)+30 cm
potkonstrukcija za rigips - CD profili 60x27
gipskartonska ploča 125 mm
glet
boja

UNUTRAŠNJI ZID U2
boja
glet
gipskartonska ploča 125 mm
potkonstrukcija za rigips - CD profili 60x27
ab postojeći zid d=15 cm
cementni malter 1.5 cm

UNUTRAŠNJI ZID U3
boja
glet
gipskartonska ploča 125 mm
potkonstrukcija za rigips - CD profili 60x27
ab postojeći zid d=15 cm
potkonstrukcija za rigips - CD profili 60x27
gipskartonska ploča 125 mm
glet
boja

UNUTRAŠNJI ZID U4
boja
glet
gipskartonska ploča 125 mm
potkonstrukcija za rigips - CD profili 60x27
ab postojeći zid d=20 cm
potkonstrukcija za rigips - CD profili 60x27
gipskartonska ploča 125 mm
glet
boja

UNUTRAŠNJI ZID U5
boja
glet
gipskartonska ploča 2x125 mm
akustik panel 48 mm
ab postojeći zid d=20 cm
potkonstrukcija za rigips - CD profili 60x27
gipskartonska ploča 125 mm
glet
boja

UNUTRAŠNJI ZID U6
boja
glet
gipskartonska ploča 125 mm
potkonstrukcija za rigips - CD profili 60x27
ab postojeći zid d=15 cm
cementni malter 1.5 cm

UNUTRAŠNJI ZID U7
boja
glet
dupla gipskartonska ploča 2x125 mm
potkonstrukcija za rigips CW 75
mineralna vuna 5 cm
dupla gipskartonska ploča 2x125 mm
glet
boja

UNUTRAŠNJI ZID U8
boja
glet
produžni malter 1.5 cm
betonski pregradni blok 12 cm
produžni malter 1.5 cm
glet
boja

PODOVI PRIZEMLJA

POD PRIZEMLJA P1
keramika + ljepak 1.5 cm
cementni estrih 5 cm
PVC folija
stirodur 5 cm
ab postojeća ploča 15 cm

PODEST STEPENIŠTA P1a
keramika u cem. malteru 3 cm
cementni estrih 5 cm
PVC folija
ab postojeća ploča 15 cm

POD PRIZEMLJA P2
parket + ljepak 2.5 cm
cementni estrih 4 cm
PVC folija
stirodur 5 cm
ab postojeća ploča 15 cm

POD PRIZEMLJA P3
antistatik pod 0.3+0.5cm
cementni estrih 5 cm
PVC folija
stirodur 2+3 cm
ab postojeća ploča 15 cm

MEĐUSPRATNA KONSTRUKCIJA

MEĐUSPRATNA KONSTRUKCIJA MK1
keramika + ljepak 1.5 cm
cementni estrih 5 cm
PVC folija
stirodur 2 cm
ab postojeća ploča 15 cm
vazdušni prostor h=20 cm
rigips tabla 125 mm

MEĐUSPRATNA KONSTRUKCIJA MK2
parket 2.5 cm
cementni estrih 4 cm
PVC folija
stirodur 2 cm
ab postojeća ploča 15 cm
vazdušni prostor h=20 cm
rigips tabla 125 mm

MEĐUSPRATNA KONSTRUKCIJA MK3
kalcijum - sulfatne ploče 30 mm
čelična potkonstrukcija - vazdušni prostor 20 cm
cementni estrih 5 cm
PVC folija
stirodur 2 cm
ab postojeća ploča 15 cm
vazdušni prostor h=20 cm
rigips tabla 125 mm

MEĐUSPRATNA KONSTRUKCIJA MK4
antistatik pod 0.2+0.3cm
cementni estrih 5 cm
PVC folija
stirodur 2 cm
ab postojeća ploča 15 cm
vazdušni prostor h=20 cm
rigips tabla 125 mm

MEĐUSPRATNA KONSTRUKCIJA MK5
cementni estrih 5 cm
PVC folija
stirodur 2 cm
ab postojeća ploča 15 cm
vazdušni prostor h=20 cm
rigips tabla 125 mm

LEGENDA POVRŠINA
I SPRAT - NOVOPROJEKTOVANO STANJE

n°	Namjena prostorije	P (m²)	O (m¹)	Pod	Zidovi	Plafon
1	Direktor radiotelevizije	34.09	13.74	Parket	Poludisperzija	Poludisperzija
2	Urednik radiotelevizije	21.47	19.33	Parket	Poludisperzija	Poludisperzija
3	Sekretarica	13.74	17.07	Parket	Poludisperzija	Poludisperzija
4	Hol sa hodnikom	77.75	86.70	Keramičke ploč.	Poludisperzija	Poludisperzija
5	Lift	6.25	10.00	-	Cem. malter	Cem. malter
6	Desk novinari	33.65	18.52	Parket	Poludisperzija	Poludisperzija
7	Desk novinari I	66.47	38.40	Parket	Poludisperzija	Poludisperzija
8	Urednici službi	22.32	16.70	Parket	Poludisperzija	Poludisperzija
9	Terasa	12.48	-	Gran.keram.	-	-
10	Zajedničko stepenište	15.37	16.40		Poludisperzija	Poludisperzija
11	Ostava	8.40	12.36	Keramičke ploč.	Poludisperzija	Poludisperzija
12	Lift za lica sa invaliditetom	2.97	5.70	-	Cem. malter	Cem. malter
13	Predprostor muškog toaleta	3.51	7.70	Keramičke ploč.	Keramičke ploč.	Poludisperzija
14	Muška wc kabina	2.08	5.95	Keramičke ploč.	Keramičke ploč.	Poludisperzija
15	Muška wc kabina	2.08	5.95	Keramičke ploč.	Keramičke ploč.	Poludisperzija
16	Predprostor ženskog toaleta	3.50	7.70	Keramičke ploč.	Keramičke ploč.	Poludisperzija
17	Ženska wc kabina	2.09	5.94	Keramičke ploč.	Keramičke ploč.	Poludisperzija
18	Ženska wc kabina	2.07	5.94	Keramičke ploč.	Keramičke ploč.	Poludisperzija
19	Direktor radija	9.60	13.60	Parket	Poludisperzija	Poludisperzija
20	Direktor marketinga	4.53	9.03	Parket	Poludisperzija	Poludisperzija
21	Marketing služba	15.85	17.50	Parket	Poludisperzija	Poludisperzija
22	Ekonomsko - pravni sektor	15.98	17.42	Parket	Poludisperzija	Poludisperzija
23	REK prostorija	12.53	16.90	Dupli antistatik pod	Poludisperzija	Poludisperzija
24	Režija uz glavni rtv studio	57.35	33.65	Dupli antistatik pod	Poludisperzija	Poludisperzija
Σ NETO površina		446.13				
Σ BRUTO površina etaže	po Pravilniku 091/20 - 03.09.2020.g. SA OBLOGOM	520.81				

NETO POVRŠINA OBJEKTA 1724.57 m² BRUTO POVRŠINA OBJEKTA 2019.32 m²

Obračun površina po Pravilniku o načinu obračuna površine i zapremine objekata "Službeni list Crne Gore, broj 47/2013" od 8.10.2013.god., u skladu sa crnogorskim standardom MEST EN 15221-6.

br.	Oznaka	Površina u objektu	Površina (m²)
1.	LA	Površina etaže (Level Area)	520.63
2.	NLA	Nekorisna površina etaže (Non-functional Level Area)	11.80
3.	GFA	Bruto površina poda (Gross Floor Area) LA-NLA=GFA	508.83
4.	ECA	Površina pod spoljašnjom konstrukcijom (Exterior Construction Area)	31.17
5.	IFA	Unutrašnja površina poda (Internal Floor Area) GFA-ECA=IFA	477.66
6.	ICA	Površina pod unutrašnjom konstrukcijom (Interior Construction Area)	14.72
7.	NFA	Neto površina poda (Net Floor Area) IFA-ICA=NFA	462.94
8.	PWA	Površina pod pregradnim zidovima (Partition Wall Area)	16.91
9.	NRA	Neto površina prostorija (Net Room Area) NFA-PWA=NRA; TA+CA+AA+PA=NRA	446.13
10.	TA	Površina tehničkih prostorija (Technical Area)	-
11.	CA	Površina za komunikaciju (Circulation Area)	96.09
12.	AA	Površina sanitarnih prostorija (Amenity Area)	15.34
13.	PA	Površina primarne namjene (Primary Area)	334.70

LEGENDA:

- Armirani beton
- Giter blok, d=19cm
- Betonski pregradni blok, d=12cm
- Rigips zid, d=12cm
- Stiropor, d=10 cm
- Akustik panel, d=5 cm
- Keramičke pločice
- Dupli antistatik pod
- Parket
- Betonske površine

PROJEKTANT : Agencija za projektovanje i planiranje -Nikšić-	INVESTITOR : Radio i Televizija Nikšić
Objekat: Radio i Televizija Nikšić	Lokacija: Dom revolucije Nikšić, k.p. 1055, UP1, zona B, blok 1, DUP "Centar"
Glavni inženjer: Nevena Delibašić, spec.sci.arh.	Vrsta tehničke dokumentacije: Glavni projekat rekonstrukcije prostorija objekta Doma revolucije u Nikšiću
Odgovorni inženjer: Nevena Delibašić, spec.sci.arh.	Dio tehničke dokumentacije: Arhitektura; Razmjera: 1:50
Saradnik/ci: mr Milena Nikolić, dipl.ing.arh. Ilija Pižurica, spec.sci.arh.	Prilog: Osnova I sprata-novoprojektovano stanje; Br. priloga: 17; Broj lista
Datum izrade i M. P.	Datum revizije i M. P.

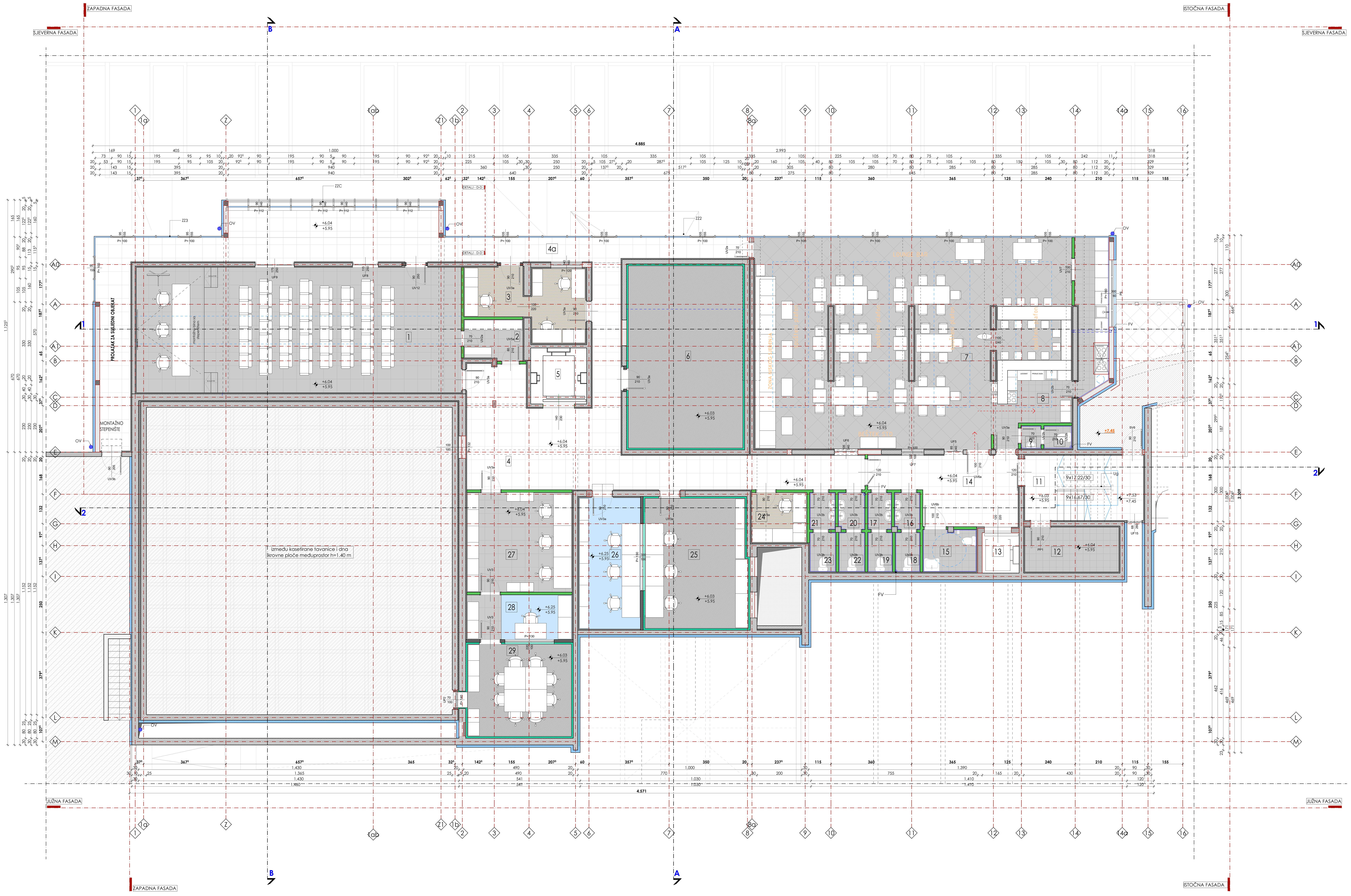

relativna kota (kota gotovog poda)
apsolutna kota (kota ab ploče)

SPOLJNI ZIDOVI

SPOLJNI ZID S1
bavalit u boji
fasada sistem "DEMIT", stiropor d=10 cm
ab postojeći zid d=20 cm
potkonstrukcija za rigips - CD profili 60x27
gipskartonska ploča 125 mm
glet
boja

SPOLJNI ZID S1a
bavalit u boji
fasada sistem "DEMIT", stiropor d=10 cm
giter blok d=20 cm
potkonstrukcija za rigips - CD profili 60x27
gipskartonska ploča 125 mm
glet
boja

SPOLJNI ZID S2
bavalit u boji
fasada sistem "DEMIT", stiropor d=10 cm
ab postojeći zid d=20 cm
potkonstrukcija za rigips - CW profili 50
akustik panel 48 mm
gipskartonska ploča 2x125 mm
glet
boja

SPOLJNI ZID S3
bavalit u boji
fasada sistem "DEMIT", stiropor d=10 cm
ab postojeći zid d=30 cm
cementi malter 1.5 cm

SPOLJNI ZID S3a
bavalit u boji
fasada sistem "DEMIT", stiropor d=10 cm
ab postojeći zid d=30 cm
cementi malter 1.5 cm
glet
boja

SPOLJNI ZID S4
bavalit u boji
fasada sistem "DEMIT", stiropor d=10 cm
ab postojeći zid d=30 cm
potkonstrukcija za rigips - CD profili 60x27
gipskartonska ploča 125 mm
keramika + lijepak 1.5 cm

SPOLJNI ZID S5
ab postojeći zid d=15+5(dil.)+20 cm
fasada sistem "DEMIT", stiropor d=10 cm

SPOLJNI ZID S6
bavalit u boji
fasada sistem "DEMIT", stiropor d=10 cm
ab postojeći zid d=25 cm
potkonstrukcija za rigips - CW profili 50
akustik panel 48 mm
gipskartonska ploča 2x125 mm
glet
boja

SPOLJNI ZID S7
bavalit u boji
fasada sistem "DEMIT", stiropor d=10 cm
ab postojeći zid d=30+5(dil.)+25 cm
potkonstrukcija za rigips CW i UW 50/50/0.6
akustik panel d=48 mm
dupla gipskartonska ploča 2x125 mm
glet
boja

SPOLJNI ZID S8
bavalit u boji
fasada sistem "DEMIT", stiropor d=10 cm
ab postojeći zid d=30 cm
potkonstrukcija za rigips - CW i UW profili 50
akustik panel 48 mm
gipskartonska ploča 2x125 mm
glet
boja

SPOLJNI ZID S9
bavalit u boji
fasada sistem "DEMIT", stiropor d=10 cm
giter blok d=20 cm
produžni malter 1.5 cm
glet
boja

UNUTRAŠNJI ZIDOVI

UNUTRAŠNJI ZID U1
boja
glet
dupla gipskartonska ploča 2x125 mm
akustik panel 5 cm
potkonstrukcija za rigips CW i UW 50/50/0.6
ab postojeći zid d=25+5(dil.)+30 cm
potkonstrukcija za rigips - CD profili 60x27
gipskartonska ploča 125 mm
glet
boja

UNUTRAŠNJI ZID U2
boja
glet
gipskartonska ploča 125 mm
potkonstrukcija za rigips - CD profili 60x27
ab postojeći zid d=15 cm
cementni malter 1.5 cm

UNUTRAŠNJI ZID U3
boja
glet
gipskartonska ploča 125 mm
potkonstrukcija za rigips - CD profili 60x27
ab postojeći zid d=15 cm
potkonstrukcija za rigips - CD profili 60x27
gipskartonska ploča 125 mm
glet
boja

UNUTRAŠNJI ZID U4
boja
glet
gipskartonska ploča 125 mm
potkonstrukcija za rigips - CD profili 60x27
ab postojeći zid d=20 cm
potkonstrukcija za rigips - CD profili 60x27
gipskartonska ploča 125 mm
glet
boja

UNUTRAŠNJI ZID U5
boja
glet
gipskartonska ploča 2x125 mm
akustik panel 48 mm
ab postojeći zid d=20 cm
potkonstrukcija za rigips - CD profili 60x27
gipskartonska ploča 125 mm
glet
boja

UNUTRAŠNJI ZID U6
boja
glet
gipskartonska ploča 125 mm
potkonstrukcija za rigips - CD profili 60x27
ab postojeći zid d=15 cm
cementni malter 1.5 cm

UNUTRAŠNJI ZID U7
boja
glet
dupla gipskartonska ploča 2x125 mm
potkonstrukcija za rigips CW 75
mineralna vuna 5 cm
dupla gipskartonska ploča 2x125 mm
glet
boja

UNUTRAŠNJI ZID U8
boja
glet
produžni malter 1.5 cm
betonski pregradni blok 12 cm
produžni malter 1.5 cm
glet
boja

PODOVI PRIZEMLJA

POD PRIZEMLJA P1
keramika + lijepak 1.5 cm
cementni estrih 5 cm
PVC folija
stirodur 5 cm
ab postojeća ploča 15 cm

PODEST STEPENIŠTA P1a
keramika u cem. malteru 3 cm
cementni estrih 5 cm
PVC folija
ab postojeća ploča 15 cm

POD PRIZEMLJA P2
parket + lijepak 2.5 cm
cementni estrih 4 cm
PVC folija
stirodur 5 cm
ab postojeća ploča 15 cm

POD PRIZEMLJA P3
antistatik pod 0.3+0.5cm
cementni estrih 5 cm
PVC folija
stirodur 2+3 cm
ab postojeća ploča 15 cm

MEĐUSPRATNA KONSTRUKCIJA

MEĐUSPRATNA KONSTRUKCIJA MK1
keramika + lijepak 1.5 cm
cementni estrih 5 cm
PVC folija
stirodur 2 cm
ab postojeća ploča 15 cm
vazdušni prostor h=20 cm
rigips tabla 125 mm

MEĐUSPRATNA KONSTRUKCIJA MK2
parket 2.5 cm
cementni estrih 4 cm
PVC folija
stirodur 2 cm
ab postojeća ploča 15 cm
vazdušni prostor h=20 cm
rigips tabla 125 mm

MEĐUSPRATNA KONSTRUKCIJA MK3
kalcijum - sulfatne ploče 30 mm
čelična potkonstrukcija - vazdušni prostor 20 cm
cementni estrih 5 cm
PVC folija
stirodur 2 cm
ab postojeća ploča 15 cm
vazdušni prostor h=20 cm
rigips tabla 125 mm

MEĐUSPRATNA KONSTRUKCIJA MK4
antistatik pod 0.2+0.3cm
cementni estrih 5 cm
PVC folija
stirodur 2 cm
ab postojeća ploča 15 cm
vazdušni prostor h=20 cm
rigips tabla 125 mm

MEĐUSPRATNA KONSTRUKCIJA MK5
cementni estrih 5 cm
PVC folija
stirodur 2 cm
ab postojeća ploča 15 cm
vazdušni prostor h=20 cm
rigips tabla 125 mm

LEGENDA POVRŠINA
II SPRAT - NOVOPROJEKTOVANO STANJE

n°	Namjena prostorije	P (m²)	O (m¹)	Pod	Zidovi	Plafon
1	Press centar	81.20	40.20	Keramičke ploč.	Poludisperzija	Poludisperzija
2	Garderober	4.70	9.00	Keramičke ploč.	Poludisperzija	Poludisperzija
3	Producenti	14.30	20.35	Parket	Poludisperzija	Poludisperzija
4	Hol sa hodnikom	55.13	58.80	Keramičke ploč.	Poludisperzija	Poludisperzija
4a	Prolaz do susjednog objekta	54.48	45.25	Keramičke ploč.	Poludisperzija	Poludisperzija
5	Lift	6.25	10.00	-	Cem. malter	Cem. malter
6	Virtuelni studio	41.64	26.50	Antistatik pod	Poludisperzija	Poludisperzija
7	Restoranski dio - sjedenje	118.60	41.40	Keramičke ploč.	Poludisperzija	Poludisperzija
8	Kuhinja	19.43	21.52	Keramičke ploč.	Poludisp./Ker. pl.	Poludisperzija
9	Predprostor toaleta za zaposlene	0.93	3.70	Keramičke ploč.	Keramičke ploč.	Poludisperzija
10	WC kabina za zaposlene	1.29	4.50	Keramičke ploč.	Keramičke ploč.	Poludisperzija
11	Zajedničko stepenište	15.37	16.40	Keramičke ploč.	Keramičke ploč.	Poludisperzija
12	Ostava	8.40	12.36	Keramičke ploč.	Poludisperzija	Poludisperzija
13	Lift za lica sa invaliditetom	2.97	5.70	-	Cem. malter	Cem. malter
14	Hodnik	17.46	19.80	Keramičke ploč.	Poludisperzija	Poludisperzija
15	Toalet za lica sa invaliditetom	4.53	8.90	Keramičke ploč.	Keramičke ploč.	Poludisperzija
16	Predprostor muškog toaleta	1.89	5.66	Keramičke ploč.	Keramičke ploč.	Poludisperzija
17	Predprostor ženskog toaleta	1.78	5.55	Keramičke ploč.	Keramičke ploč.	Poludisperzija
18	Muška wc kabina	1.96	5.70	Keramičke ploč.	Keramičke ploč.	Poludisperzija
19	Ženska wc kabina	1.96	5.70	Keramičke ploč.	Keramičke ploč.	Poludisperzija
20	Predprostor muškog toaleta	1.97	5.75	Keramičke ploč.	Keramičke ploč.	Poludisperzija
21	Predprostor ženskog toaleta	1.91	5.60	Keramičke ploč.	Keramičke ploč.	Poludisperzija
22	Muška wc kabina	2.08	5.80	Keramičke ploč.	Keramičke ploč.	Poludisperzija
23	Ženska wc kabina	2.08	5.96	Keramičke ploč.	Keramičke ploč.	Poludisperzija
24	Arhiv	5.58	9.45	Parket	Poludisperzija	Poludisperzija
25	Radijski studio - živi program	26.43	20.85	Antistatik pod	Poludisperzija	Poludisperzija
26	Režija radija	16.14	17.25	Dupli antistatik pod	Poludisperzija	Poludisperzija
27	Muzički urednik - tehnika radija	20.91	18.30	Keramičke ploč.	Poludisperzija	Poludisperzija
28	Radio montaža	9.40	13.50	Keramičke ploč. Dupli antistatik pod	Poludisperzija	Poludisperzija
29	Radijski studio 1	19.12	17.60	Antistatik pod	Poludisperzija	Poludisperzija
	I NETO površina	559.89				
	I BRUTO površina etaže	648.82	prema Pravilniku 091/20 - 03.09.2020.g.		SA OBLOGOM	661.67
	NETO POVRŠINA OBJEKTA	1724.57 m²			BRUTO POVRŠINA OBJEKTA	2019.32 m²

Obračun površina po
Pravilniku o načinu obračuna površine i zapremine objekata "Službeni list Crne Gore, broj 47/2013" od 8.10.2013.god., u skladu sa crnogorskim standardom MEST EN 15221-6.

br.	Oznaka	Površina u objektu	Površina (m²)
1.	LA	Površina etaže (Level Area)	648.82
2.	NLA	Nekorisna površina etaže (Non-functional Level Area)	11.80
3.	GFA	Bruto površina poda (Gross Floor Area) LA-NLA=GFA	637.02
4.	ECA	Površina pod spoljašnjom konstrukcijom (Exterior Construction Area)	24.42
5.	IFA	Unutrašnja površina poda (Internal Floor Area) GFA-ECA=IFA	612.60
6.	ICA	Površina pod unutrašnjom konstrukcijom (Interior Construction Area)	8.20
7.	NFA	Neto površina poda (Net Floor Area) IFA-ICA=NFA	604.40
8.	PWA	Površina pod pregradnim zidovima (Partition Wall Area)	44.51
9.	NRA	Neto površina prostorija (Net Room Area) NFA-PWA=NRA; TA+CA+AA+PA=NRA	559.89
10.	TA	Površina tehničkih prostorija (Technical Area)	-
11.	CA	Površina za komunikaciju (Circulation Area)	144.51
12.	AA	Površina sanitarnih prostorija (Amenity Area)	20.16
13.	PA	Površina primarne namjene (Primary Area)	395.22

LEGENDA:

- Armirani beton
- Giter blok, d=19cm
- Rigips zid, d=12cm
- Stiropor, d=10 cm
- Akustik panel, d=5 cm
- Keramičke pločice
- Antistatik pod
- Dupli antistatik pod
- Parket
- Betonske površine

NAPOMENE:
- Sve mjere prije otpočinjanja radova provjeriti na licu mjesta
- Sve mjere date su u centimetrima
- Sve visinske kote date su u metrima
- Visine parapeta u osnovama date su od kote gotove betonske ploče do ivice zidanog ili betonskog dijela parapeta (zidarska mjera)
- Zidna mjere vrata su definisane od gotovog poda u novoprojektovanom stanju, u planiranom otvor je definisan od ab podne ploče
- Površine svih stepeništa u tabeli predstavljaju horizontalnu projekciju
- Svi detalji spoljašnjih i unutrašnjih zidova, kao i međuspratnih konstrukcija i krova urađeni su u skladu sa Proračunom toplotne zaštite
- Sve mjere otvora za izradu vrata i prozora uzeti na licu mjesta
- Izmjene u projektu za vreme građenja vršiti samo uz saglasnost Autora-Odg.projektanta.
- Samo ovjereni crteži od strane Autora-Odg.projektanta mogu se koristiti za izvođenje
- U slučaju neusaglašenosti mjera ili opisa obavestiti Autora - Odgovornog projektanta

PROJEKTANT: Agencija za projektovanje i planiranje -Nikšić-	INVESTITOR: Radio i Televizija Nikšić
Objekat: Radio i Televizija Nikšić	Lokacija: Dom revolucije Nikšić, k.p. 1055, UP1, zona B, blok 1, DUP "Centar"
Glavni inženjer: Nevena Delibašić, spec.sci.arh.	Vrsta tehničke dokumentacije: Glavni projekat rekonstrukcije prostorija objekta Doma revolucije u Nikšiću
Odgovorni inženjer: Nevena Delibašić, spec.sci.arh.	Dio tehničke dokumentacije: Arhitektura; Razmjera: 1:50
Saradnik/ci: mr Milena Nikolić, dipl.ing.arh.; Ilija Pižurica, spec.sci.arh.	Prilog: Osnova II sprata-novoprojektovano stanje; Br. priloga: 18; Broj lista
Datum izrade i M. P.	Datum revizije i M. P.

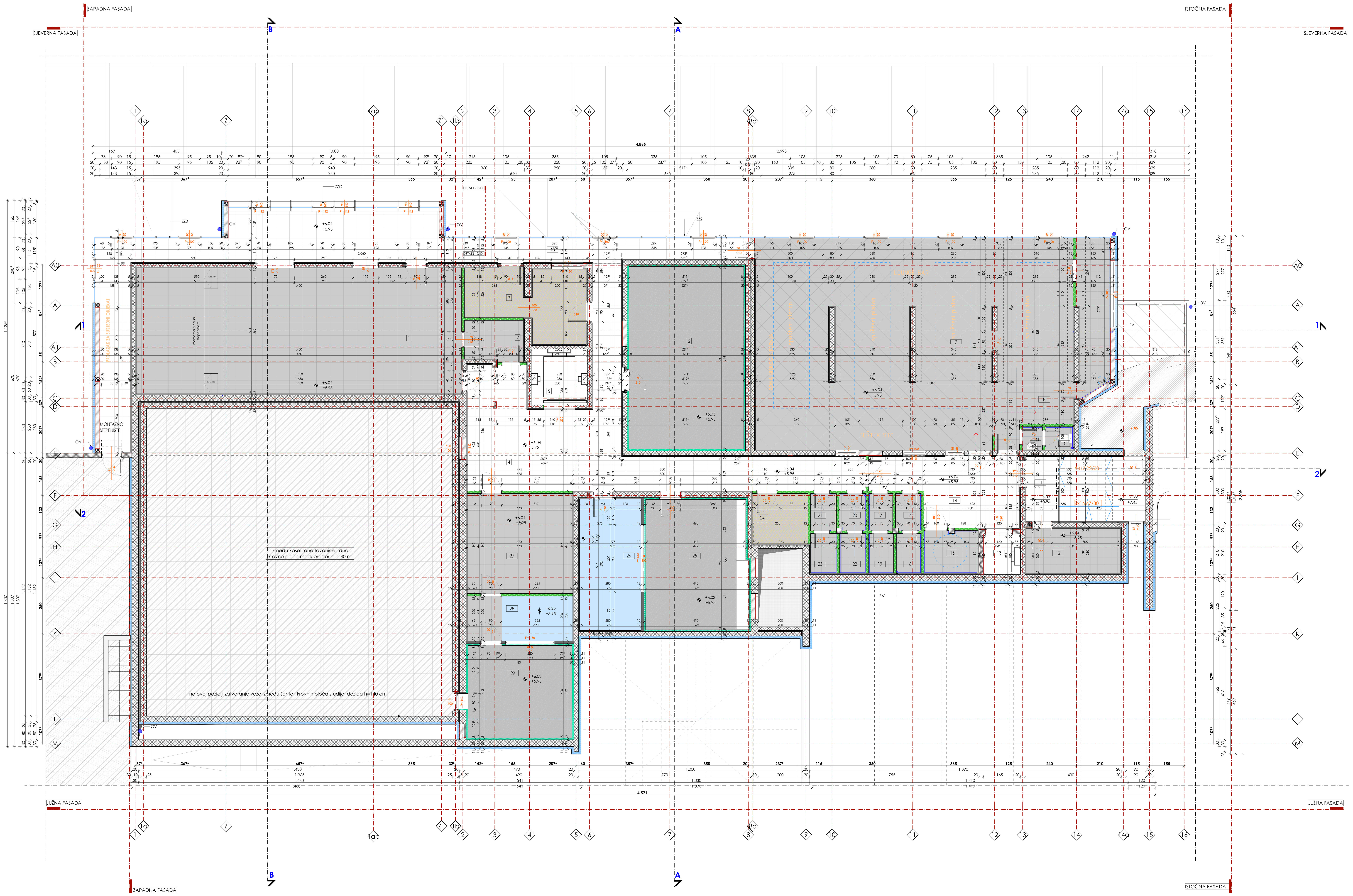

relativna kota (kota gotovog poda)
apsolutna kota (kota ab ploče)

SPOLJNI ZIDOVI

Oznaka	Sastav
SPOLJNI ZID S1	bavalit u boji, fasada sistem "DEMIT", stiropor d=10 cm, ab postojeći zid d=20 cm, potkonstrukcija za rigips - CD profili 60x27, gipskartonska ploča 125 mm, glet, boja
SPOLJNI ZID S1a	bavalit u boji, fasada sistem "DEMIT", stiropor d=10 cm, giter blok d=20 cm, potkonstrukcija za rigips - CD profili 60x27, gipskartonska ploča 125 mm, glet, boja
SPOLJNI ZID S2	bavalit u boji, fasada sistem "DEMIT", stiropor d=10 cm, ab postojeći zid d=20 cm, potkonstrukcija za rigips - CW profili 50, akustik panel 48 mm, gipskartonska ploča 2x125 mm, glet, boja
SPOLJNI ZID S3	bavalit u boji, fasada sistem "DEMIT", stiropor d=10 cm, ab postojeći zid d=30 cm, cementi malter 1.5 cm
SPOLJNI ZID S3a	bavalit u boji, fasada sistem "DEMIT", stiropor d=10 cm, ab postojeći zid d=30 cm, cementi malter 1.5 cm, glet, boja
SPOLJNI ZID S4	bavalit u boji, fasada sistem "DEMIT", stiropor d=10 cm, ab postojeći zid d=30 cm, potkonstrukcija za rigips - CD profili 60x27, gipskartonska ploča 125 mm, keramika + ljepak 1.5 cm
SPOLJNI ZID S5	ab postojeći zid d=15+5(dil.)+20 cm, fasada sistem "DEMIT", stiropor d=10 cm
SPOLJNI ZID S6	bavalit u boji, fasada sistem "DEMIT", stiropor d=10 cm, ab postojeći zid d=25 cm, potkonstrukcija za rigips - CW profili 50, akustik panel 48 mm, gipskartonska ploča 2x125 mm, glet, boja
SPOLJNI ZID S7	bavalit u boji, fasada sistem "DEMIT", stiropor d=10 cm, ab postojeći zid d=30+5(dil.)+25 cm, potkonstrukcija za rigips CW i UW 50/50/0.6, akustik panel d=48 mm, dupla gipskartonska ploča 2x125 mm, glet, boja
SPOLJNI ZID S8	bavalit u boji, fasada sistem "DEMIT", stiropor d=10 cm, ab postojeći zid d=30 cm, potkonstrukcija za rigips - CW i UW profili 50, akustik panel 48 mm, gipskartonska ploča 2x125 mm, glet, boja
SPOLJNI ZID S9	bavalit u boji, fasada sistem "DEMIT", stiropor d=10 cm, giter blok d=20 cm, produžni malter 1.5 cm, glet, boja

UNUTRAŠNJI ZIDOVI

Oznaka	Sastav
UNUTRAŠNJI ZID U1	boja, glet, dupla gipskartonska ploča 2x125 mm, akustik panel 5 cm, potkonstrukcija za rigips CW i UW 50/50/0.6, ab postojeći zid d=25+5(dil.)+30 cm, potkonstrukcija za rigips - CD profili 60x27, gipskartonska ploča 125 mm, glet, boja
UNUTRAŠNJI ZID U2	boja, glet, gipskartonska ploča 125 mm, potkonstrukcija za rigips - CD profili 60x27, ab postojeći zid d=15 cm, cementni malter 1.5 cm
UNUTRAŠNJI ZID U3	boja, glet, gipskartonska ploča 125 mm, potkonstrukcija za rigips - CD profili 60x27, ab postojeći zid d=15 cm, potkonstrukcija za rigips - CD profili 60x27, gipskartonska ploča 125 mm, glet, boja
UNUTRAŠNJI ZID U4	boja, glet, gipskartonska ploča 125 mm, potkonstrukcija za rigips - CD profili 60x27, ab postojeći zid d=20 cm, potkonstrukcija za rigips - CD profili 60x27, gipskartonska ploča 125 mm, glet, boja
UNUTRAŠNJI ZID U5	boja, glet, gipskartonska ploča 2x125 mm, akustik panel 48 mm, ab postojeći zid d=20 cm, potkonstrukcija za rigips - CD profili 60x27, gipskartonska ploča 125 mm, glet, boja
UNUTRAŠNJI ZID U6	boja, glet, gipskartonska ploča 125 mm, potkonstrukcija za rigips - CD profili 60x27, ab postojeći zid d=15 cm, cementni malter 1.5 cm
UNUTRAŠNJI ZID U7	boja, glet, dupla gipskartonska ploča 2x125 mm, potkonstrukcija za rigips CW 75, mineralna vuna 5 cm, dupla gipskartonska ploča 2x125 mm, glet, boja
UNUTRAŠNJI ZID U8	boja, glet, produžni malter 1.5 cm, betonski pregradni blok 12 cm, produžni malter 1.5 cm, glet, boja

PODOVI PRIZEMLJA

Oznaka	Sastav
POD PRIZEMLJA P1	keramika + ljepak 1.5 cm, cementni estrih 5 cm, PVC folija, stirodur 5 cm, ab postojeća ploča 15 cm
PODEST STEPENIŠTA P1a	keramika u cem. malteru 3 cm, cementni estrih 5 cm, PVC folija, ab postojeća ploča 15 cm
POD PRIZEMLJA P2	parket + ljepak 2.5 cm, cementni estrih 4 cm, PVC folija, stirodur 5 cm, ab postojeća ploča 15 cm
POD PRIZEMLJA P3	antistatik pod 0.3+0.5cm, cementni estrih 5 cm, PVC folija, stirodur 2+3 cm, ab postojeća ploča 15 cm

MEĐUSPRATNA KONSTRUKCIJA

Oznaka	Sastav
MEĐUSPRATNA KONSTRUKCIJA MK1	keramika + ljepak 1.5 cm, cementni estrih 5 cm, PVC folija, stirodur 2 cm, ab postojeća ploča 15 cm, vazdušni prostor h=20 cm, rigips tabla 125 mm
MEĐUSPRATNA KONSTRUKCIJA MK2	parket 2.5 cm, cementni estrih 4 cm, PVC folija, stirodur 2 cm, ab postojeća ploča 15 cm, vazdušni prostor h=20 cm, rigips tabla 125 mm
MEĐUSPRATNA KONSTRUKCIJA MK3	kalcijum - sulfatne ploče 30 mm, čelična potkonstrukcija - vazdušni prostor 20 cm, cementni estrih 5 cm, PVC folija, stirodur 2 cm, ab postojeća ploča 15 cm, vazdušni prostor h=20 cm, rigips tabla 125 mm
MEĐUSPRATNA KONSTRUKCIJA MK4	antistatik pod 0.2+0.3cm, cementni estrih 5 cm, PVC folija, stirodur 2 cm, ab postojeća ploča 15 cm, vazdušni prostor h=20 cm, rigips tabla 125 mm
MEĐUSPRATNA KONSTRUKCIJA MK5	cementni estrih 5 cm, PVC folija, stirodur 2 cm, ab postojeća ploča 15 cm, vazdušni prostor h=20 cm, rigips tabla 125 mm

LEGENDA POVRŠINA
II SPRAT - NOVOPROJEKTOVANO STANJE

n°	Namjena prostorije	P (m²)	O (m¹)	Pod	Zidovi	Plafon
1	Press centar	81.20	40.20	Keramičke ploč.	Poludisperzija	Poludisperzija
2	Garderober	4.70	9.00	Keramičke ploč.	Poludisperzija	Poludisperzija
3	Producenti	14.30	20.35	Parket	Poludisperzija	Poludisperzija
4	Hol sa hodnikom	55.13	58.80	Keramičke ploč.	Poludisperzija	Poludisperzija
4a	Prolaz do susjednog objekta	54.48	45.25	Keramičke ploč.	Poludisperzija	Poludisperzija
5	Lift	6.25	10.00	-	Cem. malter	Cem. malter
6	Virtuelni studio	41.64	26.50	Antistatik pod	Poludisperzija	Poludisperzija
7	Restoranski dio - sjedenje	118.60	41.40	Keramičke ploč.	Poludisperzija	Poludisperzija
8	Kuhinja	19.43	21.52	Keramičke ploč.	Poludisp./Ker. pl.	Poludisperzija
9	Predprostor toaleta za zaposlene	0.93	3.70	Keramičke ploč.	Keramičke ploč.	Poludisperzija
10	WC kabina za zaposlene	1.29	4.50	Keramičke ploč.	Keramičke ploč.	Poludisperzija
11	Zajedničko stepenište	15.37	16.40	Keramičke ploč.	Keramičke ploč.	Poludisperzija
12	Ostava	8.40	12.36	Keramičke ploč.	Poludisperzija	Poludisperzija
13	Lift za lica sa invaliditetom	2.97	5.70	-	Cem. malter	Cem. malter
14	Hodnik	17.46	19.80	Keramičke ploč.	Poludisperzija	Poludisperzija
15	Toalet za lica sa invaliditetom	4.53	8.90	Keramičke ploč.	Keramičke ploč.	Poludisperzija
16	Predprostor muškog toaleta	1.89	5.66	Keramičke ploč.	Keramičke ploč.	Poludisperzija
17	Predprostor ženskog toaleta	1.78	5.55	Keramičke ploč.	Keramičke ploč.	Poludisperzija
18	Muška wc kabina	1.96	5.70	Keramičke ploč.	Keramičke ploč.	Poludisperzija
19	Ženska wc kabina	1.96	5.70	Keramičke ploč.	Keramičke ploč.	Poludisperzija
20	Predprostor muškog toaleta	1.97	5.75	Keramičke ploč.	Keramičke ploč.	Poludisperzija
21	Predprostor ženskog toaleta	1.91	5.60	Keramičke ploč.	Keramičke ploč.	Poludisperzija
22	Muška wc kabina	2.08	5.80	Keramičke ploč.	Keramičke ploč.	Poludisperzija
23	Ženska wc kabina	2.08	5.96	Keramičke ploč.	Keramičke ploč.	Poludisperzija
24	Arhiv	5.58	9.45	Parket	Poludisperzija	Poludisperzija
25	Radijski studio - živi program	26.43	20.85	Antistatik pod	Poludisperzija	Poludisperzija
26	Režija radija	16.14	17.25	Dupli antistatik pod	Poludisperzija	Poludisperzija
27	Muzički urednik - tehnika radija	20.91	18.30	Keramičke ploč.	Poludisperzija	Poludisperzija
28	Radio montaža	9.40	13.50	Keramičke ploč. Dupli antistatik pod	Poludisperzija	Poludisperzija
29	Radijski studio 1	19.12	17.60	Antistatik pod	Poludisperzija	Poludisperzija
	Σ NETO površina	559.89				
	Σ BRUTO površina etaže	648.82	prema Pravilniku 091/20 - 03.09.2020.g.		SA OBLOGOM	661.67

NETO POVRŠINA OBJEKTA 1724.57 m² — BRUTO POVRŠINA OBJEKTA 2019.32 m²

Obračun površina po Pravilniku o načinu obračuna površine i zapremine objekata "Službeni list Crne Gore, broj 47/2013" od 8.10.2013.god., u skladu sa crnogorskim standardom MEST EN 15221-6.

br.	Oznaka	Površina u objektu	Površina (m²)
1.	LA	Površina etaže (Level Area)	648.82
2.	NLA	Nekorisna površina etaže (Non-functional Level Area)	11.80
3.	GFA	Bruto površina poda (Gross Floor Area) LA-NLA=GFA	637.02
4.	ECA	Površina pod spoljašnjom konstrukcijom (Exterior Construction Area)	24.42
5.	IFA	Unutrašnja površina poda (Internal Floor Area) GFA-ECA=IFA	612.60
6.	ICA	Površina pod unutrašnjom konstrukcijom (Interior Construction Area)	8.20
7.	NFA	Neto površina poda (Net Floor Area) IFA-ICA=NFA	604.40
8.	PWA	Površina pod pregradnim zidovima (Partition Wall Area)	44.51
9.	NRA	Neto površina prostorija (Net Room Area) NFA-PWA=NRA; TA+CA+AA+PA=NRA	559.89
10.	TA	Površina tehničkih prostorija (Technical Area)	-
11.	CA	Površina za komunikaciju (Circulation Area)	144.51
12.	AA	Površina sanitarnih prostorija (Amenity Area)	20.16
13.	PA	Površina primarne namjene (Primary Area)	395.22

LEGENDA:

- Armirani beton
- Giter blok, d=19cm
- Rigips zid, d=12cm
- Stiropor, d=10 cm
- Akustik panel, d=5 cm
- Keramičke pločice
- Antistatik pod
- Dupli antistatik pod
- Parket
- Betonske površine

PROJEKTANT: Agencija za projektovanje i planiranje -Nikšić-	INVESTITOR: Radio i Televizija Nikšić
Objekat: Radio i Televizija Nikšić	Lokacija: Dom revolucije Nikšić, k.p. 1055, UP1, zona B, blok 1, DUP "Centar"
Glavni inženjer: Nevena Delibašić, spec.sci.arh.	Vrsta tehničke dokumentacije: Glavni projekat rekonstrukcije prostorija objekta Doma revolucije u Nikšiću
Odgovorni inženjer: Nevena Delibašić, spec.sci.arh.	Dio tehničke dokumentacije: Arhitektura — Razmjera: 1:50
Saradnik/ci: mr Milena Nikolić, dipl.ing.arh. Ilija Pižurica, spec.sci.arh.	Prilog: Osnova II sprata-novoprojektovano stanje — Br. priloga: 19 — Broj lista:
Datum izrade i M. P.[29]	Datum revizije i M. P.[30]

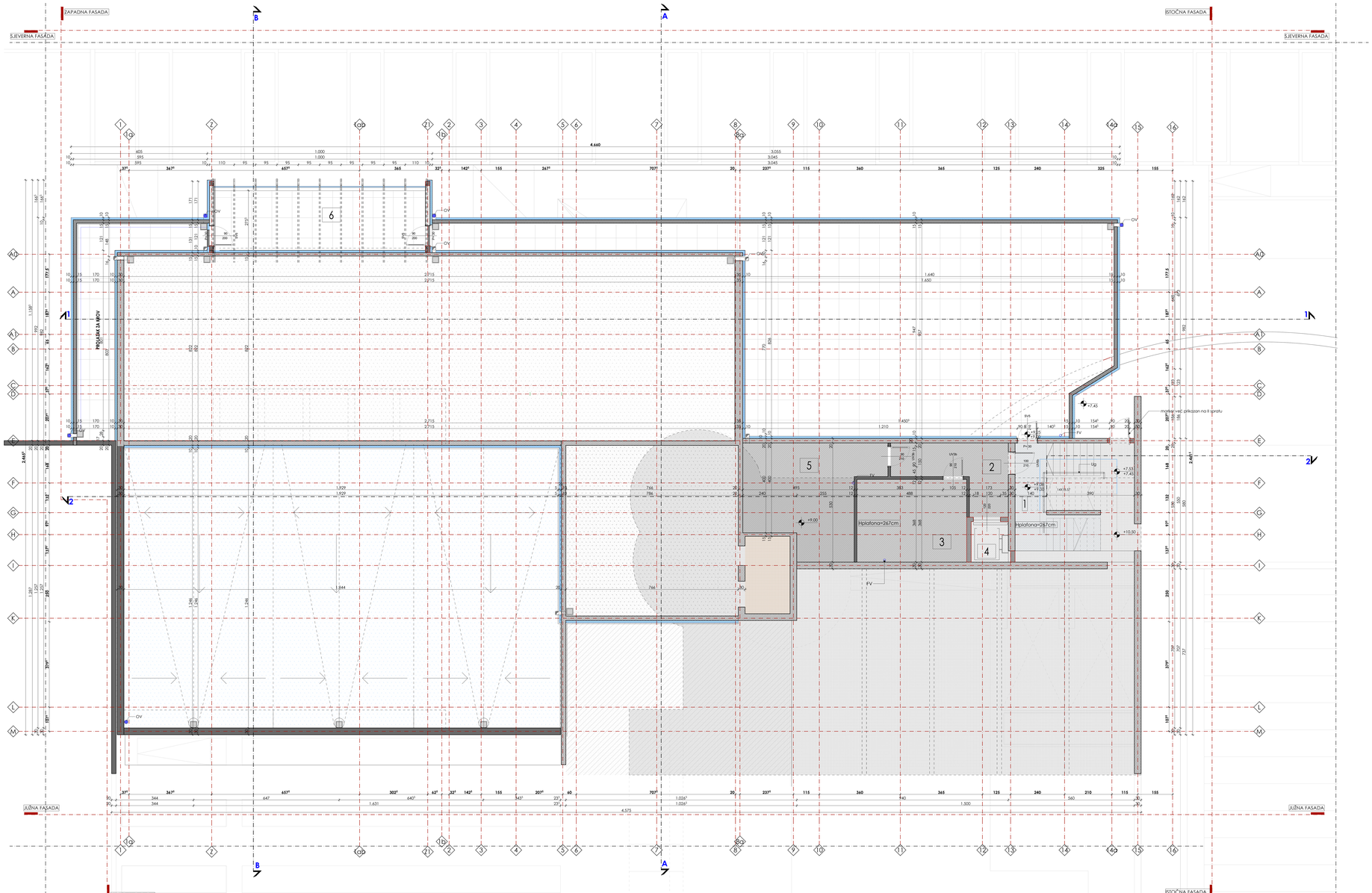

visinska kota (kota gotovog poda)
apsolutna kota (kota ab ploče)

LEGENDA POVRŠINA
III SPRAT - NOVOPROJEKTOVANO STANJE

Nr.	Namjena prostorije	P (m²)	Q (m²)	Pod	Zidovi	Plafon
1	Tehničko depo/ulaz	10,56	14,20	Keramičke ploč.	Fotoštampanje	Fotoštampanje
2	Predprostor	10,96	17,11	Cem. kolašćica	Fotoštampanje	Fotoštampanje
3	Tehničko prostorija - spinker podstanica	17,96	17,10	Cem. kolašćica	Japoti	Japoti
4	Lift	2,97	5,70	Cem. mašter	Cem. mašter	Cem. mašter
5	Tehničko prostorija - R instalacije	20,36	23,48	Cem. kolašćica	Japoti	Japoti
6	Vestibul	24,97	15,00	Granitne ploč.	Demit / Fibroštap	Staklo
∑ NETO prostire		92,78				
∑ BRUTO prostire etaže		115,56		prema Pravilniku (RS 1/20 - 03.09.2020 g.)	SA OKOMOM	117,74

NETO POVRŠINA OBJEKTA 1724,57 m² BRUTO POVRŠINA OBJEKTA 2019,32 m²

Obračun izrađen je u skladu sa Pravilnikom o jednostavnim objektima, tehničkim bl-One Core bro. 419/2017 od 8.10.2018 godine i prema SI.Glasnika BiH broj 81/07 i **HRSS EN 15221-6**

Br.	Oznaka	Površina u objektu	Površina (m²)
1.	LA	Površina etaže (Level Area)	115,56
2.	NLA	Nekorisna površina etaže (Non-functional Level Area)	0,17
3.	GFA	Bruto površina poda (Gross Floor Area)	114,39
4.	ECA	Površina zora sa spoljašnjim konstrukcijom (Exterior Construction Area)	3,28
5.	IFA	Neto površina poda (Internal Floor Area)	111,11
6.	ICA	Površina zora unutrašnjim konstrukcijom (Interior Construction Area)	-
7.	NFA	Neto korisna površina poda (Net Floor Area)	111,11
8.	PWA	Površina zora pregradnim zidovima (Partition Wall Area)	1,44
9.	NRA	Neto korisna površina poda bez zora (Net Room Area) **UKUPNA NETO KORISNA POVRŠINA**	109,67
10.	TA	Površina tehničkih prostorija (Technical Area)	43,32
11.	CIA	Površina za komunikaciju (Circulation Area)	21,52
12.	AA	Površina zaštićenih prostorija (Amenity Area)	-
15.	PA	Površina primarne namjene (Primary Area)	44,83

LEGENDA:

- Armirani beton
- Giter blok, d=11cm
- Rigips ploč. d=12cm
- Stropni, d=10 cm
- Akustik panel, d=5 cm
- Keramičke pločice
- Antistatik pod
- Dupli antistatik pod
- Parket
- Betonske površine

SPOLJNI ZIDOVI

SPOLJNI ZID S1	bovoš + boj fasada sistem "DEMIT", dkopar d=10 cm ab postojeći zid d=20 cm parkovnikuca za rigips - CW profil 50 akustik panel 40 mm gipsarkonska ploča 2x12 mm get boja
SPOLJNI ZID S1a	bovoš + boj fasada sistem "DEMIT", dkopar d=10 cm glet blok d=20 cm parkovnikuca za rigips - CD profil 60x27 gipsarkonska ploča 12 mm get boja
SPOLJNI ZID S2	bovoš + boj fasada sistem "DEMIT", dkopar d=10 cm ab postojeći zid d=20 cm cement mašter 1,5 cm get boja
SPOLJNI ZID S2	bovoš + boj fasada sistem "DEMIT", dkopar d=10 cm ab postojeći zid d=20 cm cement mašter 1,5 cm
SPOLJNI ZID S3a	bovoš + boj fasada sistem "DEMIT", dkopar d=10 cm ab postojeći zid d=20 cm cement mašter 1,5 cm get boja
SPOLJNI ZID S4	bovoš + boj fasada sistem "DEMIT", dkopar d=10 cm ab postojeći zid d=20 cm parkovnikuca za rigips - CD profil 60 akustik panel 40 mm gipsarkonska ploča 2x12 mm get boja
SPOLJNI ZID S5	ab postojeći zid d=1+5(d)+20 cm fasada sistem "DEMIT", dkopar d=10 cm
SPOLJNI ZID S6	bovoš + boj fasada sistem "DEMIT", dkopar d=10 cm ab postojeći zid d=20 cm parkovnikuca za rigips - CW profil 50 akustik panel 40 mm gipsarkonska ploča 2x12 mm get boja
SPOLJNI ZID S7	bovoš + boj fasada sistem "DEMIT", dkopar d=10 cm ab postojeći zid d=20 cm parkovnikuca za rigips - CW profil 50/50/0,6 akustik panel d=40 mm dupla gipsarkonska ploča 2x12 mm get boja
SPOLJNI ZID S8	bovoš + boj fasada sistem "DEMIT", dkopar d=10 cm glet blok d=20 cm produžni mašter 1,5 cm get boja

UNUTRAŠNJI ZIDOVI

UNUTRAŠNJI ZID U1	boja get dupla gipsarkonska ploča 2x12,5 mm akustik vata 5 cm parkovnikuca za rigips CW 100/50/0,6 ab postojeći zid d=10+5(d)+10 cm parkovnikuca za rigips - CD profil 60x27 gipsarkonska ploča 12,5 mm get boja
UNUTRAŠNJI ZID U2	boja get gipsarkonska ploča 12,5 mm parkovnikuca za rigips - CD profil 60x27 ab postojeći zid d=20 cm parkovnikuca za rigips - CD profil 60x27 gipsarkonska ploča 12,5 mm get boja
UNUTRAŠNJI ZID U3	boja get gipsarkonska ploča 12,5 mm parkovnikuca za rigips - CD profil 60x27 ab postojeći zid d=15 cm parkovnikuca za rigips - CD profil 60x27 gipsarkonska ploča 12,5 mm get boja
UNUTRAŠNJI ZID U4	boja get gipsarkonska ploča 12,5 mm parkovnikuca za rigips - CD profil 60x27 ab postojeći zid d=10 cm parkovnikuca za rigips - CD profil 60x27 gipsarkonska ploča 12,5 mm get boja
UNUTRAŠNJI ZID U5	boja get gipsarkonska ploča 2x12,5 mm akustik panel 40 mm ab postojeći zid d=20 cm parkovnikuca za rigips - CD profil 60x27 gipsarkonska ploča 12,5 mm get boja
UNUTRAŠNJI ZID U6	boja get gipsarkonska ploča 12,5 mm parkovnikuca za rigips - CD profil 60x27 ab postojeći zid d=15 cm cement mašter 1,5 cm
UNUTRAŠNJI ZID U7	boja get gipsarkonska ploča 2x12,5 mm parkovnikuca za rigips CW 75 mineralna vuna 5 cm dupla gipsarkonska ploča 2x12,5 mm get boja
UNUTRAŠNJI ZID U8	boja get produžni mašter 1,5 cm betonski pregradni blok 12 cm produžni mašter 1,5 cm get boja

PODOVI PRIZEMLJA

POD PRIZEMLJA P1	keramika + lepak 1,5 cm cementni estrih 5 cm PVC folija drvobar 2 cm ab postojeća ploča 15 cm
PODOVI STEPENIŠA P1a	keramika s cem.mašter 3 cm cementni estrih 5 cm PVC folija ab postojeća ploča 15 cm
POD PRIZEMLJA P2	parket + lepak 2,5 cm cementni estrih 4 cm PVC folija drvobar 2 cm ab postojeća ploča 15 cm
POD PRIZEMLJA P3	antistatik pod 0,5+0,5cm cementni estrih 5 cm PVC folija drvobar 2+2 cm ab postojeća ploča 15 cm

MEĐUSPRATNA KONSTRUKCIJA

MEĐUSPRATNA KONSTRUKCIJA MK1	keramika + lepak 1,5 cm cementni estrih 5 cm PVC folija drvobar 2 cm ab postojeća ploča 15 cm vodoštiti prostor h=20 cm rigips ploča 12,5 mm
MEĐUSPRATNA KONSTRUKCIJA MK2	parket 2,5 cm cementni estrih 4 cm PVC folija drvobar 2 cm ab postojeća ploča 15 cm vodoštiti prostor h=20 cm rigips ploča 12,5 mm
MEĐUSPRATNA KONSTRUKCIJA MK3	fabkjum - suhomo ploče 30 mm vodoštiti prostor h=20 cm - vodoštiti prostor 20 cm cementni estrih 5 cm PVC folija drvobar 2 cm ab postojeća ploča 15 cm vodoštiti prostor h=20 cm rigips ploča 12,5 mm
MEĐUSPRATNA KONSTRUKCIJA MK4	antistatik pod 0,2+0,3cm cementni estrih 5 cm PVC folija drvobar 2 cm ab postojeća ploča 15 cm vodoštiti prostor h=20 cm rigips ploča 12,5 mm
MEĐUSPRATNA KONSTRUKCIJA MK5	cementni estrih 5 cm PVC folija drvobar 2 cm ab postojeća ploča 15 cm vodoštiti prostor h=20 cm rigips ploča 12,5 mm

NAPOMENE:
- Sve mjere prije otpočinjanja radova provjeriti na licu mjesta
- Sve mjere date su u centimetrima
- Sve visinske kote date su u metrima
- Visine parapeta u osnovama date su od kote gotove betonske ploče do ivice zidanog ili betonskog dijela parapeta (sidarska mjera)
- Zidna mjera vrata su definisane od gotovog poda u novoprojektovanom stanju, u planu intervencija otvor je definisan od ab podne ploče
- Površine svih stepeništa u tabeli predstavljaju horizontalnu projekciju
- Svi detalji spoljašnjih i unutrašnjih zidova, kao i međuspratnih konstrukcija i krova urađeni su u skladu sa Pravučunom topiotne zaštite
- Sve mjere otvora za izradu vrata i prozora uzeti na licu mjesta
- Izmjene u projektu za vrijeme gradenja vršiti samo uz saglasnost Autora-Odg.projektanta.
- Samo ovjereni crteži od strane Autora-Odg.projektanta mogu se koristiti za izvođenje
- U slučaju neusaglašenosti mjera ili opisa obavestiti Autora - Odgovornog projektanta

PROJEKTANT :	Agencija za projektovanje i planiranje -Nikšić-
INVESTITOR:	Radio i Televizija Nikšić
Objekat:	Radio i Televizija Nikšić
Lokacija:	Dom revolucije Nikšić, k.p. 1058, UP1, zona B, blok 1, DUP "Centar"
Glavni inženjer:	Nevena Delibašić, spec.sci.arh.
Vrsta tehničke dokumentacije:	Glavni projekat rekonstrukcije prostorija objekta Doma revolucije u Nikšiću
Odgovorni inženjer:	Nevena Delibašić, spec.sci.arh.
Naziv tehničke dokumentacije:	Arhitektura
Razmjera:	1:50
Saradnik(ci):	mr Milena Nikolić, dipl.ing.arh. Ilija Pižurica, spec.sci.arh.
Prilog:	Osnova III sprata-novoprojektovano stanje
br.priloga:	20
Broj lista:	
Datum izrade / M. P.:	
Datum revizije / M. P.:	

relativna kota (kota gotovog ploča)
apsolutna kota (kota ab ploče)

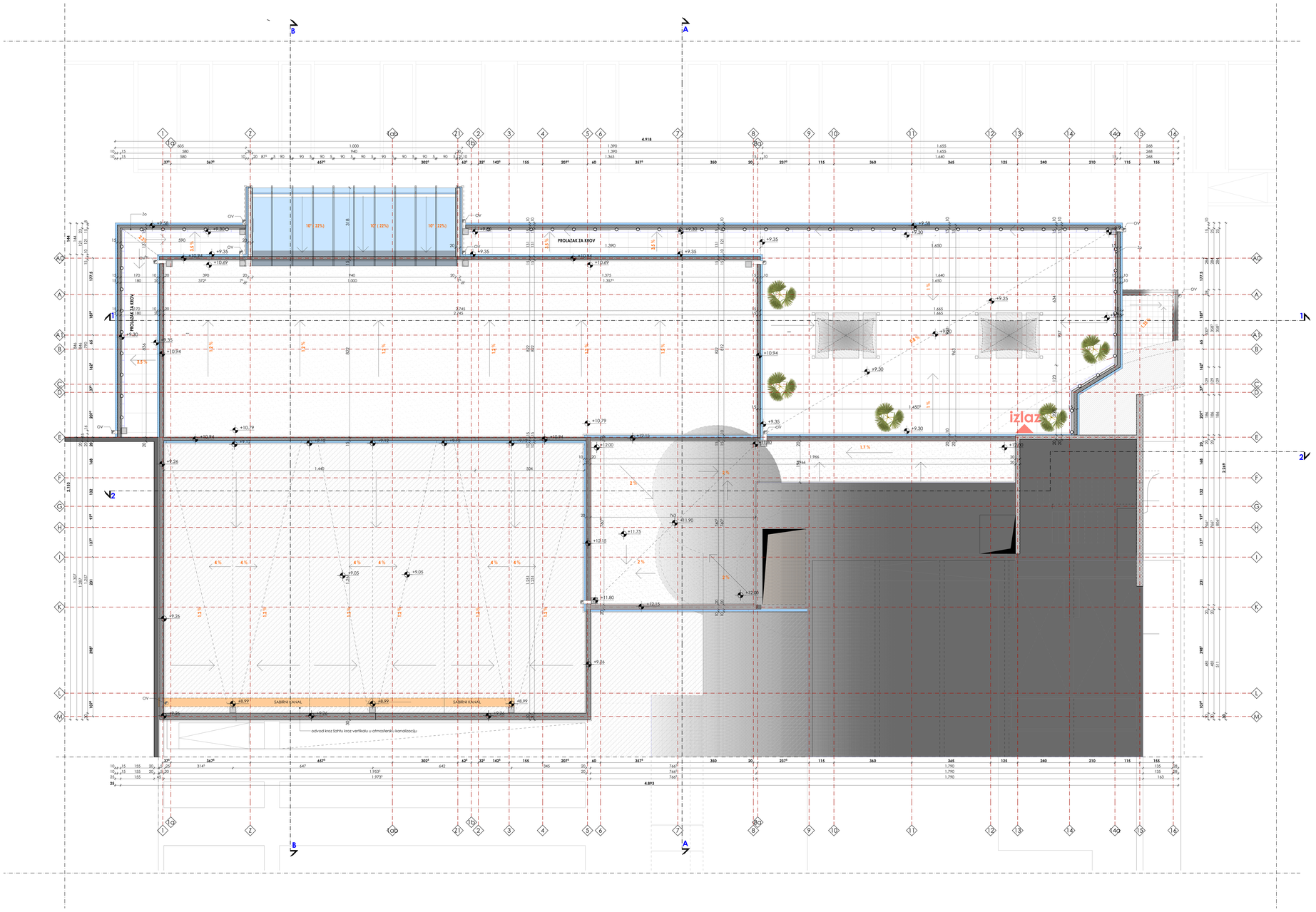

NAPOMENE:
- Sve mjere prije otpočinjanja radova provjeriti na licu mjesta
- Sve mjere date su u centimetrima
- Sve visinske kote date su u metrima
- Visine parapeta u osnovama date su od kote gotove betonske ploče do ivice zidanog ili betonskog dijela parapeta (zidarska mjera)
- Zidna mjere vrata su definisane od gotovog poda u novoprojektovanom stanju, u planiranom otvor je definisan od ab podne ploče
- Površine svih stepeništa u tabeli predstavljaju horizontalnu projekciju
- Svi detalji spojažnjih i unutrašnjih zidova, kao i međuspratnih konstrukcija i krova urađeni su u skladu sa Pravačunom toplotne zaštite
- Sve mjere otvora za izradu vrata i prozora uzeti na licu mjesta
- Izmjene u projektu za vreme građenja vršiti samo uz saglasnost Autora-Odg.projektanta.
- Samo ovjereni crteži od strane Autora-Odg.projektanta mogu se koristiti za izvođenje
- U slučaju neusaglašenosti mjera ili opisa obavestiti Autora - Odgovornog projektanta

PROJEKTANT : Agencija za projektovanje i planiranje -Nikšić-	INVESTITOR : Radio i Televizija Nikšić
Objekat: Radio i Televizija Nikšić	Lokacija: Dom revolucije Nikšić, k.p. 1055, UP1, zona B, blok 1, DUP "Centar"
Glavni inženjer: Nevena Delibašić, spec.sci.arh.	Vrsta tehničke dokumentacije: Glavni projekat rekonstrukcije prostorija objekta Doma revolucije u Nikšiću
Odgovorni inženjer: Nevena Delibašić, spec.sci.arh.	Da tehničke dokumentacije: Arhitektura — Razmjera: 1:50
Saradnikuzi: mr Milena Nikolić, dipl.ing.arh. Ilija Pižurica, spec.sci.arh.	Prilog: Osnova krova-novoprojektovano stanje — Br. priloga: 21 — Broj lista:
Datum izrade i M. P.[1]	Datum revizije i M. P.[1]

PRESJEK 1-1 R=1:50

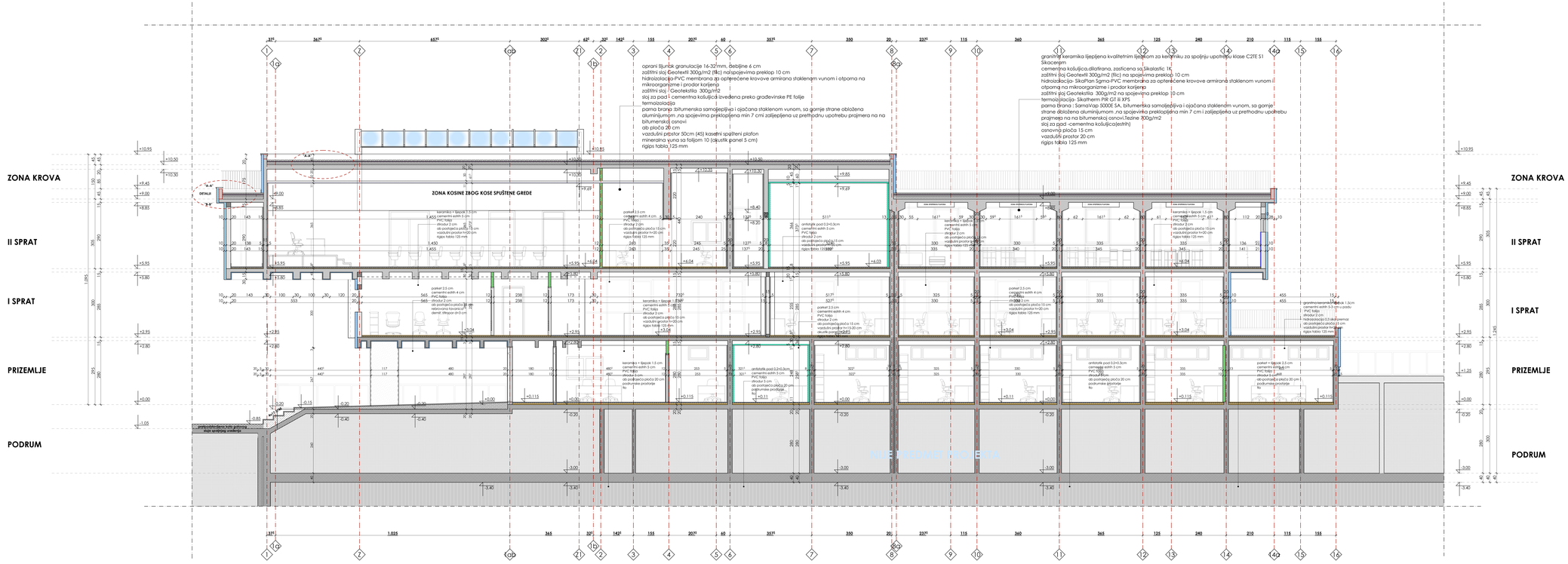

LEGENDA :

	Armirani beton
	Giter blok, d=19cm
	Betonski pregradni blok, d=12cm
	Rigips ziđ, d=12cm
	Šikopor, d=10 cm
	Akustik panel, d=5 cm
	Keramičke pločice
	Antistatik pod
	Parket
	Betonske površine

PROJEKTANT : Agencija za projektovanje i planiranje -Nikšić-		INVESTITOR : Radio i Televizija Nikšić	
Objekat:	Radio i Televizija Nikšić	LOKACIJA: Dom revolucije Nikšić, k.p. 1055, UP1, zona B, blok 1, DUP "Centar"	
Glavni inženjer:	Nevena Delibašić, spec.sci.arh.	Vrsta tehničke dokumentacije: Glavni projekat rekonstrukcija prostorija objekta Doma revolucije u Nikšiću	
Odgovorni inženjer:	Nevena Delibašić, spec.sci.arh.	Dio tehničke dokumentacije: Arhitektura	Razmjera: 1:50
Saradnik(ci):	mr Milena Nikolić, dipl.ing.arh. Ilija Pižurica, spec.sci.arh.	Prilog: Presjek 1-1 - poduzni presjek	Br. priloga: 22 / Broj lista:
Datum izrade i M. P.:		Datum revizije i M. P.:	

PRESJEK 2-2 R=1:50

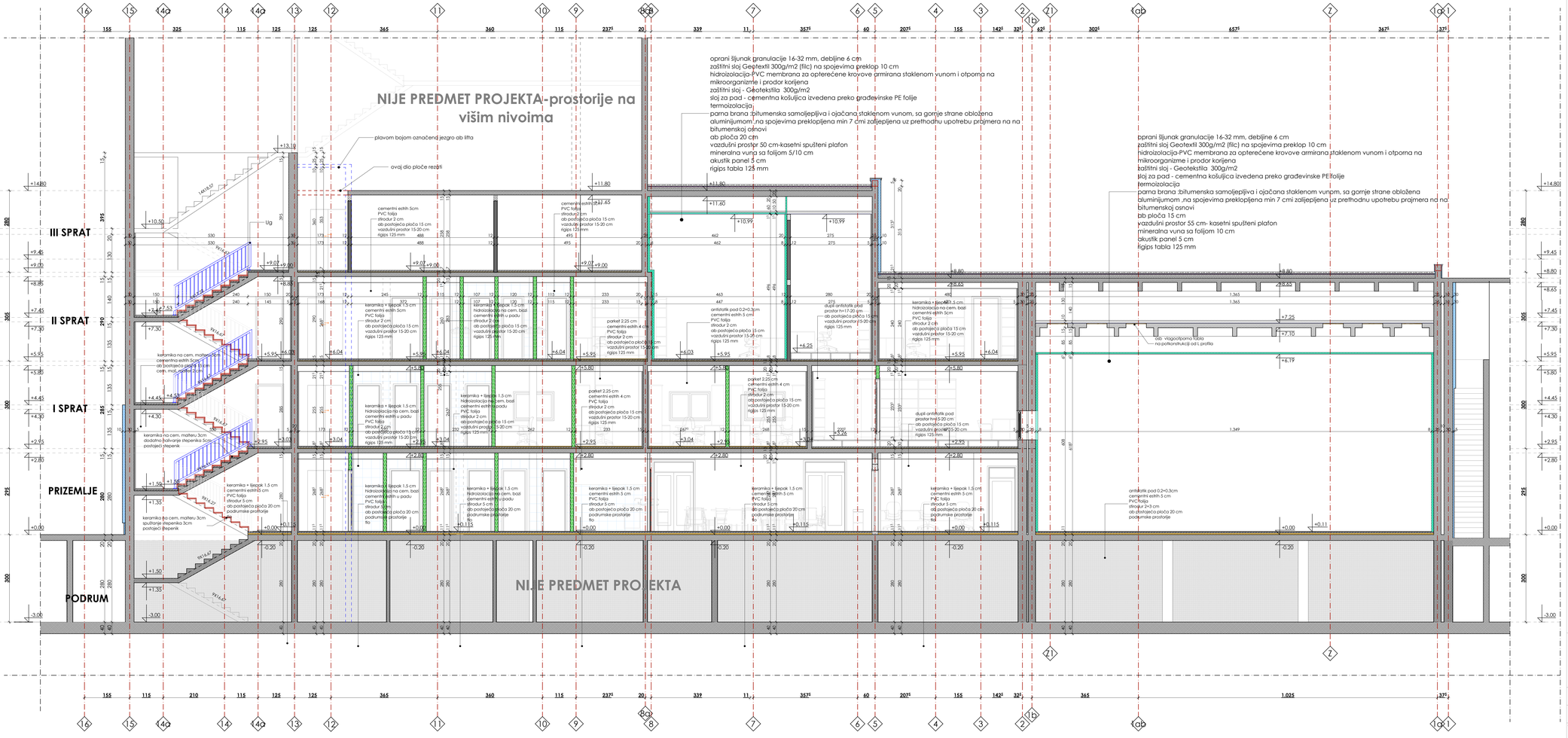

LEGENDA :

- Armirani beton
- Giter blok, d=19cm
- Betonski pregradni blok, d=12cm
- Rigips zid, d=12cm
- Stiropor, d=10 cm
- Akustik panel, d=5 cm
- Keramičke pločice
- Antistatik pod
- Parket
- Betonske površine

PROJEKTANT :	Agencija za projektovanje i planiranje -Nikšić-	INVESTITOR :	Radio i Televizija Nikšić
Objekat:	Radio i Televizija Nikšić	Lokacija:	Dom revolucije Nikšić, k.p. 1055, UP1, zona B, blok 1, DUP "Centar"
Glavni inženjer:	Nevena Delibašić, spec.sci.arh.	Vrsta tehničke dokumentacije:	Glavni projekat rekonstrukcije prostorija objekta Doma revolucije u Nikšiću
Odgovorni inženjer:	Nevena Delibašić, spec.sci.arh.	Dio tehničke dokumentacije:	Arhitektura
		Razmjera:	1:50
Saradnik/ci:	mr Milena Nikolić, dipl.ing.arh. Ilija Pižurica, spec.sci.arh.	Prilog:	Presjek 2-2 - podužni presjek
		Br. priloga:	23
Datum izrade i M. P.:		Datum revizije i M. P.:	Broj lista:

PRESJEK A-A R=1:50

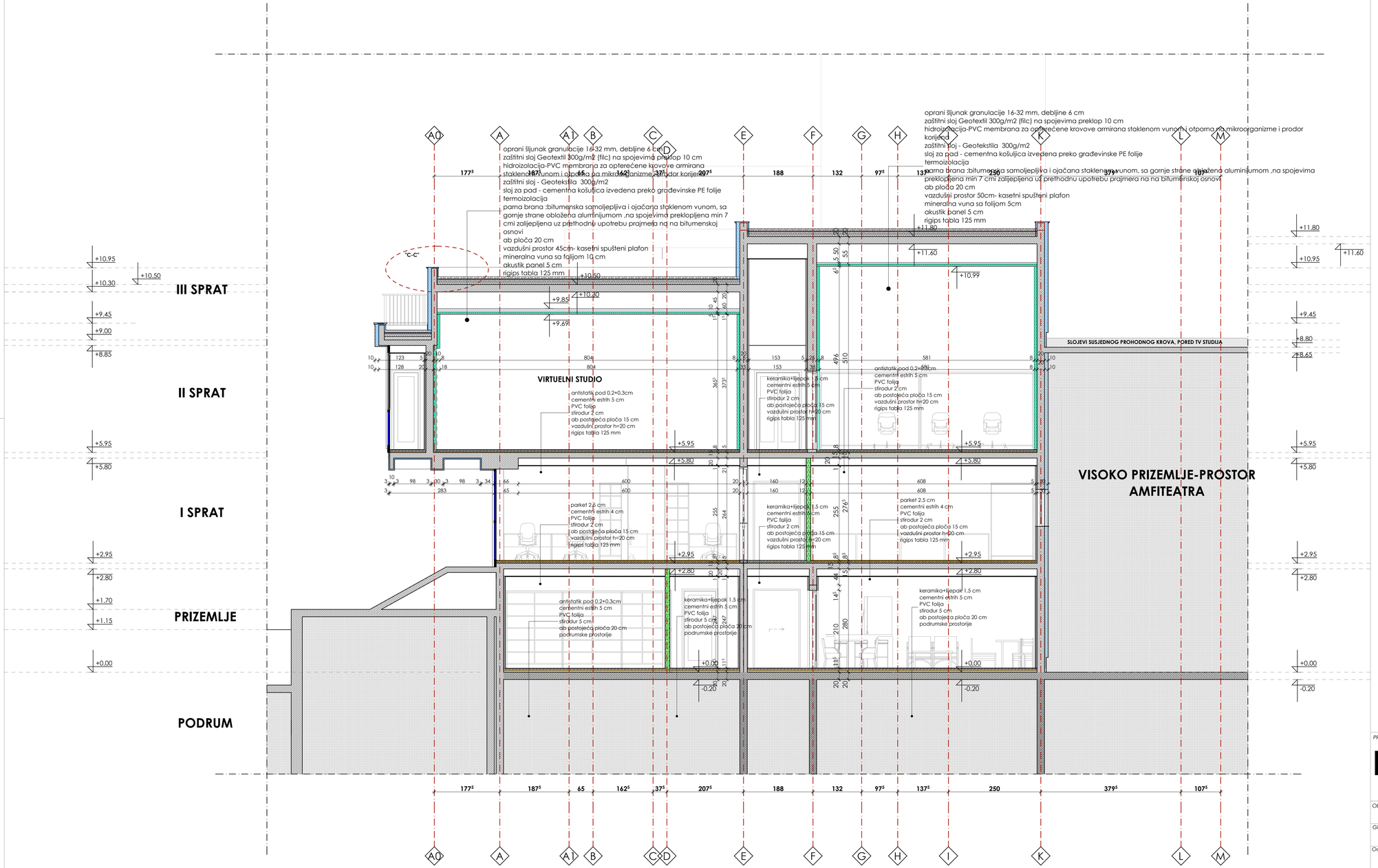

LEGENDA :

- Armirani beton
- Giter blok, d=19cm
- Betonski pregradni blok, d=12cm
- Rigips zid, d=12cm
- Stiropor, d=10 cm
- Akustik panel, d=5 cm
- Keramičke pločice
- Antistatik pod
- Parket
- Betonske površine

PROJEKTANT : Agencija za projektovanje i planiranje -Nikšić-		INVESTITOR : Radio i Televizija Nikšić	
Objekat:	Radio i Televizija Nikšić	Lokacija: Dom revolucije Nikšić, k.p. 1055, UP1, zona B, blok 1, DUP "Centar"	
Glavni inženjer:	Nevena Delibašić, spec.sci.arh.	Vrsta tehničke dokumentacije: Glavni projekat rekonstrukcije prostorija objekta Doma revolucije u Nikšiću	
Odgovorni inženjer:	Nevena Delibašić, spec.sci.arh.	Dio tehničke dokumentacije: Arhitektura	Razmjera 1:50
Saradnik/ci:	mr Milena Nikolić, dipl.ing.arh. Ilija Pižurica, spec.sci.arh.	Prilog: Presjek A-A - poprečni presjek	Br. priloga 24 / Broj lista
Datum izrade i M. P.[29]		Datum revizije i M. P.[30]	

PRESJEK B-B R=1:50

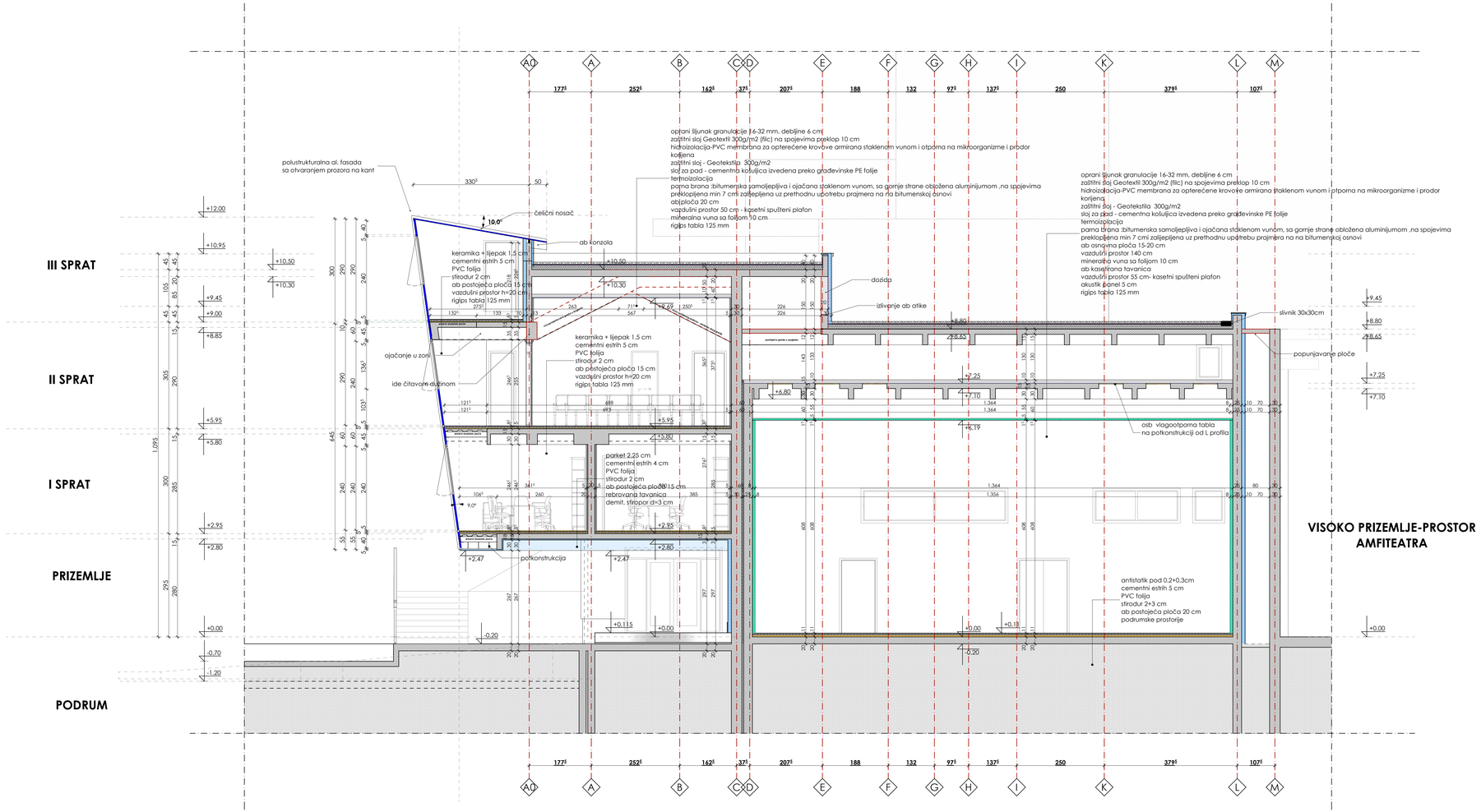

LEGENDA :

	Armirani beton
	Giter blok, d=19cm
	Betonski pregradni blok, d=12cm
	Rigips zid, d=12cm
	Stropor, d=10 cm
	Akustik panel, d=5 cm
	Keramičke pločice
	Antistatik pod
	Parket
	Betonske površine

PROJEKTANT : Agencija za projektovanje i planiranje -Nikšić-		INVESTITOR : Radio i Televizija Nikšić	
Objekat:	Radio i Televizija Nikšić	Lokacija:	Dom revolucije Nikšić, k.p. 1055, UP1, zona B, blok 1, DUP "Centar"
Glavni inženjer:	Nevena Delibašić, spec.sci.arh.	Vista tehničke dokumentacije:	Glavni projekat rekonstrukcije prostorija objekta Doma revolucije u Nikšiću
Odgovorni inženjer:	Nevena Delibašić, spec.sci.arh.	Dio tehničke dokumentacije:	Arhitektura
			Razmjera 1:50
Saradnik/ci:	mr Milena Nikolić, dipl.ing.arh. Ilija Pižurica, spec.sci.arh.	Prilog: Presjek B-B - popreči presjek	Br. priloga 25 / Broj lista
Datum izrade i M. P.:		Datum revizije i M. P.:	

"A-A" DETALJ PROHODNOG RAVNOG KROVA- ZAVRŠNI GRANITNA KERAMIKA R=1:20

- Granitna keramika lijepljena kvalitetnim lijepkom za keramiku za spoljnju upotrebu klase C2TE S1 Sikaceram
- Cementna kosuljica,dilatirana, zasticena sa Sikalastic 1K
- Zastitni sloj Geotextil 300g/m2 (flic) na spojevima preklop 10 cm
- Hidroizolacija- SikaPlan Sgma-PVC membrana za opterećene krovove armirana staklenom vunom i otporna na mikroorganizme i prodor korijena.
- Zastitni sloj -Geotekstila 300g/m2 na spojevima preklop 10 cm
- Termoizolacija- Sikatherm PIR GT ili XPS
- Parna brana : SarnaVap 5000E SA, bitumenska samoljepljiva i ojačana staklenom vunom, sa gornje strane obložena aluminijumom ,na spojevima preklopljena min 7 cm i zalijepljena uz prethodnu upotrebu prajmera na na bitumenskoj osnovi.Tezine 700g/m2
- Sloj za pad -cementna košuljica(estrih)
- Osnovna ploča

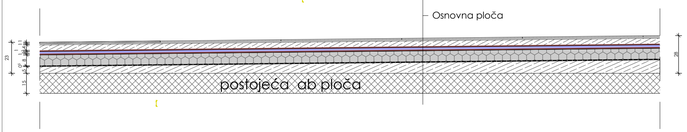

"B-B" DETALJ ODVODNJAVLJANJA RAVNOG KROVA- ZAVRŠNI GRANITNA KERAMIKA R=1:20

Pogled 1-1

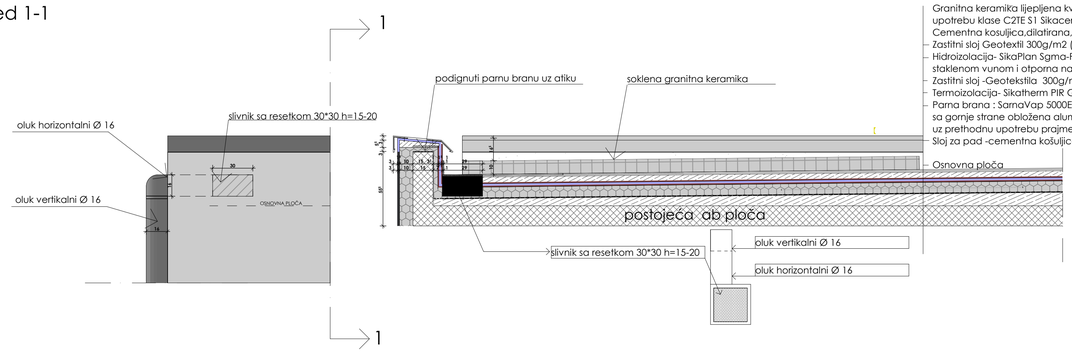

- Granitna keramika lijepljena kvalitetnim lijepkom za keramiku za spoljnju upotrebu klase C2TE S1 Sikaceram
- Cementna kosuljica,dilatirana, zasticena sa Sikalastic 1K
- Zastitni sloj Geotextil 300g/m2 (flic) na spojevima preklop 10 cm
- Hidroizolacija- SikaPlan Sgma-PVC membrana za opterećene krovove armirana staklenom vunom i otporna na mikroorganizme i prodor korijena.
- Zastitni sloj -Geotekstila 300g/m2 na spojevima preklop 10 cm
- Termoizolacija- Sikatherm PIR GT ili XPS
- Parna brana : SarnaVap 5000E SA, bitumenska samoljepljiva i ojačana staklenom vunom, sa gornje strane obložena aluminijumom ,na spojevima preklopljena min 7 cm i zalijepljena uz prethodnu upotrebu prajmera na na bitumenskoj osnovi.Tezine 700g/m2
- Sloj za pad -cementna košuljica(estrih)
- Osnovna ploča

"C-C" DETALJ PROHODNOG RAVNOG KROVA- ZAVRŠNI SLOJ ŠLJUNAK R=1:20

- OPRANI ŠLJUNAK GRANULACIJE 16-32 mm,debljine 6 cm
- Zastitni sloj Geotextil 300g/m2 (flic) na spojevima preklop 10 cm
- Hidroizolacija-PVC membrana za opterećene krovove armirana staklenom vunom i otporna na mikroorganizme i prodor korijena
- Zastitni sloj -Geotekstila 300g/m2
- Sloj za pad -cementna košuljica izvedena preko građevinske PE folije
- Termoizolacija
- Parna brana :bitumenska samoljepljiva i ojačana staklenom vunom, sa gornje strane obložena aluminijumom ,na spojevima preklopljena min 7 cmi zalijepljena uz prethodnu upotrebu prajmera na na bitumenskoj osnovi.
- Osnovna ploča

DETALJ VEZE ZAŠTITNE OGRADE SA ATIKOM, MONTAŽA SA UNUTRAŠNJE STRANE ATIKE R=1:20

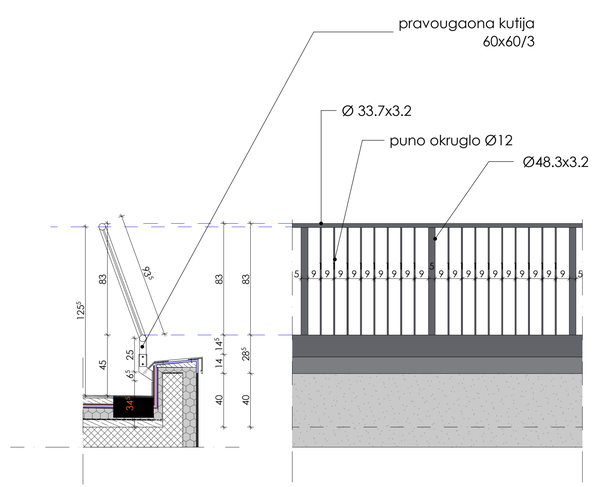

"D-D" DETALJ PROHODNOG RAVNOG KROVA- ZAVRŠNI SLOJ ŠLJUNAK R=1:20

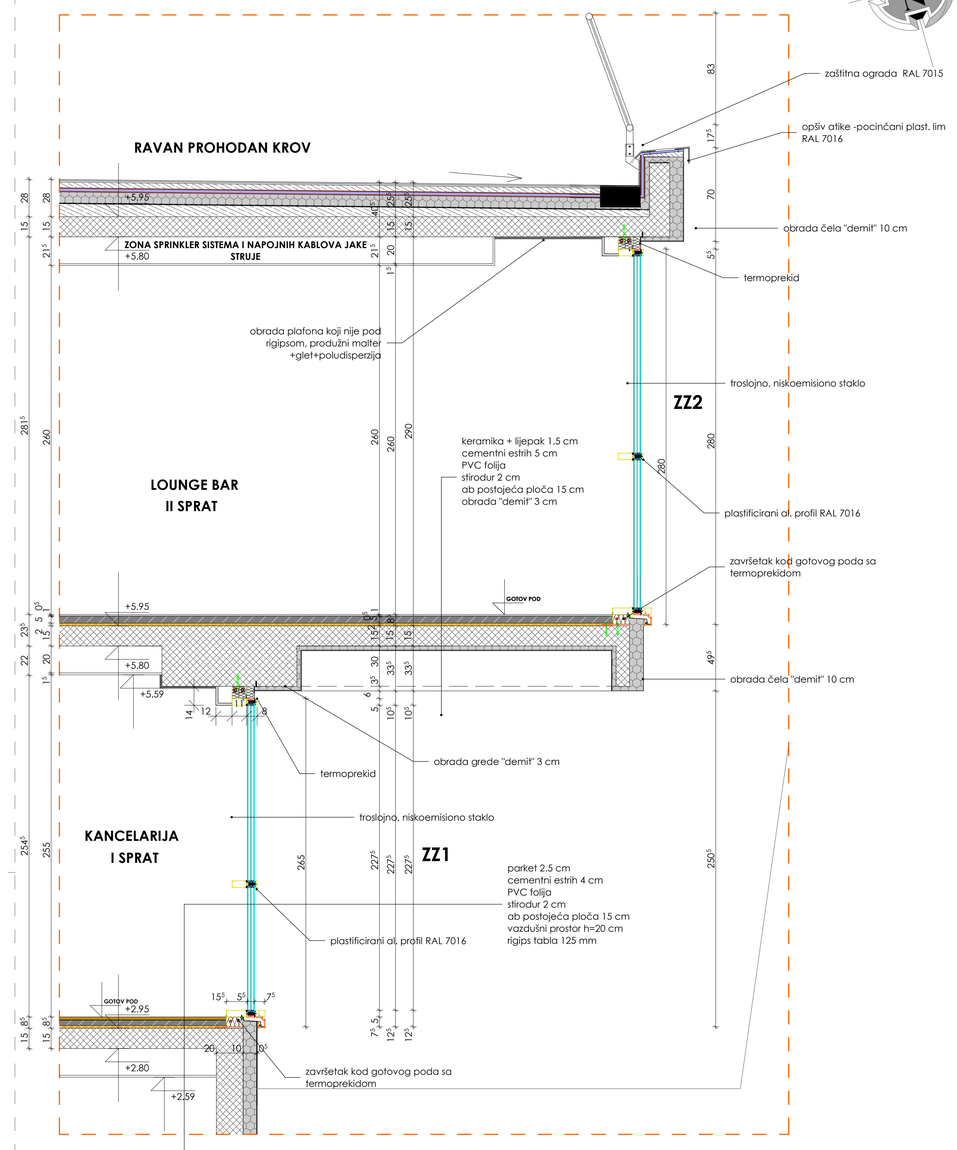

PROJEKTANT : Agencija za projektovanje i planiranje -Nikšić-		INVESTITOR : Radio i Televizija Nikšić	
Objekat:	Radio i Televizija Nikšić	Lokacija: Dom revolucije Nikšić, k.p. 1055, UP1, zona B, blok 1, DUP "Centar"	
Glavni inženjer:	Nevena Delibašić, spec.sci.arh.	Vrsta tehničke dokumentacije: Glavni projekat rekonstrukcije prostorija objekta Doma revolucije u Nikšiću	
Odgovorni inženjer:	Nevena Delibašić, spec.sci.arh.	Dio tehničke dokumentacije: Arhitektura	Razmjera 1:20
Saradnik/ci:	mr Milena Nikolić, dipl.ing.arh. Ilija Pižurica, spec.sci.arh.	Prilog: Detalji konstrukcije	Br. priloga 26 / Broj lista
Datum izrade i M. P.[29]		Datum revizije i M. P.[30]	

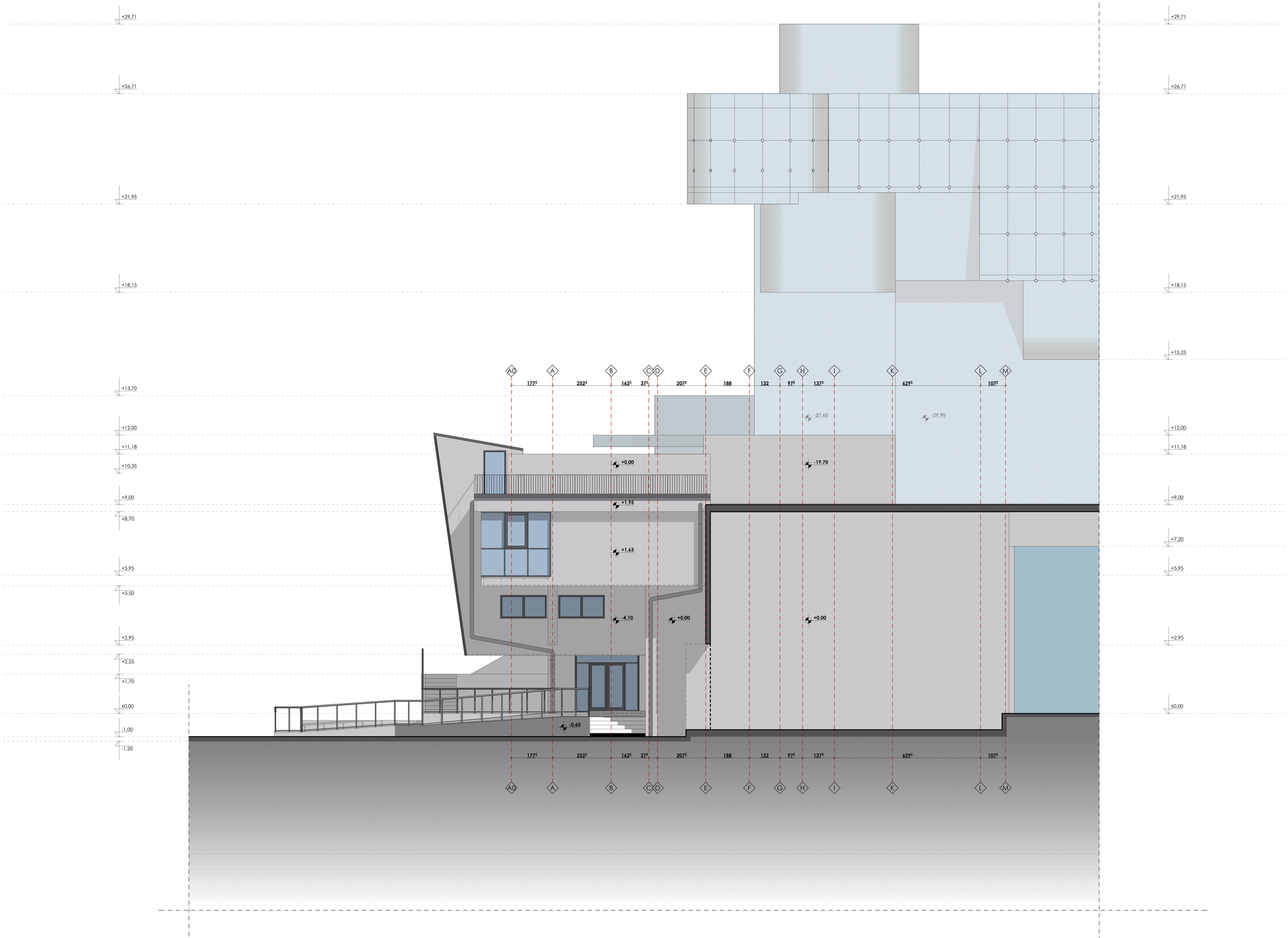

PROJEKTANT : Agencija za projektovanje i planiranje -Nikšić-		INVESTITOR : Radio i Televizija Nikšić	
Objekat:	Radio i Televizija Nikšić	Lokacija: Dom revolucije Nikšić, k.p. 1055, UP1, zona B, blok 1, DUP "Centar"	
Glavni inženjer:	Nevena Delibašić, spec.sci.arh.	Vrsta tehničke dokumentacije: Glavni projekat rekonstrukcije prostorija objekta Doma revolucije u Nikšiću	
Odgovorni inženjer:	Nevena Delibašić, spec.sci.arh.	Dio tehničke dokumentacije: Arhitektura	Razmjera: 1:50
Saradnik/ci:	mr Milena Nikolić, dipl.ing.arh. Ilija Pižurica, spec.sci.arh.	Prilog: Zapadna fasada	Br. prilogo: 27 / Broj lista:
Datum izrade i M. P.[1]		Datum revizije i M. P.[2]	

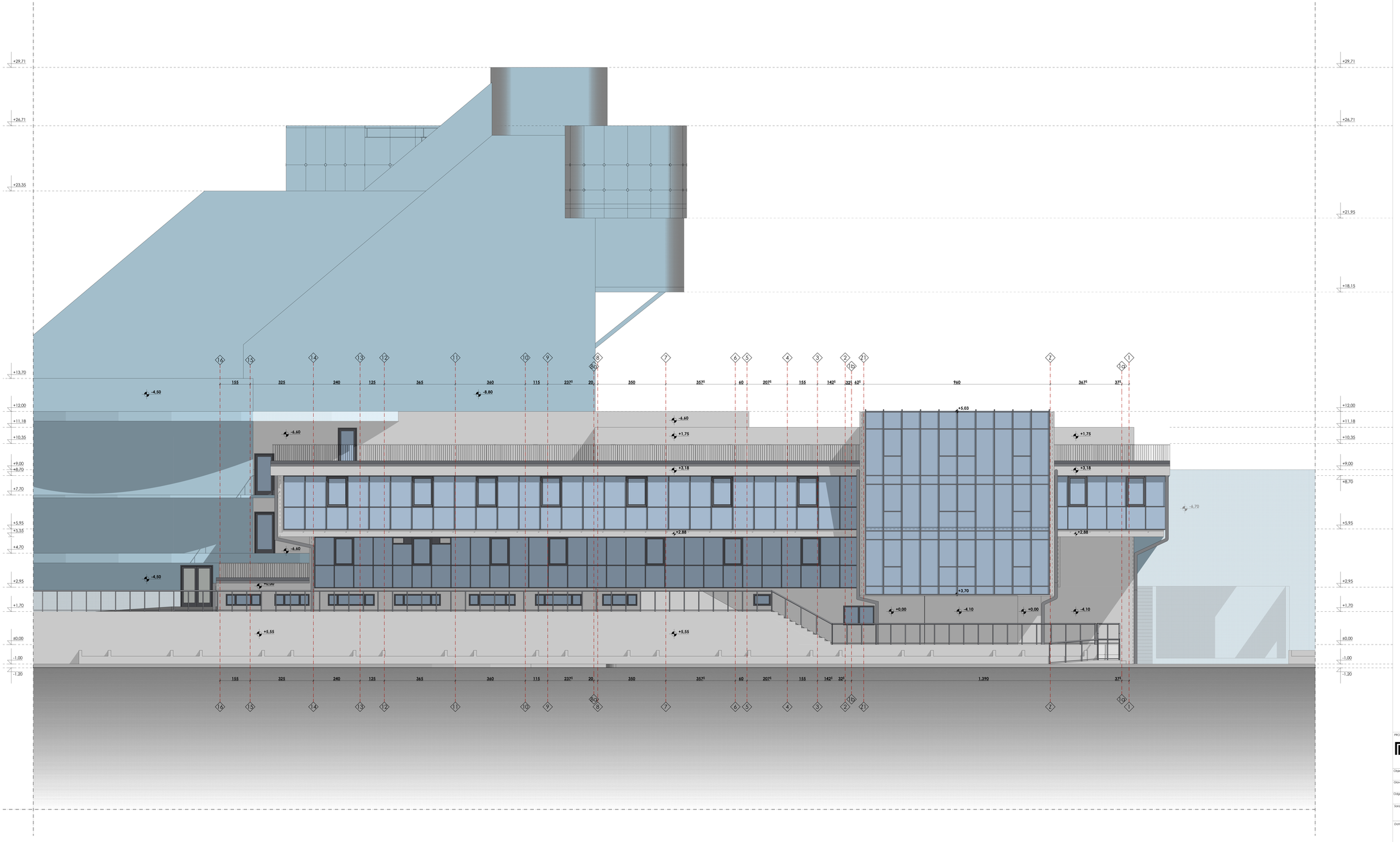

PROJEKTANT : Agencija za projektovanje i planiranje -Nikšić-	INVESTITOR : Radio i Televizija Nikšić
Objekat: Radio i Televizija Nikšić	Lokacija: Dom revolucije Nikšić, k.p. 1055, UP1, zona B, blok 1, DUP "Centar"
Glavni inženjer: Nevena Delibašić, spec.sci.arh.	Vrsta tehničke dokumentacije: Glavni projekat rekonstrukcije prostorija objekta Doma revolucije u Nikšiću
Odgovorni inženjer: Nevena Delibašić, spec.sci.arh.	Dio tehničke dokumentacije: Arhitektura — Format: 1:50
Saradnik/ci: mr Milena Nikolić, dipl.ing.arh. Ilija Pižurica, spec.sci.arh.	Prilog: Sjeverna fasada — Br. priloga: 28 — Broj lista:
Datum izrade i M. P.:	Datum revizije i M. P.:

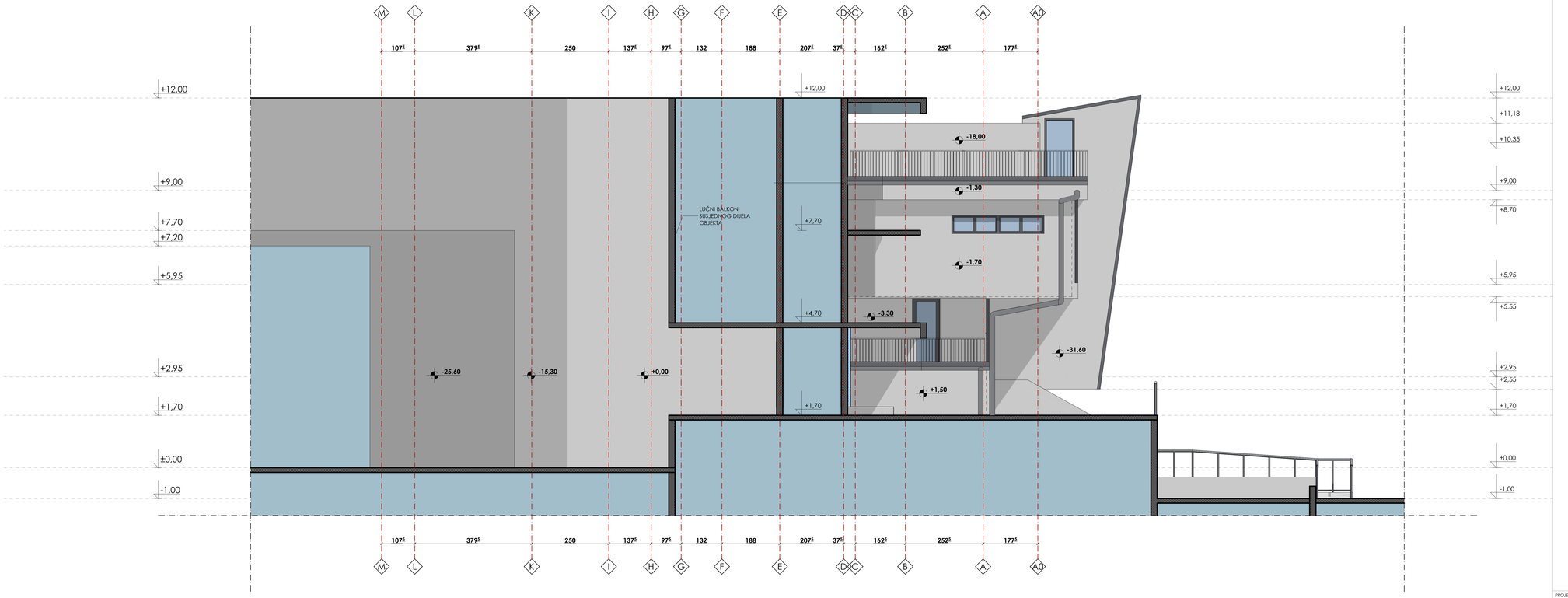

PROJEKTANT : Agencija za projektovanje i planiranje -Nikšić-		INVESTITOR : Radio i Televizija Nikšić	
Objekat:	Radio i Televizija Nikšić	Lokacija: Dom revolucije Nikšić, k.p. 1055, UP1, zona B, blok 1, DUP "Centar"	
Glavni inženjer:	Nevena Delibašić, spec.sci.arh.	Vrsta tehničke dokumentacije: Glavni projekat rekonstrukcije prostorija objekta Doma revolucije u Nikšiću	
Odgovorni inženjer:	Nevena Delibašić, spec.sci.arh.	Dio tehničke dokumentacije: Arhitektura	Razmjera: 1:50
Saradnik/ci:	mr Milena Nikolić, dipl.ing.arh. Ilija Pižurica, spec.sci.arh.	Prilog: Istočna fasada	Br. priloga: 29 / Broj lista:
Datum izrade i M. P.[29]		Datum revizije i M. P.[30]	

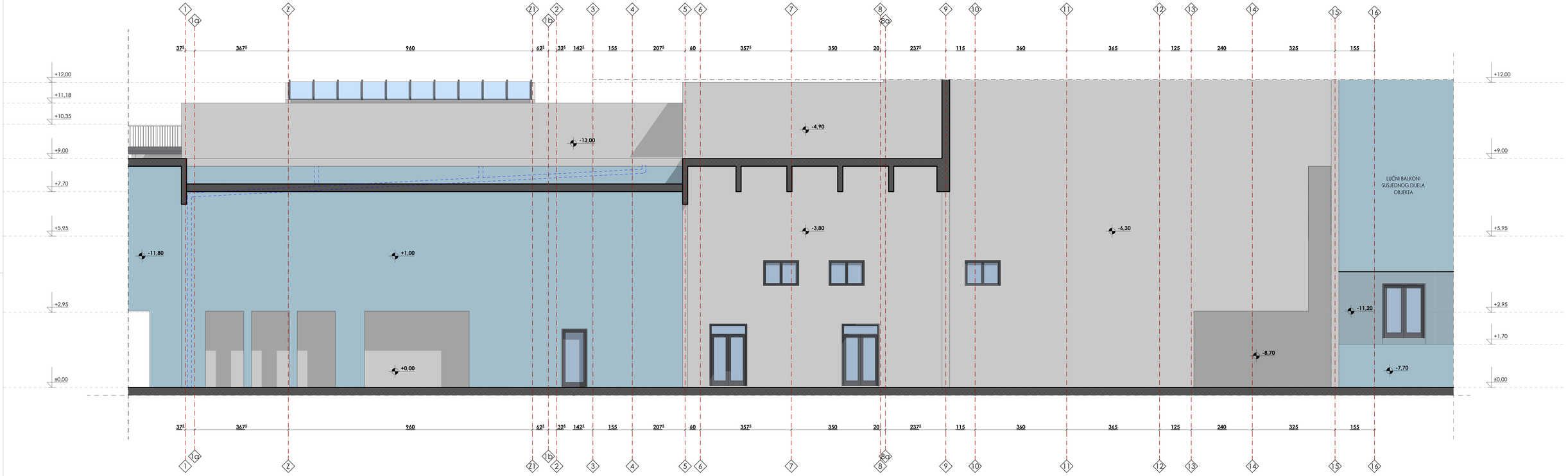

PROJEKTANT : Agencija za projektovanje i planiranje -Nikšić-		INVESTITOR : Radio i Televizija Nikšić	
Objekat:	Radio i Televizija Nikšić	Lokacija:	Dom revolucije Nikšić, k.p. 1055, UP1, zona B, blok 1, DUP "Centar"
Glavni inženjer:	Nevena Delibašić, spec.sci.arh.	Vrsta tehničke dokumentacije:	Glavni projekat rekonstrukcije prostorija objekta Doma revolucije u Nikšiću
Odgovorni inženjer:	Nevena Delibašić, spec.sci.arh.	Dio tehničke dokumentacije:	Arhitektura
			Razmjera: 1:50
Saradnik/cc:	mr Milena Nikolić, dipl.ing.arh. Ilija Pižurica, spec.sci.arh.	Prilog: Južna fasada	Br. priloga: 30 / Broj listo:
Datum izrade i M. P.:		Datum revizije i M. P.:	

PROJEKTANT : Agencija za projektovanje i planiranje -Nikšić-	INVESTITOR: Radio i Televizija Nikšić
Objekat: Radio i Televizija Nikšić	Lokacija: Dom revolucije Nikšić, k.p. 1055, UP1, zona B, blok 1, DUP "Centar"
Glavni inženjer: Nevena Delibašić, spec.sci.arh.	Vrsta tehničke dokumentacije: Glavni projekat rekonstrukcije prostorija objekta Doma revolucije u Nikšiću
Odgovorni inženjer: Nevena Delibašić, spec.sci.arh.	Dio tehničke dokumentacije: Arhitektura
Saradnik/ci: mr Milena Nikolić, dipl.ing.arh. Ilija Pižurica, spec.sci.arh.	Prilog: Perspektivni prikazi; Br. priloga: 31; Broj lista:
Datum izrade i M. P.[illegible]	Datum revizije i M. P.[illegible]

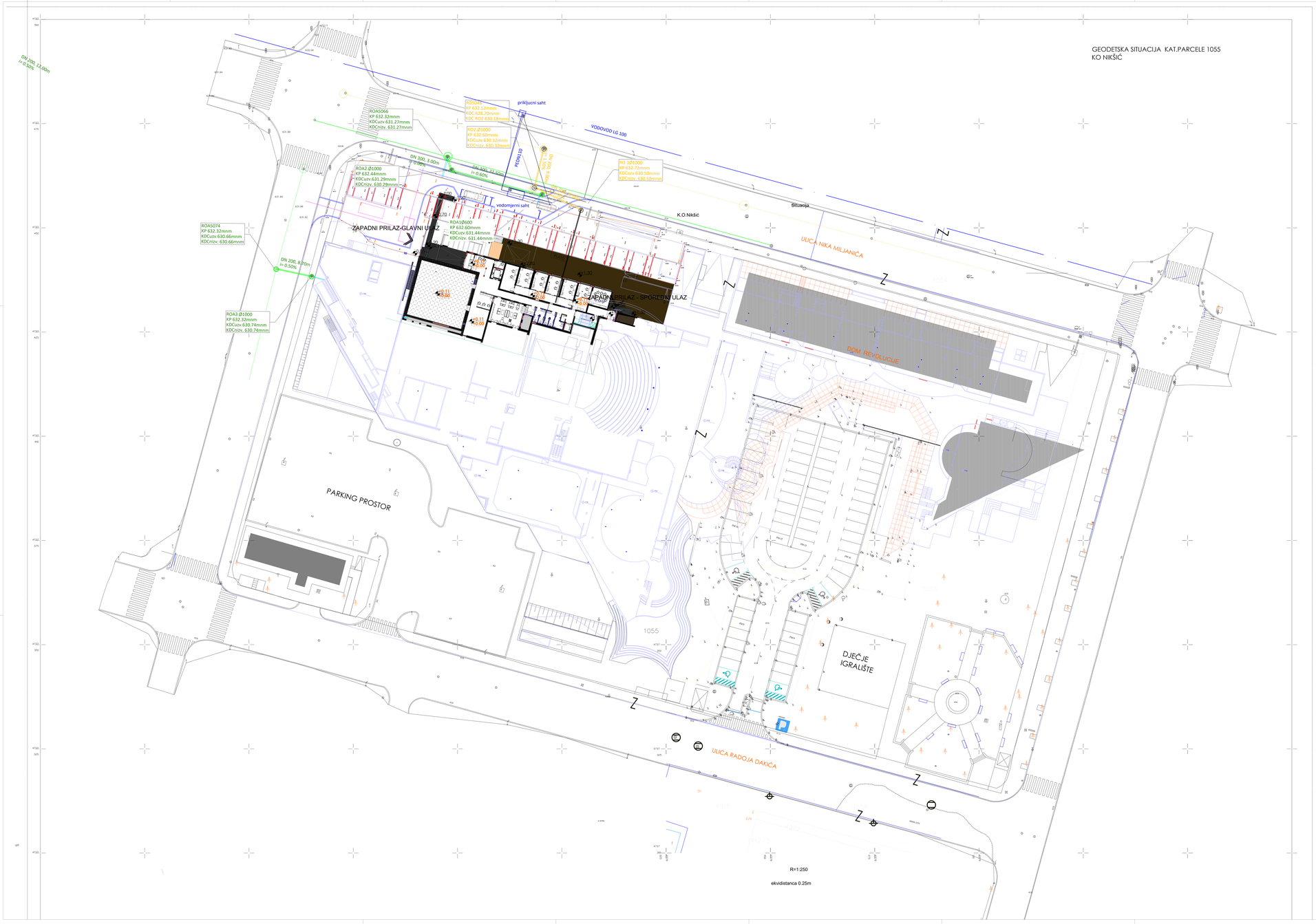

LEGENDA:

- PTT
- SLIVNIK
- ŠAHTA
- KANDELABER
- RASVJETA
- DRVO
- HIDRANT
- PTT-ORMAR
- SAOB.ZNAK
- SEMAFOR
- RASVJETA
- ČESMA
- ŠAHTA
- POLIGON
- SPOLJNO UREĐENJE PLANIRANO II FAZOM IZGRADNJE, NIJE PREDMET OVOG PROJEKTA

GEODETSKA MREŽA

P100	6577844.475	4737501.113	631.16
P101	6577918.326	4737364.654	631.66
P103	6578011.332	4737337.589	632.48
P104	6577952.345	4737490.89	631.23
P105	6578022.546	4737445.225	632.46
P106	6578024.586	4737432.11	634.081
P107	6578008.888	4737355.947	631.25
P108	6577997.598	4737366.66	634.269
P109	6578137.085	4737419.942	633.61

Urbanistički parametri :

Rekonstrukcijane prostorije u okviru objekta Doma revolucije
Iz= 734.31 m² (objekat)/20607 m²=0.03 (spratnosti P+III)
Il= 2019.32 m² (objekat)/ 20607 m²=0.09 (spratnosti P+III)

LEGENDA:

- **Atmosferska kanalizacija projektovana**
- **Fekalna kanalizacija projektovana**
- **Atmosferska kanalizacija postojeca**
- **Fekalna kanalizacija postojeca**
- **Vodovod projektovani**
- **Vodovod postojeci**

PROJEKTANT :	**Agencija za projektovanje i planiranje -Nikšić-**	INVESTITOR :	**Radio i Televizija Nikšić**
Objekat:	**Radio i Televizija Nikšić**	Lokacija:	**Dom revolucije Nikšić, k.p. 1055, UP1, zona B, blok 1, DUP "Centar"**
Glavni inženjer:	**Nevena Delibašić, spec.sci.arh.**	Vrsta tehničke dokumentacije:	**Glavni projekat rekonstrukcije prostorija objekta Doma revolucije u Nikšiću**
Odgovorni inženjer:	**Nevena Delibašić, spec.sci.arh.**	Dio tehničke dokumentacije:	**Arhitektura**
Saradnik(ci):	**mr Milena Nikolić, dipl.ing.arh. Ilija Pižurica, spec.sci.arh.**	Prilog:	**Sinhron plan - situacija novoprojektovano stanje**
Datum izrade i M. P.:		Datum revizije i M. P.:	

Razmjera: 1:250
Br. priloga: 32
Broj lista:

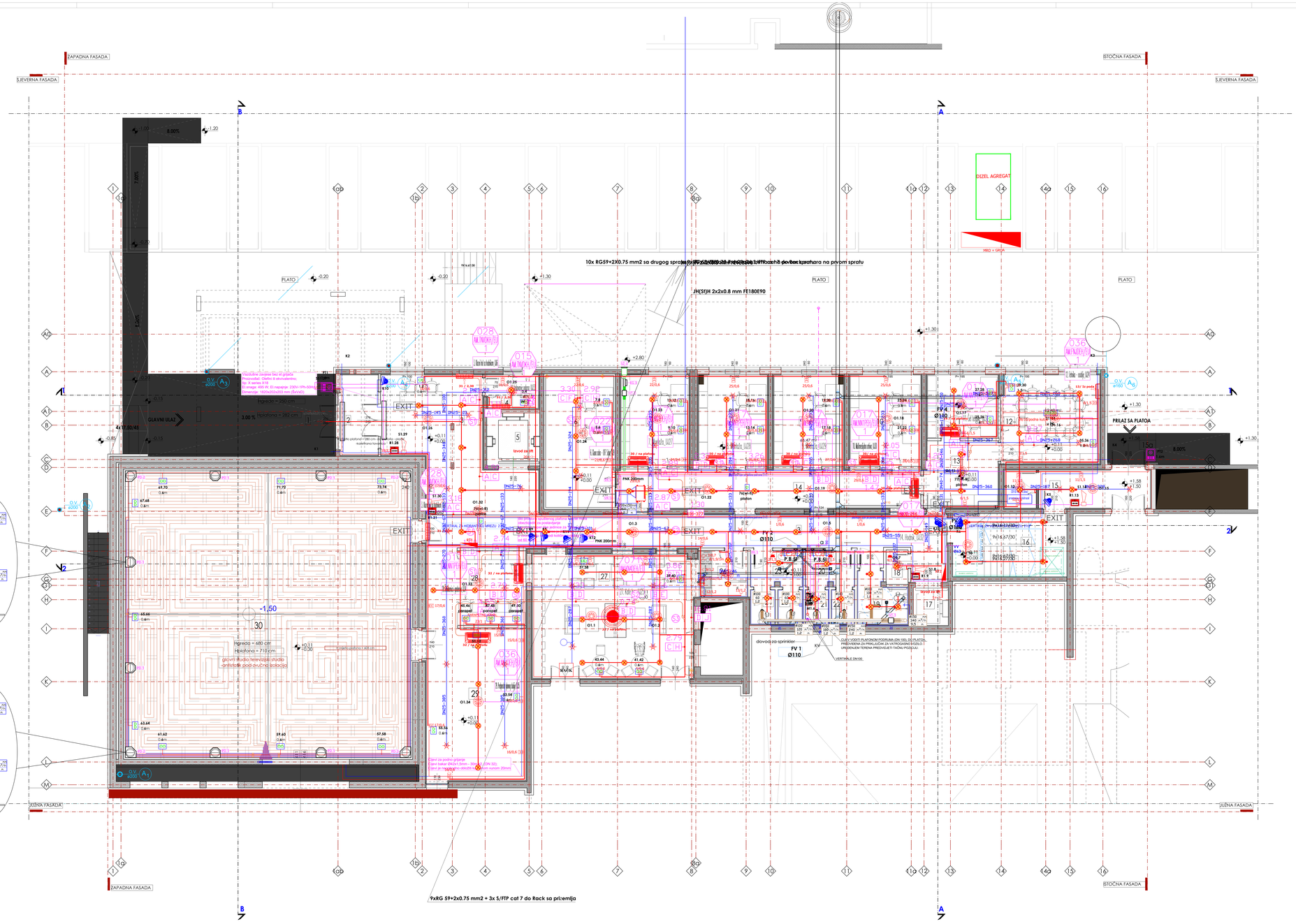

Betonska kota (kota gotovog poda)
Apsolutna kota (kota ab ploče)

LEGENDA POVRŠINA
PRIZEMLJE - NOVOPROJEKOVANO STANJE

m²	Namjena prostorije	P (m²)	O (m²)	Pod	Zidovi	Plafon
1	Nadstrešni podest	49,58	-	Betonska ploča	-	N. beton
2	Vestibiol	6,84	11,20	Keramičke ploč.	Polukiperiđa	Polukiperiđa
3	Ulazni hol sa hodnikom	74,04	73,30	Keramičke ploč.	Polukiperiđa	Polukiperiđa
4	Informacija-ogledalo	3,97	8,26	Keramičke ploč.	Polukiperiđa	Polukiperiđa
5	Lift	6,25	10,00	-	Cem. malter	Cem. malter
6	"Glava spiral" - OFF soba	20,26	19,07	Antistatik pod	Polukiperiđa	Polukiperiđa
7	Montažo	13,96	15,11	Antistatik pod	Polukiperiđa	Polukiperiđa
8	Montažo	14,07	15,16	Antistatik pod	Polukiperiđa	Polukiperiđa
9	Montažo	14,29	15,10	Antistatik pod	Polukiperiđa	Polukiperiđa
10	Multimedijalna arhiva	14,51	15,56	Antistatik pod	Polukiperiđa	Polukiperiđa
11	Set tehnike	10,03	12,70	Parket	Polukiperiđa	Polukiperiđa
12	Tehnika - osoblje	19,48	17,76	Parket	Polukiperiđa	Polukiperiđa
13	Predprostor	11,05	13,41	Keramičke ploč.	Polukiperiđa	Polukiperiđa
14	Hodnik	26,40	32,70	Keramičke ploč.	Polukiperiđa	Polukiperiđa
15	Zajedničko predprostor	12,42	17,40	Keramičke ploč.	Polukiperiđa	Polukiperiđa
15a	Spoveznih pešam podest	3,44	-	Betonska ploča	-	-
16	Zajedničko stepenište	16,20	16,70	Keramičke ploč.	Polukiperiđa	Polukiperiđa
17	Lift za lica sa invaliditetom	2,91	5,70	-	Cem. malter	Cem. malter
18	Ostava	1,75	5,40	Keramičke ploč.	Polukiperiđa	Polukiperiđa
19	Toalet za lica sa invaliditetom	5,18	10,00	Keramičke ploč.	Keramičke ploč.	Polukiperiđa
20	Predprostor muškog toaleta	3,98	8,70	Keramičke ploč.	Keramičke ploč.	Polukiperiđa
21	Muško wc kabina	1,83	5,02	Keramičke ploč.	Keramičke ploč.	Polukiperiđa
22	Muško wc kabina	1,83	5,22	Keramičke ploč.	Keramičke ploč.	Polukiperiđa
23	Predprostor ženskog toaleta	4,21	8,90	Keramičke ploč.	Keramičke ploč.	Polukiperiđa
24	Žensko wc kabina	1,94	5,48	Keramičke ploč.	Keramičke ploč.	Polukiperiđa
25	Žensko wc kabina	1,94	5,65	Keramičke ploč.	Keramičke ploč.	Polukiperiđa
26	Pravčna kuhinja	5,57	7,55	Keramičke ploč.	Polukip./Kerpić	Polukiperiđa
27	Kafe klub	44,53	36,40	Keramičke ploč.	Polukiperiđa	Polukiperiđa
28	Šminkarnica i garderoba	16,86	14,80	Keramičke ploč.	Polukiperiđa	Polukiperiđa
29	Predprostor glavnog studija	34,52	22,30	Keramičke ploč.	Polukiperiđa	Polukiperiđa
30	Glavni studio	182,93	54,15	Antistatik pod	Polukiperiđa	Polukiperiđa
1 NETO površina		635,77				
2 BRUTO površina etaže		794,33				

NETO POVRŠINA OBJEKTA 1724.57 m² BRUTO POVRŠINA OBJEKTA 2019.32 m²

LEGENDA :

- Armirani beton
- Giter blok, d=19cm
- Betonski pregradni blok, d=12cm
- Rigips ds, d=12cm
- Stropor, d=10 cm
- Akustik panel, d=6 cm
- Keramičke pločice
- Antistatik pod
- Parket
- Betonske površine

LEGENDA:

- Hladna voda
- Topla voda
- Kanalizacija
- Atmosferskaa kanalizacija
- Unutrašnji precnic cevi

PROJEKTANT : Agencija za projektovanje i planiranje -Nikšić-	INVESTITOR : Radio i Televizija Nikšić
Objekat: Radio i Televizija Nikšić	LOKACIJA: Dom revolucije Nikšić, k.p. 1055, UP1, zona B, blok 1, DUP "Centar"
Glavni inženjer: Nevena Delibašić, spec.sci.arh.	Vrsta tehničke dokumentacije: Glavni projekat rekonstrukcije prostorija objekta Doma revolucije u Nikšiću
Odgovorni inženjer: Nevena Delibašić, spec.sci.arh.	Dio tehničke dokumentacije: Arhitektura — Razmjera: 1:50
Saradnik(ci): mr Milena Nikolić, dipl.ing.arh. Ilija Pižurica, spec.sci.arh.	Prilog: Šinhron plan - osnova prizemlja -novoprojektovano stanje — Br.priloga: 33 — Broj listova:
Datum izrade / M. P.:	Datum revizije / M. P.:

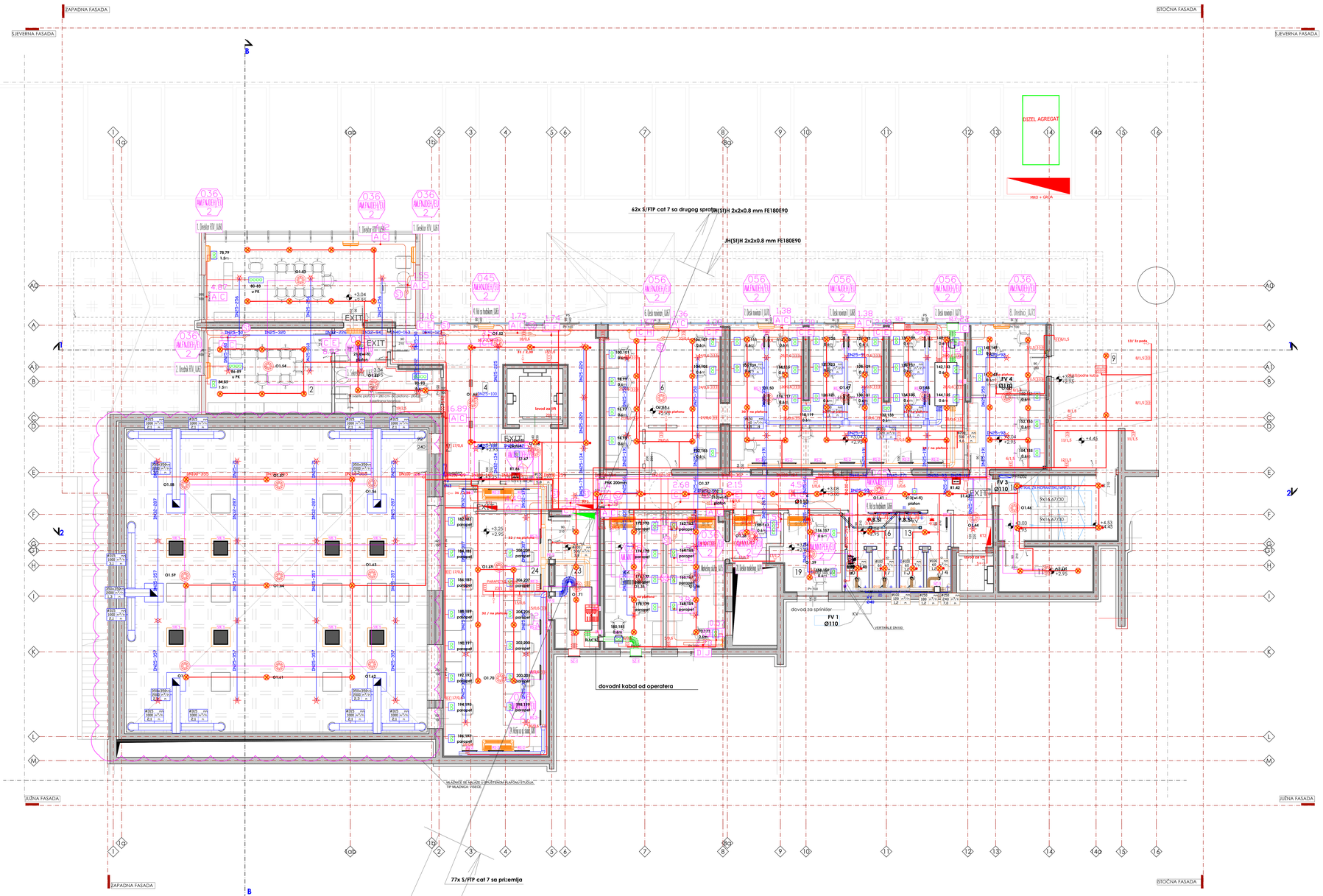

apsolutna kota (kota gotovog poda)
apsolutna kota (kota ab ploče)

LEGENDA POVRŠINA
I SPRAT - NOVOPROJEKTOVANO STANJE

m²	Namjena prostorije	P (m²)	O (m)	Pod	Zidovi	Plafon
1	Direktor radiotelevizije	34,09	19,74	Parket	Polutvrđenjem	Polutvrđenjem
2	Zamjenik radiotelevizije	21,49	19,33	Parket	Polutvrđenjem	Polutvrđenjem
3	Sekretarica	13,74	17,07	Parket	Polutvrđenjem	Polutvrđenjem
4	Hol sa hodnikom	77,72	86,70	Keramičke ploč.	Polutvrđenjem	Polutvrđenjem
5	Lift	4,25	10,00	Cem. mozaik	Cem. mozaik	Cem. mozaik
6	Desk novinari	33,65	18,52	Parket	Polutvrđenjem	Polutvrđenjem
7	Desk novinari I	66,46	38,40	Parket	Polutvrđenjem	Polutvrđenjem
8	Urednici	22,52	16,70	Parket	Polutvrđenjem	Polutvrđenjem
9	Terasa	13,50		Gran.keram.		
10	Zapadnička stepenište	15,57	16,40		Polutvrđenjem	Polutvrđenjem
11	Ostava	8,40	12,56	Keramičke ploč.	Polutvrđenjem	Polutvrđenjem
12	Lift za lica sa invaliditetom	3,97	8,70	Cem. mozaik	Cem. mozaik	Cem. mozaik
13	Predprostor muškog toaleta	3,51	7,70	Keramičke ploč.	Keramičke ploč.	Polutvrđenjem
14	Muški wc kabina	2,08	5,93	Keramičke ploč.	Keramičke ploč.	Polutvrđenjem
15	Muška wc kabina	2,08	5,93	Keramičke ploč.	Keramičke ploč.	Polutvrđenjem
16	Predprostor ženskog toaleta	3,50	7,70	Keramičke ploč.	Keramičke ploč.	Polutvrđenjem
17	Ženski wc kabina	2,09	5,94	Keramičke ploč.	Keramičke ploč.	Polutvrđenjem
18	Ženska wc kabina	2,07	5,94	Keramičke ploč.	Keramičke ploč.	Polutvrđenjem
19	Direktor radija	9,60	13,60	Parket	Polutvrđenjem	Polutvrđenjem
20	Direktor marketinga	4,53	9,03	Parket	Polutvrđenjem	Polutvrđenjem
21	Marketing služba	15,85	17,50	Parket	Polutvrđenjem	Polutvrđenjem
22	Ekonomsko - pravni sektor	15,98	17,42	Parket	Polutvrđenjem	Polutvrđenjem
23	REK prostorija	12,53	16,90	Dupli antistatik pod	Polutvrđenjem	Polutvrđenjem
24	Redizajn glavnih studija	57,35	33,65	Dupli antistatik pod	Polutvrđenjem	Polutvrđenjem
2	NETO površina	466,13				
1	BRUTO površina etaže	509,68				

NETO POVRŠINA OBJEKTA 1724,57 m² BRUTO POVRŠINA OBJEKTA 2019,32 m²

LEGENDA:

- Armirani beton
- Giter blok, d=19cm
- Betonski pregradni blok, d=12cm
- Riglas zid, d=12cm
- Sfinopor, d=10 cm
- Akustik panel, d=5 cm
- Keramičke pločice
- Dupli antistatik pod
- Parket
- Betonske površine

LEGENDA:

- Hladna voda
- Topla voda
- Kanalizacija
- Atmosferskaa kanalizacija
- Unutrašnji prečnik cevi

PROJEKTANT:	Agencija za projektovanje i planiranje -Nikšić-	INVESTITOR:	Radio i Televizija Nikšić
Objekat:	Radio i Televizija Nikšić	LOKACIJA:	Dom revolucije Nikšić, k.p. 1055, UP1, zona B, blok 1, DUP "Centar"
Glavni inženjer:	Nevena Delibašić, spec.sci.arh.	Vrsta tehničke dokumentacije:	Glavni projekat rekonstrukcije prostorija objekta Doma revolucije u Nikšiću
Odgovorni inženjer:	Nevena Delibašić, spec.sci.arh.	Dio tehničke dokumentacije:	Arhitektura
Saradnik(ci):	mr Milena Nikolić, dipl.ing.arh. Ilija Pižurica, spec.sci.arh.	Naziv:	Šinhron plan - osnova I sprata-novoprojektovano stanje
		br. priloga:	34
		Mjerilo:	1:50
Datum izrade / M. P.:		Datum revizije / M. P.:	

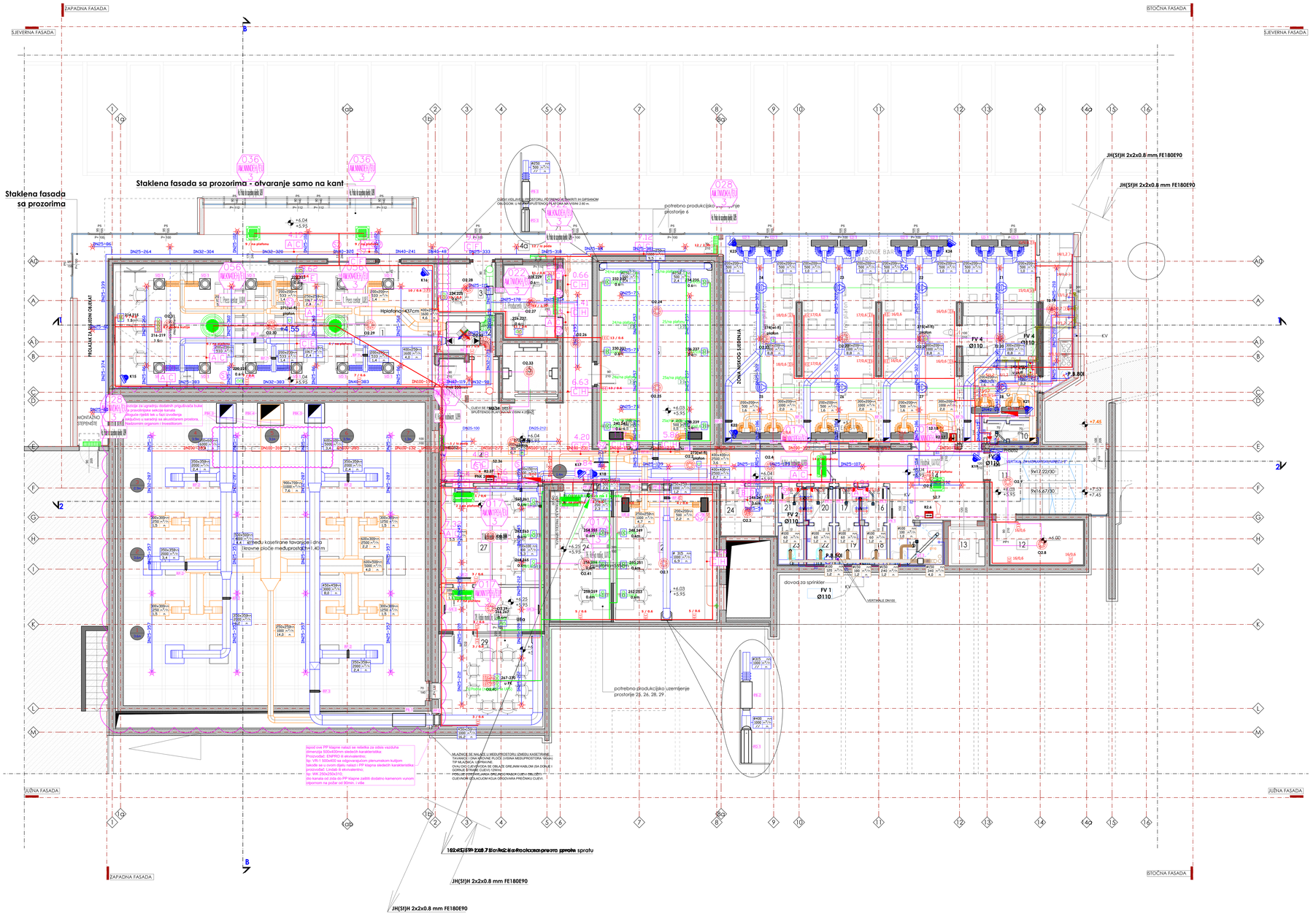

Hidrofazna kota (kota gotovog poda)
Apsolutna kota (kota ab ploče)

LEGENDA POVRŠINA
II SPRAT - NOVOPROJEKTOVANO STANJE

n^{br}	Namjena prostorije	P (m^2)	O (m^2)	Pod	Zidovi	Plafon
1	Prevo centar	31,25	40,20	Keramičke ploč.	Polu/disperzija	Polu/disperzija
2	Grardarober	4,70	9,10	Keramičke ploč.	Polu/disperzija	Polu/disperzija
3	Producenti	14,30	20,55	Parket	Polu/disperzija	Polu/disperzija
4	Hol sa hodnikom	55,15	58,80	Keramičke ploč.	Polu/disperzija	Polu/disperzija
4a	Prolaz do sajaćnog objekta	54,48	45,25	Keramičke ploč.	Polu/disperzija	Polu/disperzija
5	Lift	4,20	10,00	Cem. mašter	Cem. mašter	Cem. mašter
6	Virtuelni studio	41,64	24,50	Antistatik pod	Polu/disperzija	Polu/disperzija
7	Restoranski dio - ugostenje	118,01	41,40	Keramičke ploč.	Polu/disperzija	Polu/disperzija
8	Kuhinja	19,42	21,52	Keramičke ploč.	Polu/disp./Pen.gl.	Polu/disperzija
9	Predprostor toaleta za zaposlene	0,93	3,72	Keramičke ploč.	Keramičke ploč.	Polu/disperzija
10	WC kabina za zaposlene	1,29	4,50	Keramičke ploč.	Keramičke ploč.	Polu/disperzija
11	Zajednička čekaonica	13,57	16,40	Keramičke ploč.	Keramičke ploč.	Polu/disperzija
12	Odmor	8,40	12,36	Keramičke ploč.	Polu/disperzija	Polu/disperzija
13	Lift za lica sa invaliditetom	2,97	5,70	Cem. mašter	Cem. mašter	Cem. mašter
14	Veranda	17,46	19,80	Keramičke ploč.	Polu/disperzija	Polu/disperzija
15	Toaletna za lica sa invaliditetom	4,53	8,90	Keramičke ploč.	Keramičke ploč.	Polu/disperzija
16	Predprostor muškog toaleta	1,89	3,66	Keramičke ploč.	Keramičke ploč.	Polu/disperzija
17	Predprostor ženskog toaleta	1,78	3,55	Keramičke ploč.	Keramičke ploč.	Polu/disperzija
18	Muška wc kabina	1,96	3,70	Keramičke ploč.	Keramičke ploč.	Polu/disperzija
19	Ženska wc kabina	1,96	3,70	Keramičke ploč.	Keramičke ploč.	Polu/disperzija
20	Predprostor muškog toaleta	1,97	3,75	Keramičke ploč.	Keramičke ploč.	Polu/disperzija
21	Predprostor ženskog toaleta	1,91	3,60	Keramičke ploč.	Keramičke ploč.	Polu/disperzija
22	Muška wc kabina	2,08	3,80	Keramičke ploč.	Keramičke ploč.	Polu/disperzija
23	Ženska wc kabina	2,08	3,96	Keramičke ploč.	Keramičke ploč.	Polu/disperzija
24	Arhiv	5,58	9,45	Parket	Polu/disperzija	Polu/disperzija
25	Radijski studio - Dvi program	26,43	20,85	Antistatik pod	Polu/disperzija	Polu/disperzija
26	Redaja radija	16,74	17,25	Dupli antistatik pod	Polu/disperzija	Polu/disperzija
27	Muzički urednik - tehnika radija	20,91	18,30	Keramičke ploč.	Polu/disperzija	Polu/disperzija
28	Radio montažo	9,40	13,50	Dupli antistatik pod	Polu/disperzija	Polu/disperzija
29	Radijski studio 1	19,12	17,60	Antistatik pod	Polu/disperzija	Polu/disperzija
1 NETO površina		531,97				
2 BRUTO površina etaže		649,55				

NETO POVRŠINA OBJEKTA	1724.57 m^2	BRUTO POVRŠINA OBJEKTA	2019.32 m^2

LEGENDA:

- Armirani beton
- Gitter blok, d=11cm
- Bigipa šd, d=12cm
- Šlropor, d=10 cm
- Akustik panel, d=5 cm
- Keramičke pločice
- Antistatik pod
- Dupli antistatik pod
- Parket
- Betonske površine

LEGENDA:

- Hladna voda
- Topla voda
- Kanalizacija
- Atmosferskaa kanalizacija
- Unutrašnji prečnic cevi

PROJEKTANT : Agencija za projektovanje i planiranje -Nikšić-	INVESTITOR : Radio i Televizija Nikšić
Objekat: Radio i Televizija Nikšić	LOKACIJA: Dom revolucije Nikšić, k.p. 1055, UP1, zona B, blok 1, DUP "Centar"
Glavni inženjer: Nevena Delibašić, spec.sci.arh.	Vrsta tehničke dokumentacije: Glavni projekat rekonstrukcije prostorija objekta Doma revolucije u Nikšiću
Odgovorni inženjer: Nevena Delibašić, spec.sci.arh.	Dio tehničke dokumentacije: Arhitektura — Razmjera: 1:50
Saradnik(ci): mr Milena Nikolić, dipl.ing.arh. Ilija Pižurica, spec.sci.arh.	Naziv: Sinhron plan - osnova II sprata-novoprojektovano stanje — br.priloga: 35 — broj kn:
Datum izrade / M. P.:	Datum revizije / M. P.:

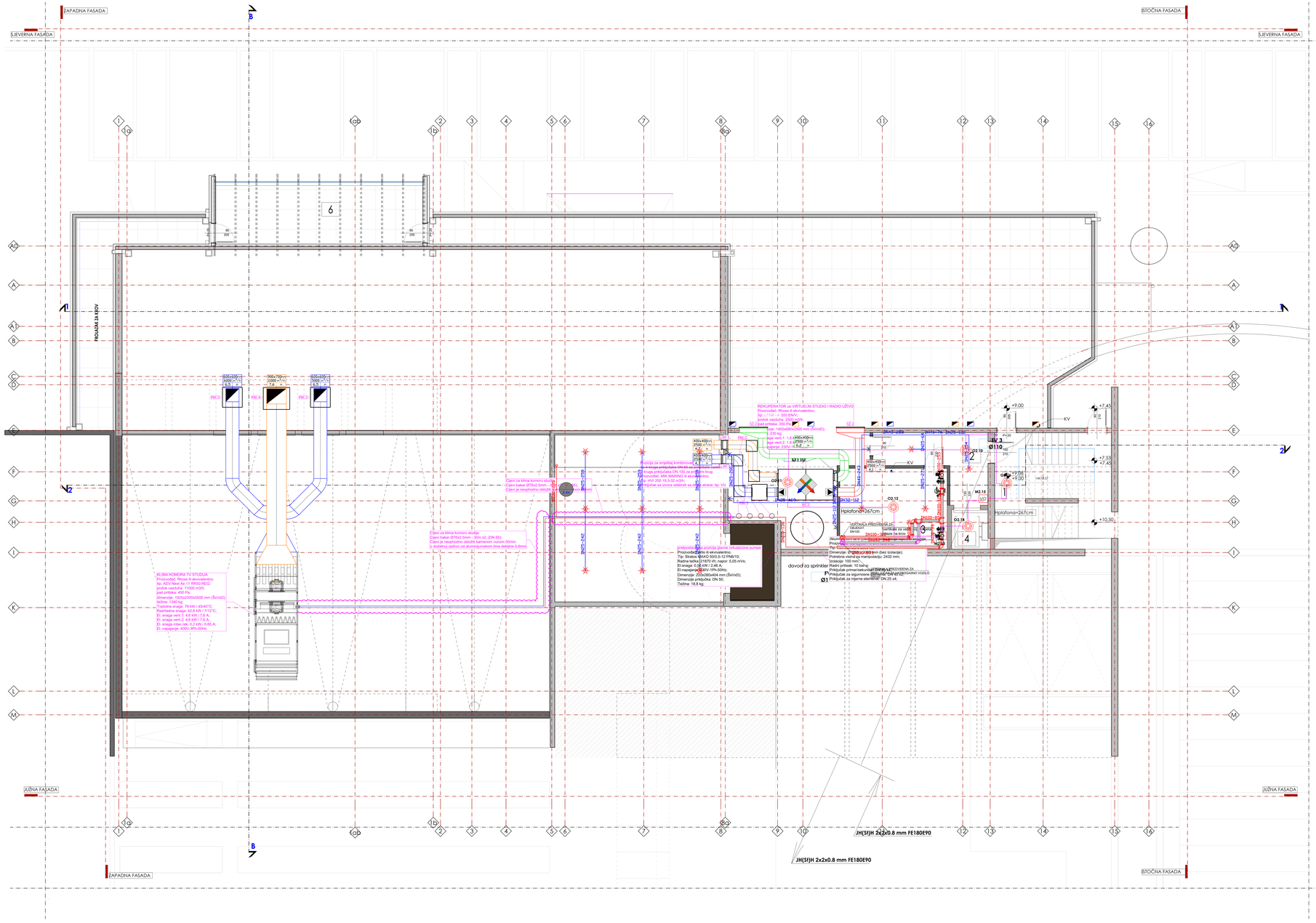

kotlovnica kota (kota gotovog poda)
spoljašnja kota (kota ob ploči)

LEGENDA POVRŠINA
III SPRAT - NOVOPROJEKTOVANO STANJE

Nº	Namijenjena prostorija	P (m²)	O (m)	Pod	Zidovi	Plafon
1	Zajedničko čekaonica	10,56	14,20	Keramičke ploč.	Polukiđerdžija	Polukiđerdžija
2	Predprostor	10,96	17,11	Cem. kološpo	Polukiđerdžija	Polukiđerdžija
3	Tehničko prostorija - sprinkler postrojenje	17,86	17,10	Cem. kološpo	Polukiđerdžija	Polukiđerdžija
4	LIFT	2,97	5,70		Cem. malter	Cem. malter
5	Tehničko prostorija - TI instalacije	25,34	23,48	Cem. kološpo	Polukiđerdžija	Polukiđerdžija
6	VIDEOWAL	24,97	13,00	Granitne ploč.	Demit	Staklo
Σ NETO površina		**10,39**				
Σ BRUTO površina etaže		**115,56**				

NETO POVRŠINA OBJEKTA	1724.57 m²	BRUTO POVRŠINA OBJEKTA	2019.32 m²

LEGENDA:

- Hladna voda
- Toplo voda
- Kanalizacija
- Atmosferskaa kanalizacija
- Unutrašnji precnic cevi

PROJEKTANT : **Agencija za projektovanje i planiranje -Nikšić-**	INVESTITOR : **Radio i Televizija Nikšić**
Objekat: **Radio i Televizija Nikšić**	Lokacija: **Dom revolucije Nikšić, k.p. 1055, UP1, zona B, blok 1, DUP "Centar"**
Glavni inženjer: **Nevena Delibašić, spec.sci.arh.**	Vrsta tehničke dokumentacije: **Glavni projekat rekonstrukcije prostorija objekta Doma revolucije u Nikšiću**
Odgovorni inženjer: **Nevena Delibašić, spec.sci.arh.**	Dio tehničke dokumentacije: **Arhitektura** — Razmjera: 1:50
Saradnik(ci): **mr Milena Nikolić, dipl.ing.arh. Ilija Pižurica, spec.sci.arh.**	Prilog: **Šinhron plan - osnova III sprata-novoprojektovano stanje** — br.priloga: 36 — broj lista:
Datum izrade / M. P.:	Datum revizije / M. P.:

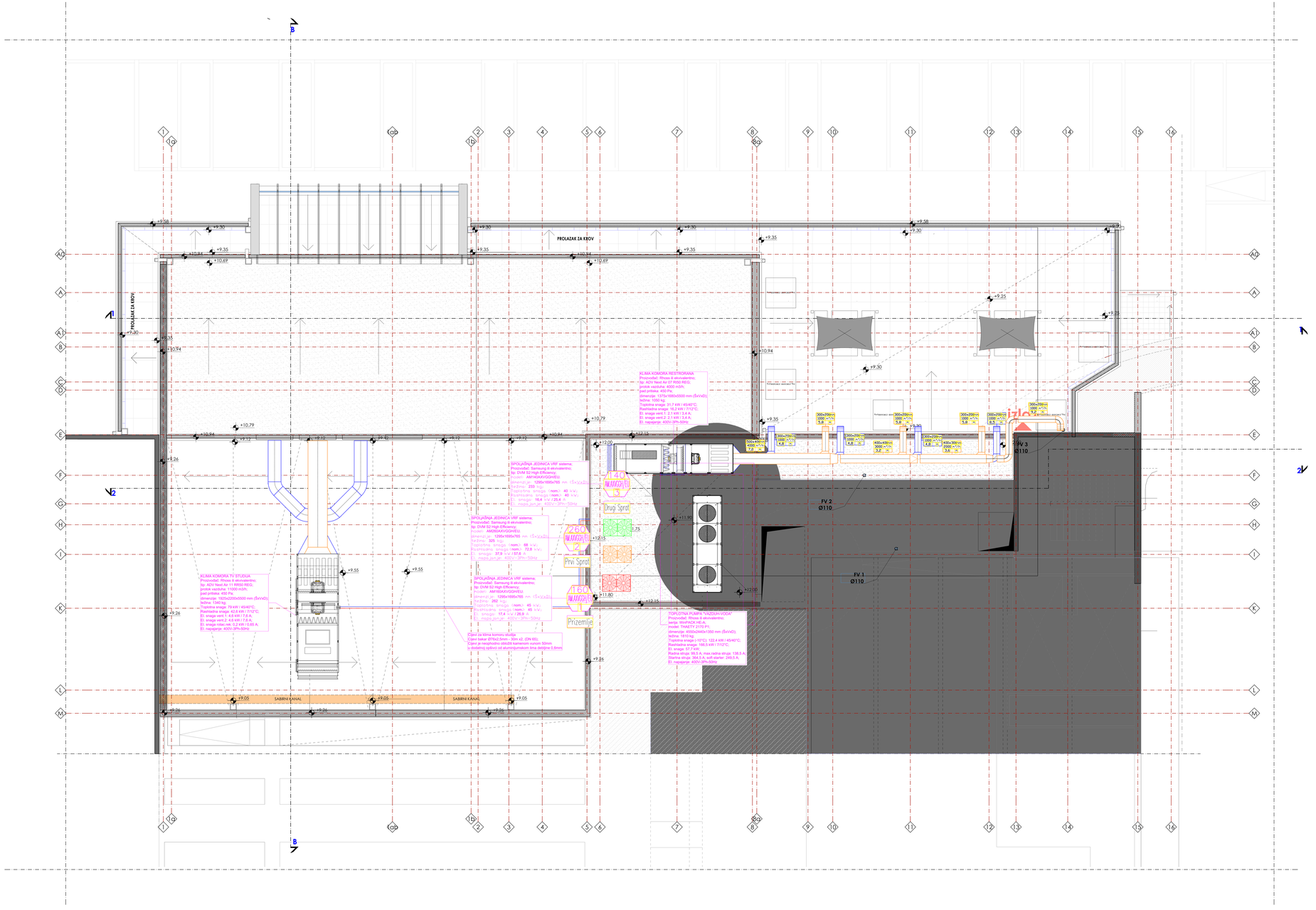

Geodetska kota (kota gotovog stajali
Apsolutna kota (kota ob ploči)

LEGENDA:

- Hladna voda
- Topla voda
- Kanalizacija
- Atmosferskaa kanalizacija
- Unutrašnji prečnik cevi

PROJEKTANT: Agencija za projektovanje i planiranje -Nikšić-		INVESTITOR: Radio i Televizija Nikšić	
Objekat:	Radio i Televizija Nikšić	Lokacija: Dom revolucije Nikšić, k.p. 1055, UP1, zona B, blok 1, DUP "Centar"	
Glavni inženjer:	Nevena Delibašić, spec.sci.arh.	Vrsta tehničke dokumentacije: Glavni projekat rekonstrukcije prostorija objekta Doma revolucije u Nikšiću	
Odgovorni inženjer:	Nevena Delibašić, spec.sci.arh.	Dio tehničke dokumentacije: Arhitektura	Razmjera: 1:50
Saradnik(ci):	mr Milena Nikolić, dipl.ing.arh, Ilija Pižurica, spec.sci.arh.	Prilog: Sinhron plan-osnova krova-novoprojektovano stanje	Br.priloga: 37 / Broj listu:
Datum izrade / M. P.:		Datum revizije / M. P.:	

ŠEME STOLARIJE I BRAVARIJE

SPOLJNA ALUMINIJSKA STOLARIJA

Obradjivac : Agencija za projektovanje i planiranje Nikšić	INVESTITOR: RADIO I TELEVIZIJA NIKŠIĆ	POZ
	OBJEKAT I MJESTO GRADNJE: RADIO I TELEVIZIJA NIKŠIĆ Dom revolucije Nikšić, k.p. 1055, UP1, zona B, blok 1, DUP "Centar"	P1

SPOLJAŠNJA AL BRAVARIJA

RAZMJERA: 1:50

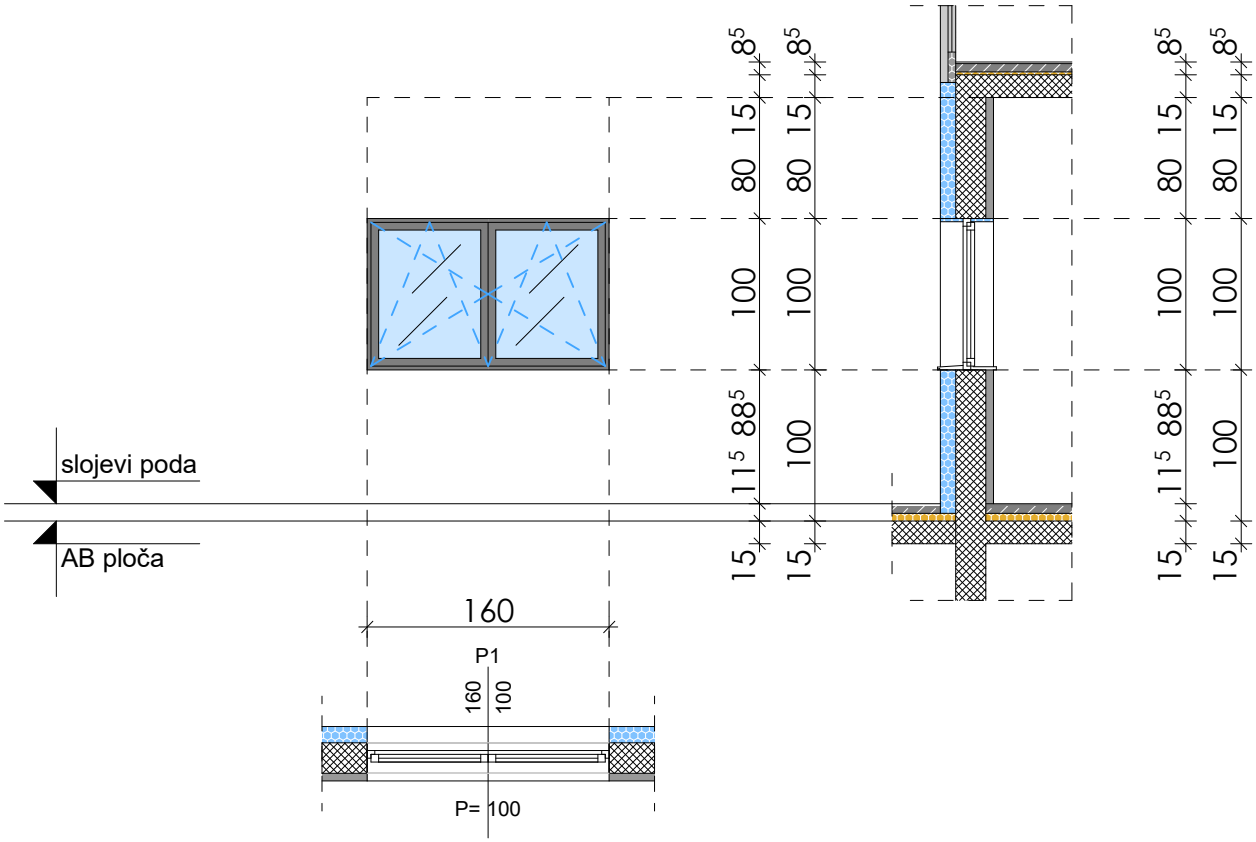

DVOKRILNI AL PROZOR

ZIDARSKA MJERA	160/100
STOLARSKA MJERA	158/98

Od plastificiranih aluminijumskih profila sa prekinutim termo mostom - topli profil.

Profili: 49 7T16 Coatex Anthracite grey 7016 Standard.

Staklo: 8+6+8mm STAKLO FASADE Ug=0.5 W/(m2K).

Dizajn štoka i krila je ravan.

Način otvaranja dat je u šemi.

SPRAT	PODRUM	PRIZEMLJE	BR. KOMADA
ZID 10cm	-	-	-
ZID 20cm	-	1	1

SPRAT	PRVI SPRAT	DRUGI SPRAT	TREĆI SPRAT	BR. KOMADA
ZID 10cm	-	-	-	-
ZID 20cm	-	-	-	-

UKUPAN BROJ KOMADA	1

NAPOMENA:

Sve mjere provjeriti na licu mjesta !!!
Izvodi se prema radioničkim crtežima izvodjača ,
uz saglasnost projektanta.

SMJER OTVARANJA

lijeva

desna

broj priloga : 8

broj lista :

Obradjivac : Agencija za projektovanje i planiranje Nikšić	INVESTITOR:	RADIO I TELEVIZIJA NIKŠIĆ	POZ
	OBJEKAT I MJESTO GRADNJE:	RADIO I TELEVIZIJA NIKŠIĆ Dom revolucije Nikšić, k.p. 1055, UP1, zona B, blok 1, DUP "Centar"	P2

SPOLJAŠNJA AL BRAVARIJA

RAZMJERA: 1:50

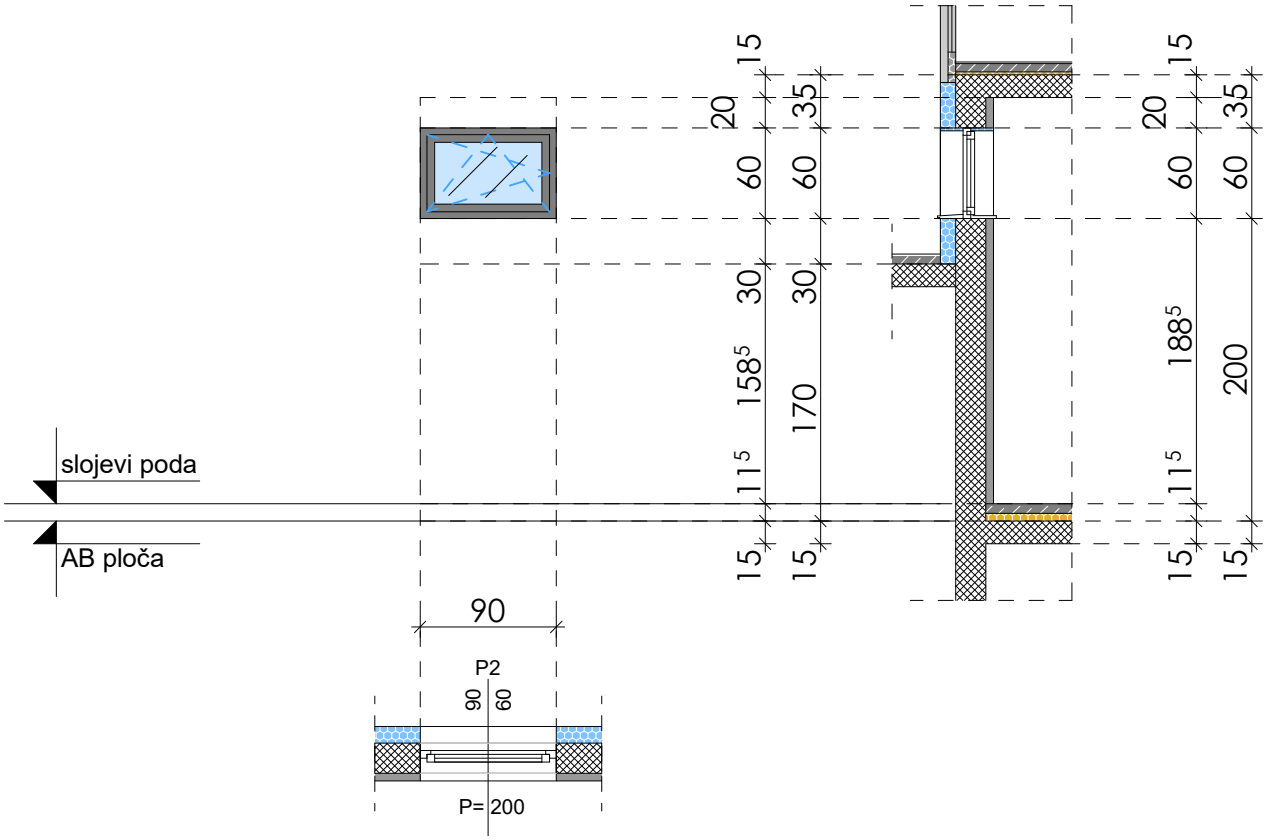

JEDNOKRILNI AL PROZOR

ZIDARSKA MJERA	90/60
STOLARSKA MJERA	88/58

Od plastificiranih aluminijumskih profila sa prekinutim termo mostom - topli profil.

Profili: 49 7T16 Coatex Anthracite grey 7016 Standard.

Staklo: 8+6+8mm STAKLO FASADE Ug=0.5 W/(m2K).

Dizajn štoka i krila je ravan.

Način otvaranja dat je u šemi.

SPRAT	PODRUM	PRIZEMLJE	BR. KOMADA
ZID 10cm	-	-	-
ZID 20cm	-	1	1

SPRAT	PRVI SPRAT	DRUGI SPRAT	TREĆI SPRAT	BR. KOMADA
ZID 10cm	-	-	-	-
ZID 20cm	-	-	-	-

UKUPAN BROJ KOMADA	1

NAPOMENA:

Sve mjere provjeriti na licu mjesta !!!
Izvodi se prema radioničkim crtežima izvodjača ,
uz saglasnost projektanta.

SMJER OTVARANJA

lijeva

desna

broj priloga : 9

broj lista :

Obradjivac : Agencija za projektovanje i planiranje Nikšić	INVESTITOR: **RADIO I TELEVIZIJA NIKŠIĆ**	POZ
	OBJEKAT I MJESTO GRADNJE: RADIO I TELEVIZIJA NIKŠIĆ Dom revolucije Nikšić, k.p. 1055, UP1, zona B, blok 1, DUP "Centar"	P3

SPOLJAŠNJA AL BRAVARIJA

RAZMJERA: 1:50

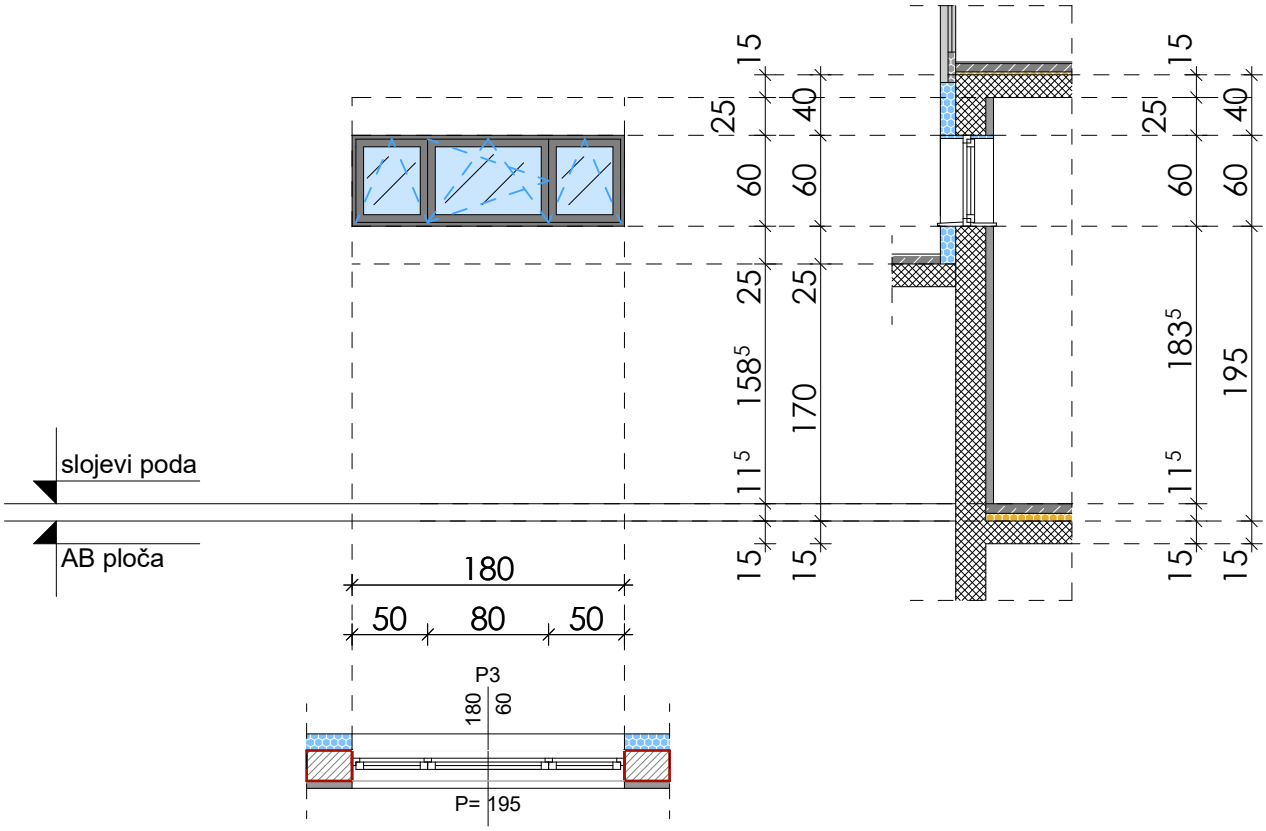

TROKRILNI AL PROZOR

ZIDARSKA MJERA	180/60
STOLARSKA MJERA	178/58

Od plastificiranih aluminijumskih profila sa prekinutim termo mostom - topli profil.

Profili: 49 7T16 Coatex Anthracite grey 7016 Standard.

Staklo: 8+6+8mm STAKLO FASADE Ug=0.5 W/(m2K).

Dizajn štoka i krila je ravan.

Način otvaranja dat je u šemi.

SPRAT	PODRUM	PRIZEMLJE	BR. KOMADA
ZID 10cm	-	-	-
ZID 20cm	-	3	3

SPRAT	PRVI SPRAT	DRUGI SPRAT	TREĆI SPRAT	BR. KOMADA
ZID 10cm	-	-	-	-
ZID 20cm	-	-	-	-

UKUPAN BROJ KOMADA	3

NAPOMENA:

Sve mjere provjeriti na licu mjesta !!!
Izvodi se prema radioničkim crtežima izvodjača , uz saglasnost projektanta.

SMJER OTVARANJA

lijeva

desna

broj priloga : 10

broj lista :

Obradjivac : Agencija za projektovanje i planiranje Nikšić	INVESTITOR: **RADIO I TELEVIZIJA NIKŠIĆ**	POZ
	OBJEKAT I MJESTO GRADNJE: RADIO I TELEVIZIJA NIKŠIĆ Dom revolucije Nikšić, k.p. 1055, UP1, zona B, blok 1, DUP "Centar"	P4

SPOLJAŠNJA AL BRAVARIJA

RAZMJERA: 1:50

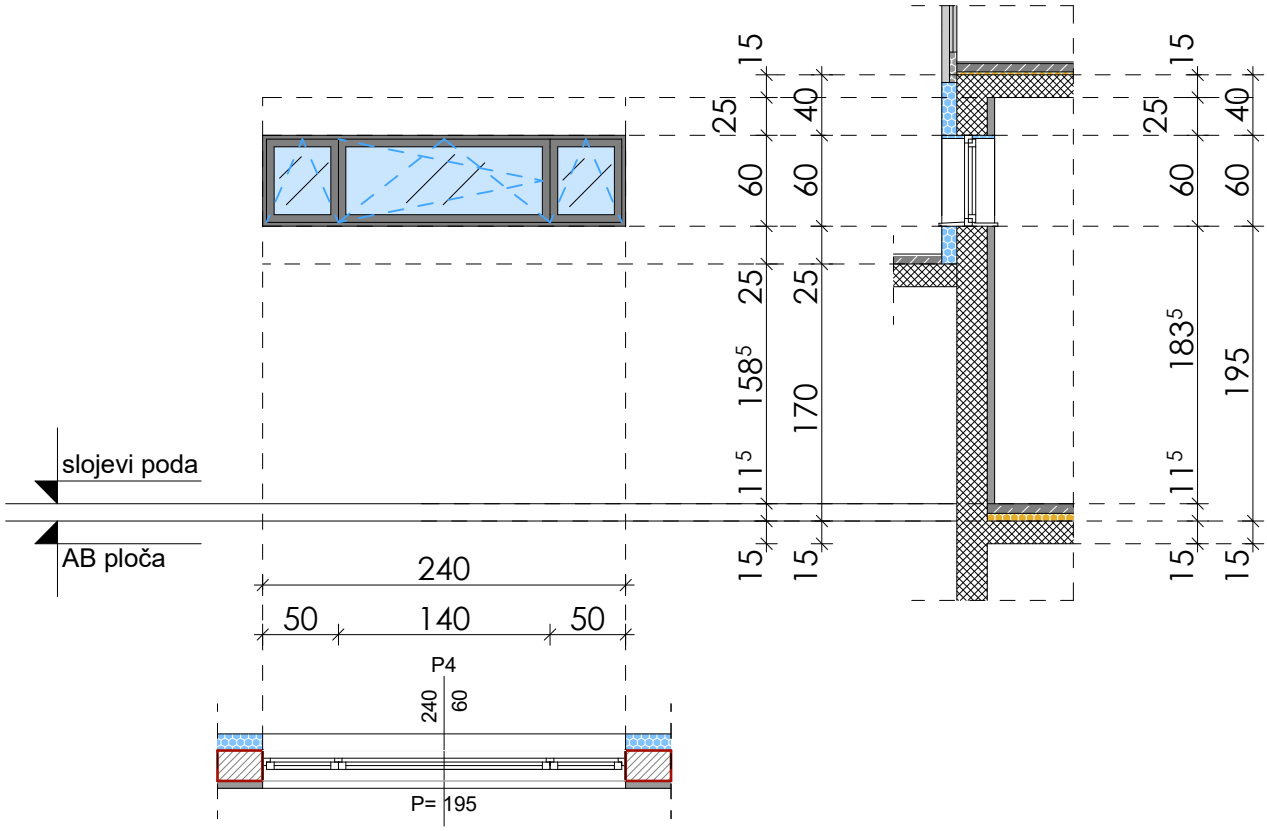

TROKRILNI AL PROZOR

ZIDARSKA MJERA	240/60
STOLARSKA MJERA	238/58

Od plastificiranih aluminijumskih profila sa prekinutim termo mostom - topli profil.

Profili: 49 7T16 Coatex Anthracite grey 7016 Standard.

Staklo: 8+6+8mm STAKLO FASADE Ug=0.5 W/(m2K).

Dizajn štoka i krila je ravan.

Način otvaranja dat je u šemi.

SPRAT	PODRUM	PRIZEMLJE	BR. KOMADA
ZID 10cm	-	-	-
ZID 20cm	-	4	4

SPRAT	PRVI SPRAT	DRUGI SPRAT	TREĆI SPRAT	BR. KOMADA
ZID 10cm	-	-	-	-
ZID 20cm	-	-	-	-

UKUPAN BROJ KOMADA	4

NAPOMENA:

Sve mjere provjeriti na licu mjesta !!!
Izvodi se prema radioničkim crtežima izvodjača ,
uz saglasnost projektanta.

SMJER OTVARANJA

lijeva

desna

broj priloga : 11

broj lista :

Obradjivac : Agencija za projektovanje i planiranje Nikšić	INVESTITOR:	RADIO I TELEVIZIJA NIKŠIĆ	POZ
	OBJEKAT I MJESTO GRADNJE:	RADIO I TELEVIZIJA NIKŠIĆ Dom revolucije Nikšić, k.p. 1055, UP1, zona B, blok 1, DUP "Centar"	P5

SPOLJAŠNJA AL BRAVARIJA

RAZMJERA: 1:50

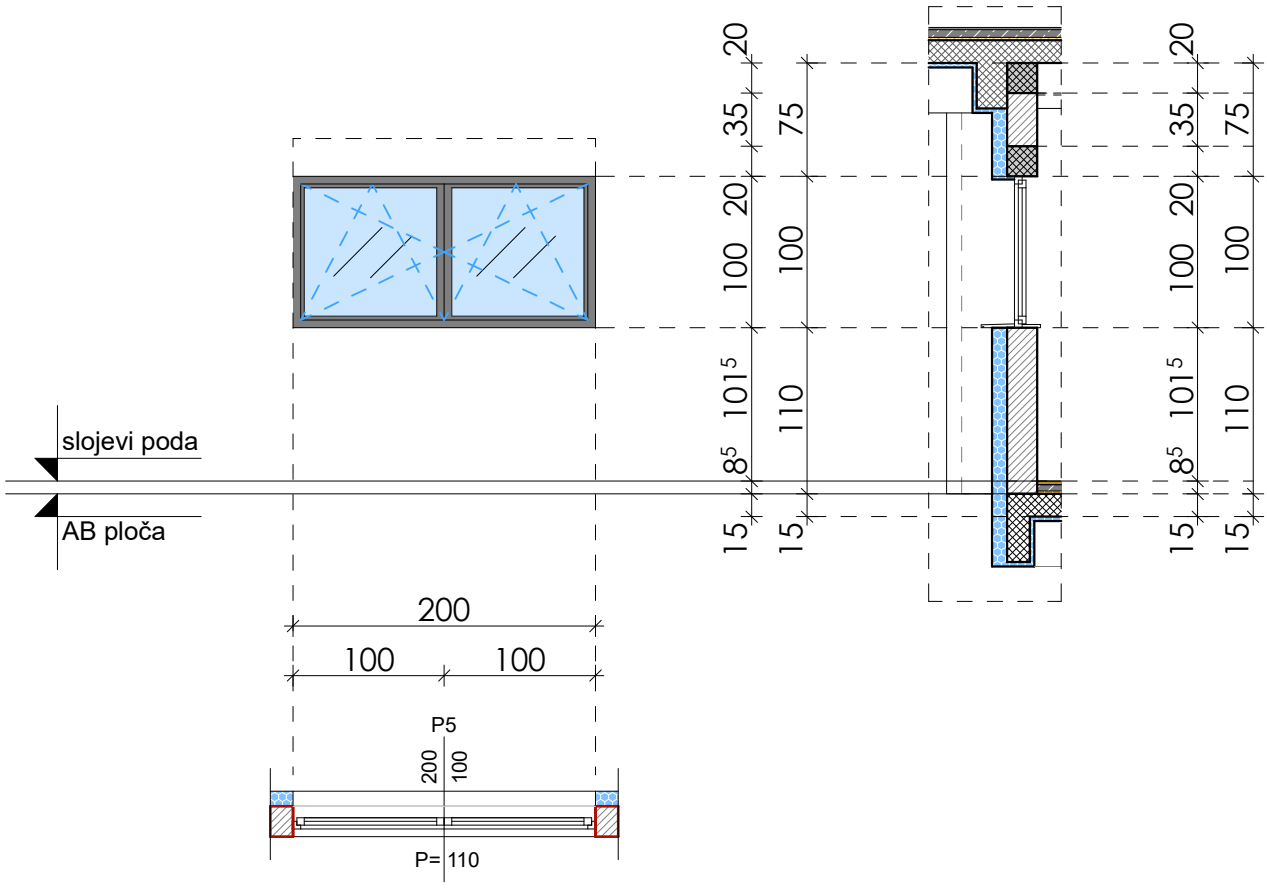

DVOKRILNI AL PROZOR

ZIDARSKA MJERA	200/100
STOLARSKA MJERA	198/98

SPRAT	PODRUM	PRIZEMLJE	BR. KOMADA
ZID 10cm	-	-	-
ZID 20cm	-	-	-

SPRAT	PRVI SPRAT	DRUGI SPRAT	TREĆI SPRAT	BR. KOMADA
ZID 10cm	-	-	-	-
ZID 20cm	2	-	-	2

UKUPAN BROJ KOMADA: 2

Od plastificiranih aluminijumskih profila sa prekinutim termo mostom - topli profil.

Profili: 49 7T16 Coatex Anthracite grey 7016 Standard.

Staklo: 8+6+8mm STAKLO FASADE Ug=0.5 W/(m2K).

Dizajn štoka i krila je ravan.

Način otvaranja dat je u šemi.

NAPOMENA:

Sve mjere provjeriti na licu mjesta !!!
Izvodi se prema radioničkim crtežima izvodjača ,
uz saglasnost projektanta.

SMJER OTVARANJA

lijeva

desna

broj priloga : 12

broj lista :

Obradjivac : Agencija za projektovanje i planiranje Nikšić	INVESTITOR:	RADIO I TELEVIZIJA NIKŠIĆ	POZ
	OBJEKAT I MJESTO GRADNJE:	RADIO I TELEVIZIJA NIKŠIĆ Dom revolucije Nikšić, k.p. 1055, UP1, zona B, blok 1, DUP "Centar"	P5a

SPOLJAŠNJA AL BRAVARIJA

RAZMJERA: 1:50

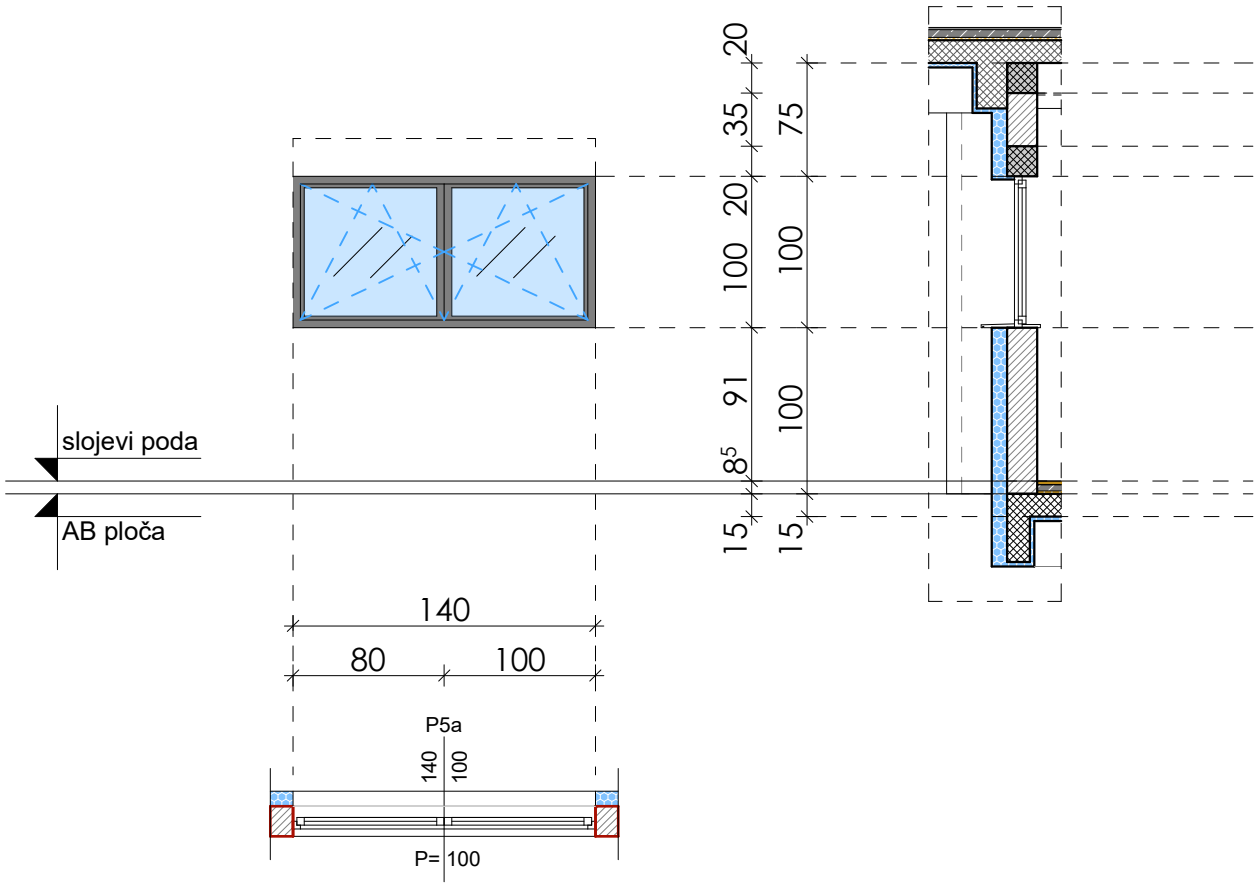

DVOKRILNI AL PROZOR

ZIDARSKA MJERA	140/100
STOLARSKA MJERA	138/98

SPRAT	PODRUM	PRIZEMLJE	BR. KOMADA
ZID 10cm	-	-	-
ZID 20cm	-	-	-

SPRAT	PRVI SPRAT	DRUGI SPRAT	TREĆI SPRAT	BR. KOMADA
ZID 10cm	-	-	-	-
ZID 20cm	3	-	-	3

UKUPAN BROJ KOMADA: 3

Od plastificiranih aluminijumskih profila sa prekinutim termo mostom - topli profil.

Profili: 49 7T16 Coatex Anthracite grey 7016 Standard.

Staklo: 8+6+8mm STAKLO FASADE Ug=0.5 W/(m2K).

Dizajn štoka i krila je ravan.

Način otvaranja dat je u šemi.

NAPOMENA:

Sve mjere provjeriti na licu mjesta !!!
Izvodi se prema radioničkim crtežima izvodjača ,
uz saglasnost projektanta.

SMJER OTVARANJA

lijeva

desna

broj priloga : 12

broj lista :

Obradjivac : Agencija za projektovanje i planiranje Nikšić	INVESTITOR:	RADIO I TELEVIZIJA NIKŠIĆ	POZ
	OBJEKAT I MJESTO GRADNJE:	RADIO I TELEVIZIJA NIKŠIĆ Dom revolucije Nikšić, k.p. 1055, UP1, zona B, blok 1, DUP "Centar"	P6

SPOLJAŠNJA AL BRAVARIJA

RAZMJERA: 1:50

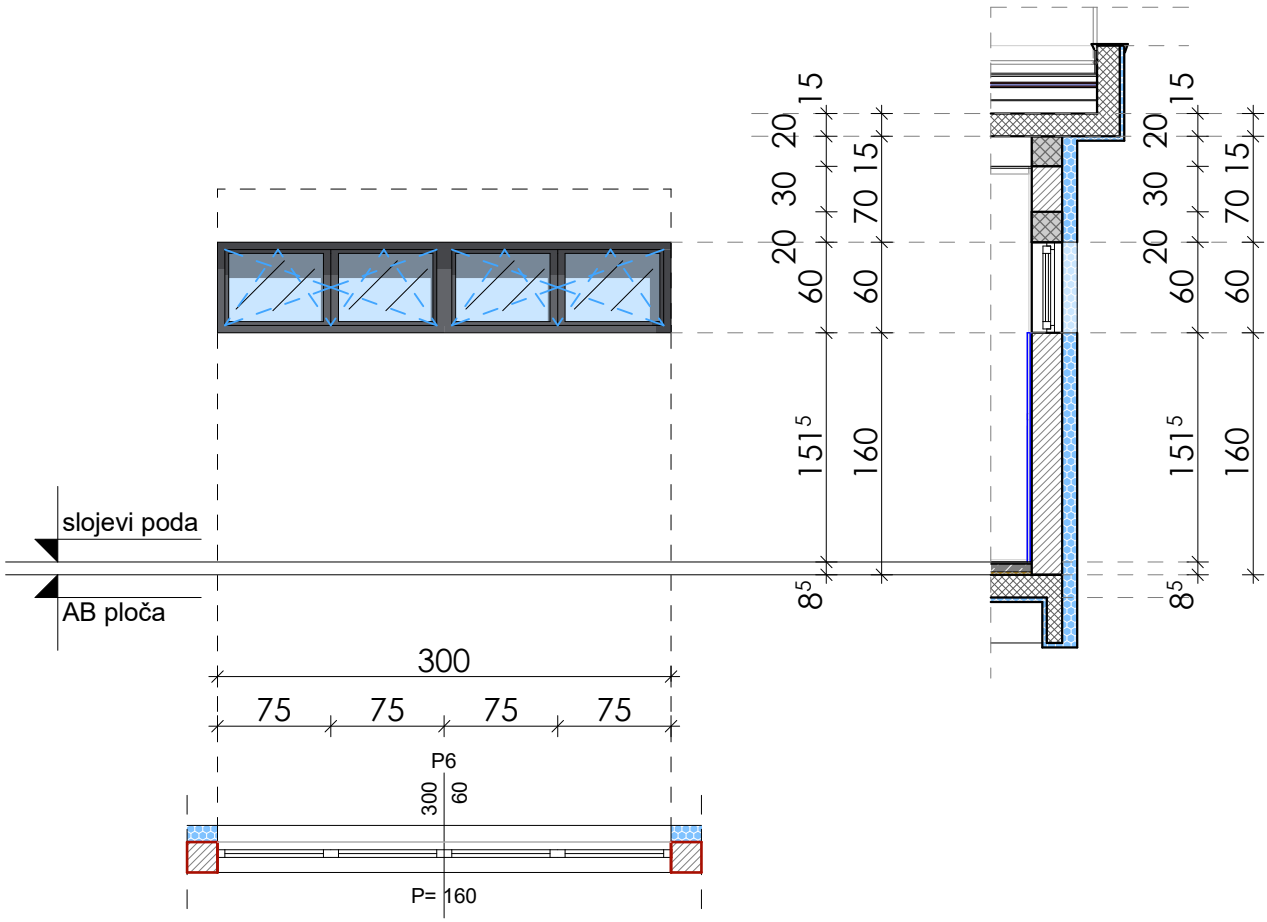

ČETVOROKRILNI AL PROZOR

ZIDARSKA MJERA	300/60
STOLARSKA MJERA	298/58

Od plastificiranih aluminijumskih profila sa prekinutim termo mostom - topli profil.

Profili: 49 7T16 Coatex Anthracite grey 7016 Standard.

Staklo: 8+6+8mm STAKLO FASADE Ug=0.5 W/(m2K).

Dizajn štoka i krila je ravan.

Način otvaranja dat je u šemi.

SPRAT	PODRUM	PRIZEMLJE	BR. KOMADA
ZID 10cm	-	-	-
ZID 20cm	-	-	-

SPRAT	PRVI SPRAT	DRUGI SPRAT	TREĆI SPRAT	BR. KOMADA
ZID 10cm	-	-	-	-
ZID 20cm	-	1	-	1

UKUPAN BROJ KOMADA	1

NAPOMENA:

Sve mjere provjeriti na licu mjesta !!!
Izvodi se prema radioničkim crtežima izvodjača ,
uz saglasnost projektanta.

SMJER OTVARANJA

lijeva

desna

broj priloga : 13

broj lista :

Obradjivac : Agencija za projektovanje i planiranje Nikšić	INVESTITOR: RADIO I TELEVIZIJA NIKŠIĆ	POZ
	OBJEKAT I MJESTO GRADNJE: RADIO I TELEVIZIJA NIKŠIĆ Dom revolucije Nikšić, k.p. 1055, UP1, zona B, blok 1, DUP "Centar"	SV1

SPOLJAŠNJA AL BRAVARIJA

RAZMJERA: 1:50

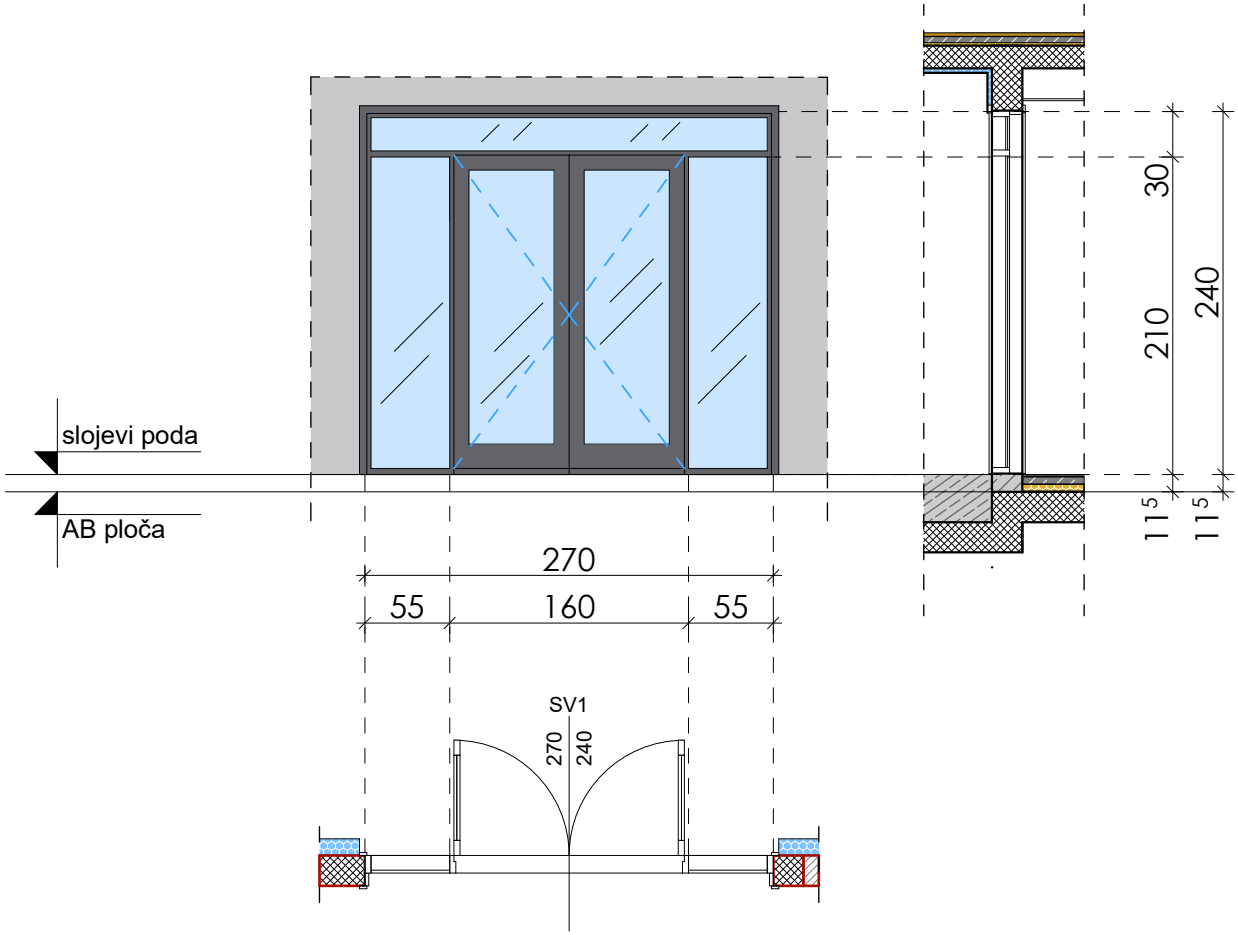

SPOLJAŠNJA DVOKRILNA VRATA, SA DVA BOČNA FIKSNA KRILA I NADSVIJETLOM

ZIDARSKA MJERA	270/240
STOLARSKA MJERA	268/238

Dvokrilna ulazna vrata, sa dva bočna fiksna krila i nadsvijetlom.

Od plastificiranih aluminijumskih profila sa prekinutim termo mostom - topli profil.

Profili: 49 7T16 Coatex Anthracite grey 7016 Standard.

Staklo: 8+6+8mm STAKLO FASADE Ug=0.5 W/(m2K).

Dizajn štoka i krila je ravan.

Način otvaranja dat je u šemi.

SPRAT	PRIZEMLJE L	PRIZEMLJE D	PRVI SPRAT L	PRVI SPRAT D	BR. KOMADA L	BR. KOMADA D
ZID 12cm	-	-	-	-	-	-
ZID 20cm	-	1	-	-	-	1
SPRAT	DRUGI SPRAT L	DRUGI SPRAT D	TREĆI SPRAT L	TREĆI SPRAT D	BR. KOMADA L	BR. KOMADA D
ZID 10cm					-	-
ZID 20cm					-	-

UKUPAN BROJ KOMADA	1

NAPOMENA:

Sve mjere provjeriti na licu mjesta !!!
Izvodi se prema radioničkim crtežima izvodjača , uz saglasnost projektanta.

SMJER OTVARANJA

lijeva

desna

broj priloga : 1

broj lista :

Obradjivac : Agencija za projektovanje i planiranje Nikšić	INVESTITOR: **RADIO I TELEVIZIJA NIKŠIĆ**	POZ
	OBJEKAT I MJESTO GRADNJE: RADIO I TELEVIZIJA NIKŠIĆ Dom revolucije Nikšić, k.p. 1055, UP1, zona B, blok 1, DUP "Centar"	SV2

SPOLJAŠNJA AL BRAVARIJA

RAZMJERA: 1:50

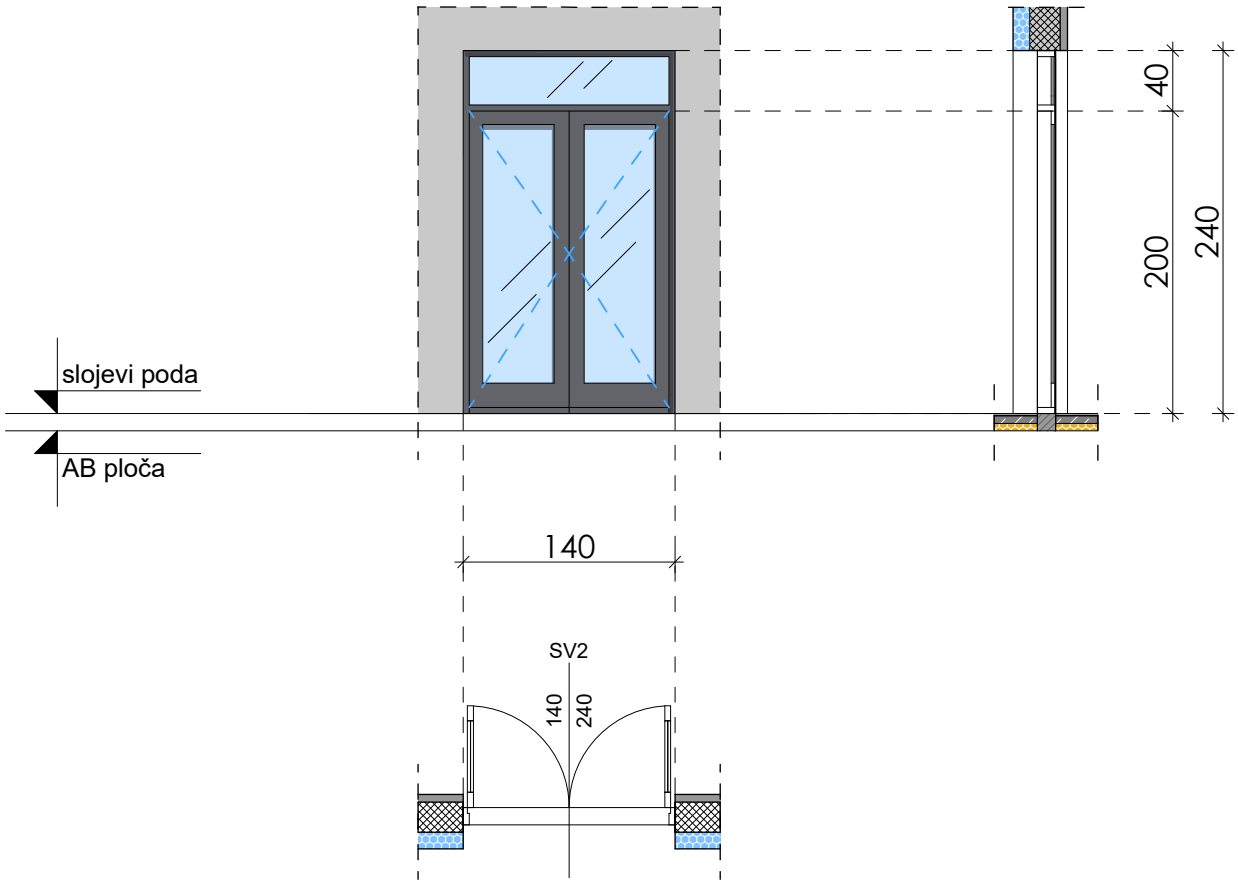

SPOLJAŠNJA DVOKRILNA VRATA, SA NADSVIJETLOM

ZIDARSKA MJERA	140/240
STOLARSKA MJERA	138/238

Dvokrilna ulazna vrata, sa nadsvijetlom.

Od plastificiranih aluminijumskih profila sa prekinutim termo mostom - topli profil.

Profili: 49 7T16 Coatex Anthracite grey 7016 Standard.

Staklo: 8+6+8mm STAKLO FASADE Ug=0.5 W/(m2K).

Dizajn štoka i krila je ravan.

Način otvaranja dat je u šemi.

SPRAT	PRIZEMLJE		PRVI SPRAT		BR. KOMADA	
	L	D	L	D	L	D
ZID 12cm	-	-	-	-	-	-
ZID 20cm	-	2	-	-	-	2
SPRAT	DRUGI SPRAT		TREĆI SPRAT		BR. KOMADA	
	L	D	L	D	L	D
ZID 10cm					-	-
ZID 20cm					-	-

UKUPAN BROJ KOMADA	2

NAPOMENA:

Sve mjere provjeriti na licu mjesta !!!
Izvodi se prema radioničkim crtežima izvodjača ,
uz saglasnost projektanta.

SMJER OTVARANJA

lijeva

desna

broj priloga : 3

broj lista :

Obradjivac : Agencija za projektovanje i planiranje Nikšić	INVESTITOR: **RADIO I TELEVIZIJA NIKŠIĆ**	POZ
	OBJEKAT I MJESTO GRADNJE: RADIO I TELEVIZIJA NIKŠIĆ Dom revolucije Nikšić, k.p. 1055, UP1, zona B, blok 1, DUP "Centar"	SV3

SPOLJAŠNJA AL BRAVARIJA

RAZMJERA: 1:50

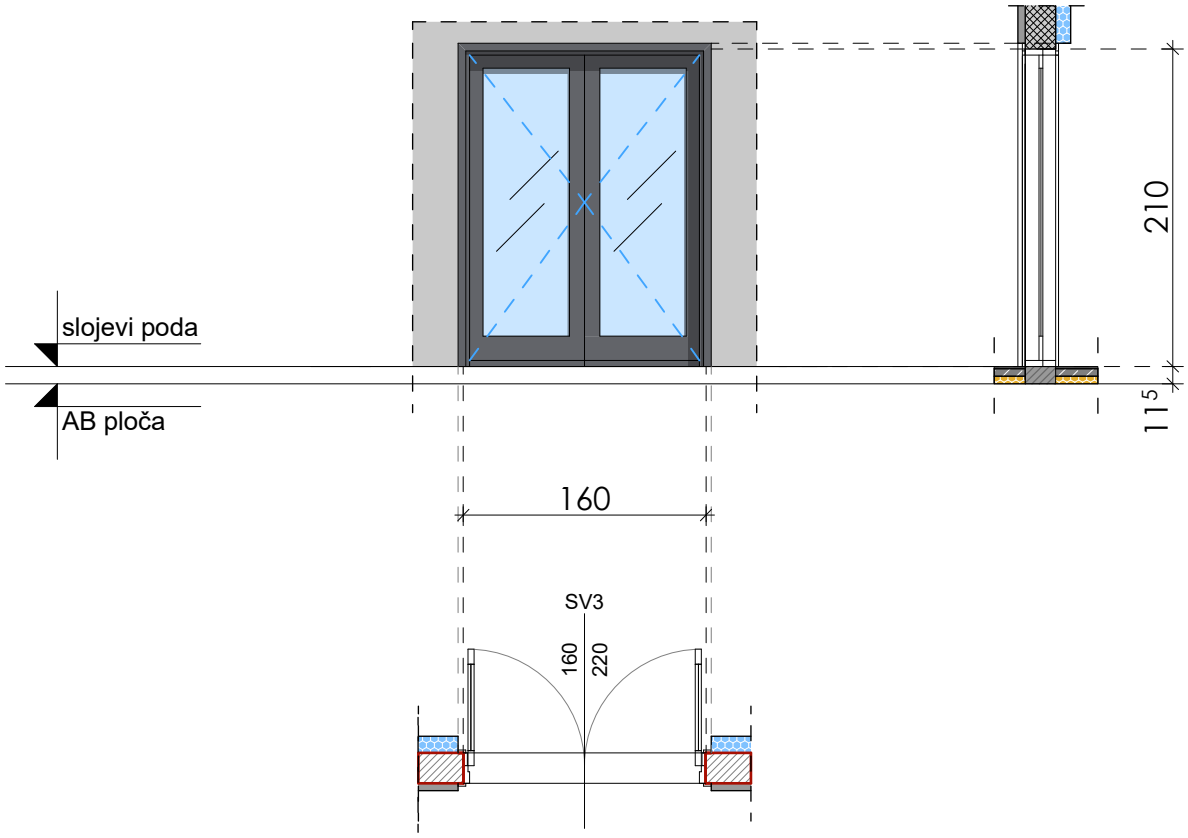

SPOLJAŠNJA DVOKRILNA VRATA

Dvokrilna ulazna vrata

Od plastificiranih aluminijumskih profila sa prekinutim termo mostom - topli profil.

Profili: 49 7T16 Coatex Anthracite grey 7016 Standard.

Staklo: 8+6+8mm STAKLO FASADE Ug=0.5 W/(m2K).

Dizajn štoka i krila je ravan.

Način otvaranja dat je u šemi.

ZIDARSKA MJERA	160/210
STOLARSKA MJERA	158/208

SPRAT	PRIZEMLJE L	PRIZEMLJE D	PRVI SPRAT L	PRVI SPRAT D	BR. KOMADA L	BR. KOMADA D
ZID 12cm	-	-	-	-	-	-
ZID 20cm	-	2	-	-	-	2

SPRAT	DRUGI SPRAT L	DRUGI SPRAT D	TREĆI SPRAT L	TREĆI SPRAT D	BR. KOMADA L	BR. KOMADA D
ZID 10cm					-	-
ZID 20cm					-	-

UKUPAN BROJ KOMADA	2

NAPOMENA:

Sve mjere provjeriti na licu mjesta !!!
Izvodi se prema radioničkim crtežima izvodjača ,
uz saglasnost projektanta.

SMJER OTVARANJA

lijeva

desna

broj priloga : 4

broj lista :

Obradjivac : Agencija za projektovanje i planiranje Nikšić	INVESTITOR: **RADIO I TELEVIZIJA NIKŠIĆ**	POZ
	OBJEKAT I MJESTO GRADNJE: RADIO I TELEVIZIJA NIKŠIĆ Dom revolucije Nikšić, k.p. 1055, UP1, zona B, blok 1, DUP "Centar"	SV4

SPOLJAŠNJA AL BRAVARIJA

RAZMJERA: 1:50

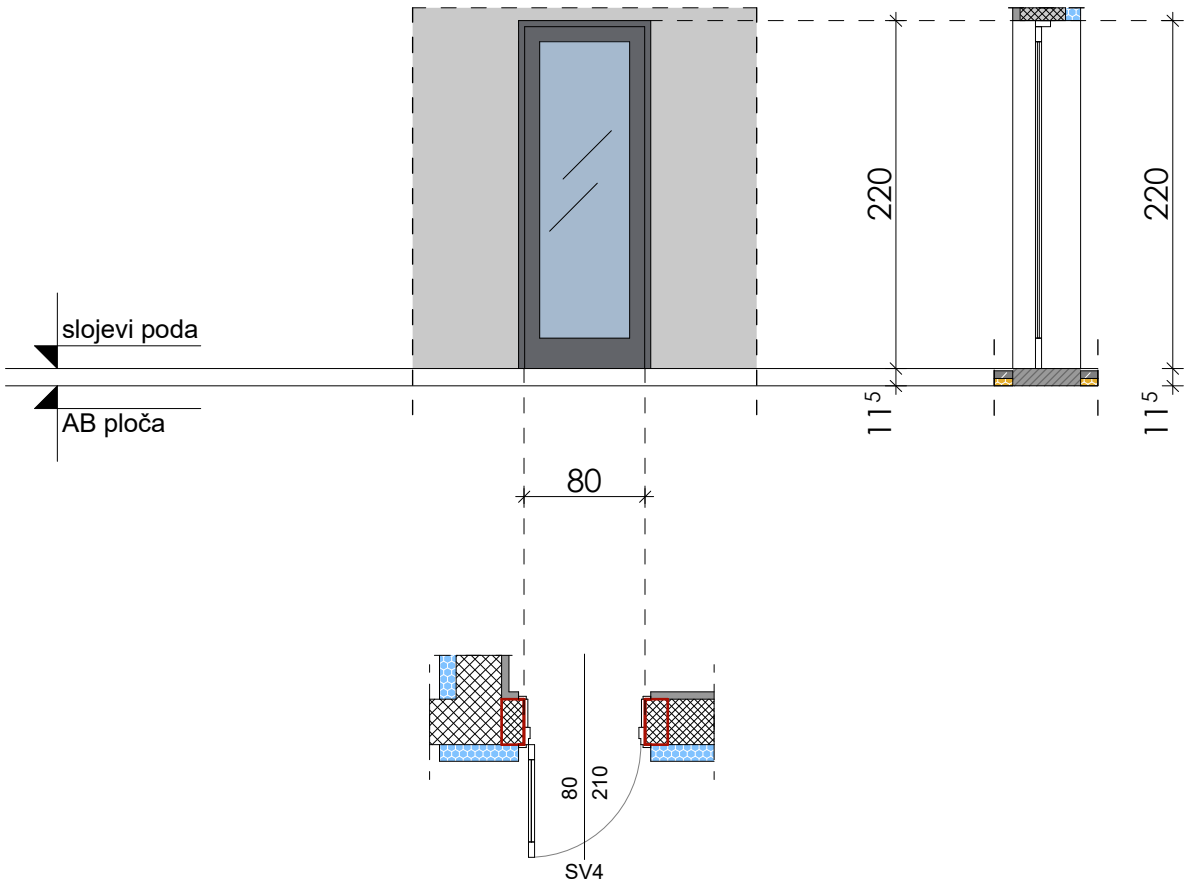

SPOLJAŠNJA JEDNOKRILNA VRATA

ZIDARSKA MJERA	100/220
STOLARSKA MJERA	98/218

SPRAT	PRIZEMLJE L	PRIZEMLJE D	PRVI SPRAT L	PRVI SPRAT D	BR. KOMADA L	BR. KOMADA D
ZID 12cm	-	-	-	-	-	-
ZID 30cm	1	-	-	-	1	-

SPRAT	DRUGI SPRAT L	DRUGI SPRAT D	TREĆI SPRAT L	TREĆI SPRAT D	BR. KOMADA L	BR. KOMADA D
ZID 10cm					-	-
ZID 20cm					-	-

UKUPAN BROJ KOMADA	1

Jednokrilna ulazna vrata

Od plastificiranih aluminijumskih profila sa prekinutim termo mostom - topli profil.

Profili: 49 7T16 Coatex Anthracite grey 7016 Standard.

Staklo: 8+6+8mm STAKLO FASADE Ug=0.5 W/(m2K).

Dizajn štoka i krila je ravan.

Način otvaranja dat je u šemi.

NAPOMENA:

Sve mjere provjeriti na licu mjesta !!!
Izvodi se prema radioničkim crtežima izvodjača ,
uz saglasnost projektanta.

SMJER OTVARANJA

lijeva

desna

broj priloga : 5

broj lista :

Obradjivac : Agencija za projektovanje i planiranje Nikšić	INVESTITOR: **RADIO I TELEVIZIJA NIKŠIĆ**	POZ
	OBJEKAT I MJESTO GRADNJE: RADIO I TELEVIZIJA NIKŠIĆ Dom revolucije Nikšić, k.p. 1055, UP1, zona B, blok 1, DUP "Centar"	SV5

SPOLJAŠNJA AL BRAVARIJA

RAZMJERA: 1:50

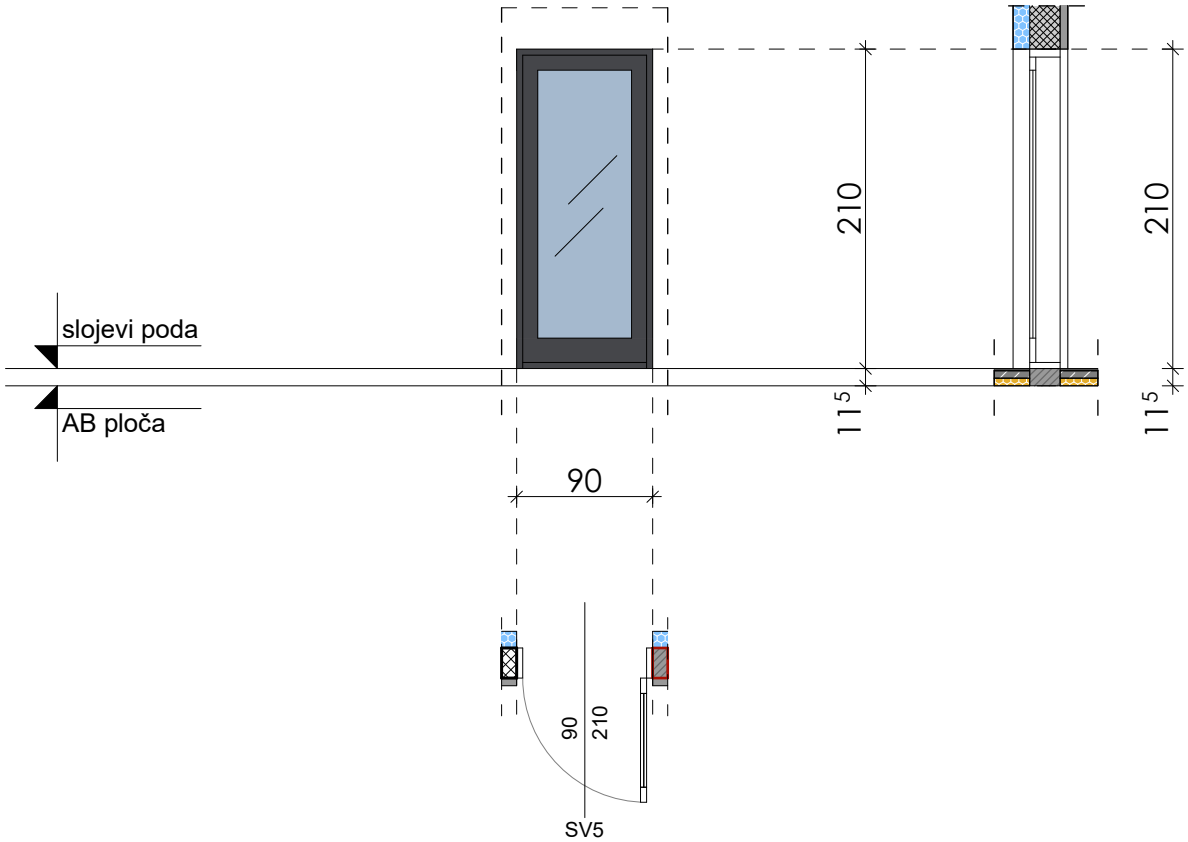

SPOLJAŠNJA JEDNOKRILNA VRATA

ZIDARSKA MJERA	90/210
STOLARSKA MJERA	88/208

Jednokrilna ulazna vrata

Od plastificiranih aluminijumskih profila sa prekinutim termo mostom - topli profil.

Profili: 49 7T16 Coatex Anthracite grey 7016 Standard.

Staklo: 8+6+8mm STAKLO FASADE Ug=0.5 W/(m2K).

Dizajn štoka i krila je ravan.

Način otvaranja dat je u šemi.

SPRAT	PRIZEMLJE		PRVI SPRAT		BR. KOMADA	
	L	D	L	D	L	D
ZID 12cm	-	-	-	-	-	-
ZID 20cm	-	-	1	1	1	1

SPRAT	DRUGI SPRAT		TREĆI SPRAT		BR. KOMADA	
	L	D	L	D	L	D
ZID 10cm	-	-	-	-	-	-
ZID 20cm	1	-	-	1	1	1

UKUPAN BROJ KOMADA	4

NAPOMENA:

Sve mjere provjeriti na licu mjesta !!!
Izvodi se prema radioničkim crtežima izvodjača ,
uz saglasnost projektanta.

SMJER OTVARANJA

lijeva

desna

broj priloga : 6

broj lista :

Obradjivac : Agencija za projektovanje i planiranje Nikšić	INVESTITOR: **RADIO I TELEVIZIJA NIKŠIĆ**	POZ
	OBJEKAT I MJESTO GRADNJE: RADIO I TELEVIZIJA NIKŠIĆ Dom revolucije Nikšić, k.p. 1055, UP1, zona B, blok 1, DUP "Centar"	SV6

SPOLJAŠNJA AL BRAVARIJA

RAZMJERA: 1:50

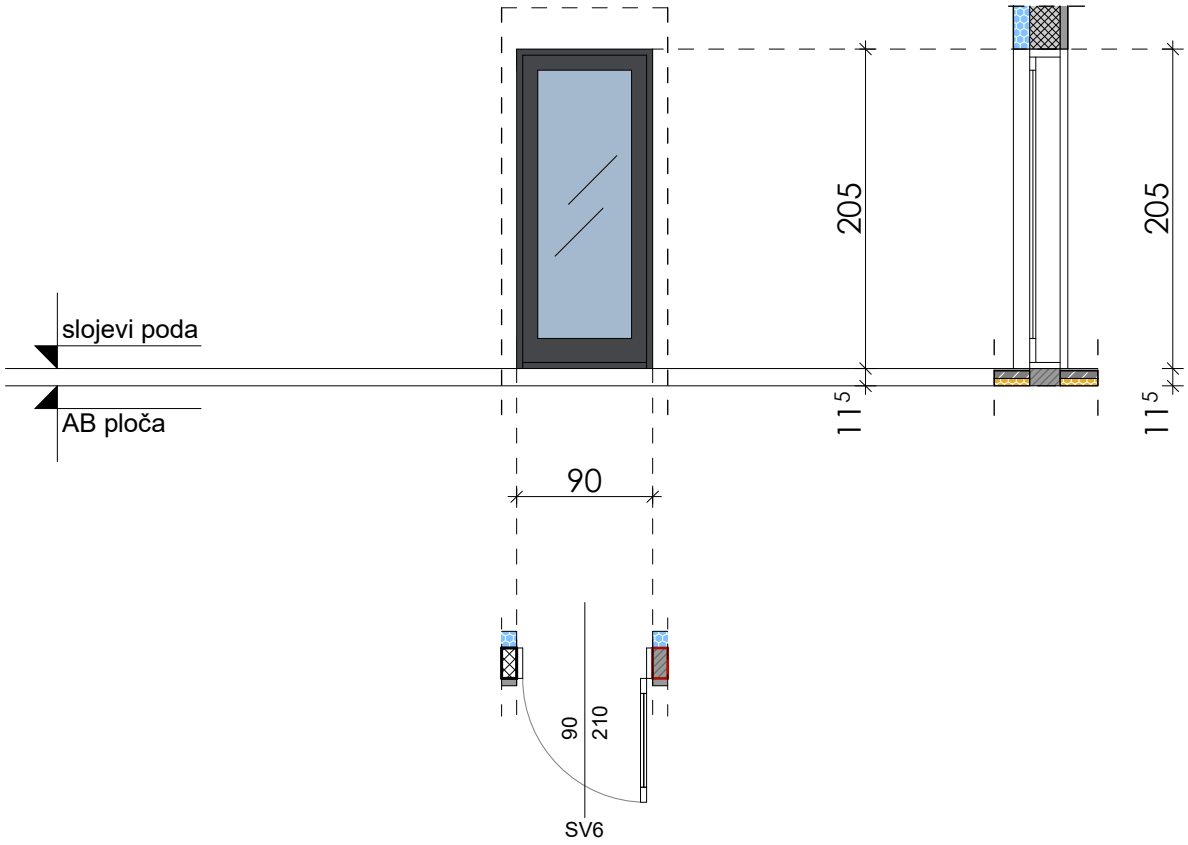

SPOLJAŠNJA JEDNOKRILNA VRATA

ZIDARSKA MJERA	90/205
STOLARSKA MJERA	88/203

Jednokrilna ulazna vrata

Od plastificiranih aluminijumskih profila sa prekinutim termo mostom - topli profil.

Profili: 49 7T16 Coatex Anthracite grey 7016 Standard.

Staklo: 8+6+8mm STAKLO FASADE Ug=0.5 W/(m2K).

Dizajn štoka i krila je ravan.

Način otvaranja dat je u šemi.

SPRAT	PRIZEMLJE		PRVI SPRAT		BR. KOMADA	
	L	D	L	D	L	D
ZID 12cm	-	-	-	-	-	-
ZID 20cm	-	-	-	-	-	-
SPRAT	DRUGI SPRAT		TREĆI SPRAT		BR. KOMADA	
	L	D	L	D	L	D
ZID 10cm	-	-	-	-	-	-
ZID 20cm	-	-	1	1	1	1

UKUPAN BROJ KOMADA	2

NAPOMENA:

Sve mjere provjeriti na licu mjesta !!!
Izvodi se prema radioničkim crtežima izvodjača , uz saglasnost projektanta.

SMJER OTVARANJA

lijeva

desna

broj priloga : 7

broj lista :

Obradjivac : Agencija za projektovanje i planiranje Nikšić	INVESTITOR: **RADIO I TELEVIZIJA NIKŠIĆ**	POZ
	OBJEKAT I MJESTO GRADNJE: RADIO I TELEVIZIJA NIKŠIĆ Dom revolucije Nikšić, k.p. 1055, UP1, zona B, blok 1, DUP "Centar"	UV1

UNUTRAŠNJA AL BRAVARIJA

RAZMJERA: 1:50

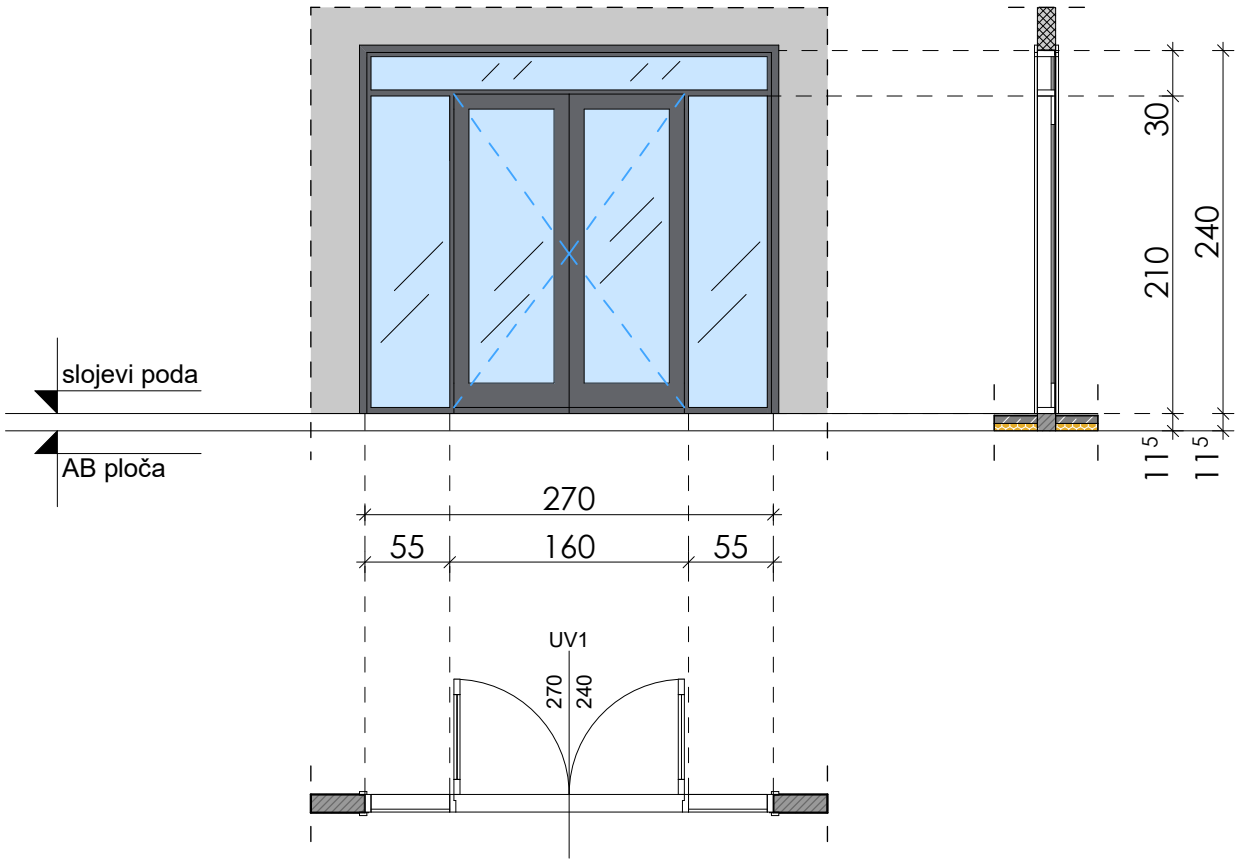

SPOLJAŠNJA DVOKRILNA VRATA, SA DVA BOČNA FIKSNA KRILA I NADSVIJETLOM

ZIDARSKA MJERA	270/240
STOLARSKA MJERA	268/238

Dvokrilna ulazna vrata, sa dva bočna fiksna krila i nadsvijetlom.

Od plastificiranih aluminijumskih profila sa prekinutim termo mostom - topli profil.

Profili: 49 7T16 Coatex Anthracite grey 7016 Standard.

Staklo: 8+6+8mm STAKLO FASADE Ug=0.5 W/(m2K).

Dizajn štoka i krila je ravan.

Način otvaranja dat je u šemi.

SPRAT	PRIZEMLJE L	PRIZEMLJE D	PRVI SPRAT L	PRVI SPRAT D	BR. KOMADA L	BR. KOMADA D
ZID 12cm	-	1	-	-	-	1
ZID 20cm	-		-	-	-	

SPRAT	DRUGI SPRAT L	DRUGI SPRAT D	TREĆI SPRAT L	TREĆI SPRAT D	BR. KOMADA L	BR. KOMADA D
ZID 10cm					-	-
ZID 20cm					-	-

UKUPAN BROJ KOMADA	1

NAPOMENA:

Sve mjere provjeriti na licu mjesta !!!
Izvodi se prema radioničkim crtežima izvodjača ,
uz saglasnost projektanta.

SMJER OTVARANJA

lijeva

desna

broj priloga : 2

broj lista :

UNUTRAŠNJA ALUMINIJSKA STOLARIJA

Obradjivac : Agencija za projektovanje i planiranje Nikšić	INVESTITOR: **RADIO I TELEVIZIJA NIKŠIĆ**	POZ
	OBJEKAT I MJESTO GRADNJE: RADIO I TELEVIZIJA NIKŠIĆ Dom revolucije Nikšić, k.p. 1055, UP1, zona B, blok 1, DUP "Centar"	UP1

UNUTRAŠNJA BRAVARIJA

RAZMJERA: 1:50

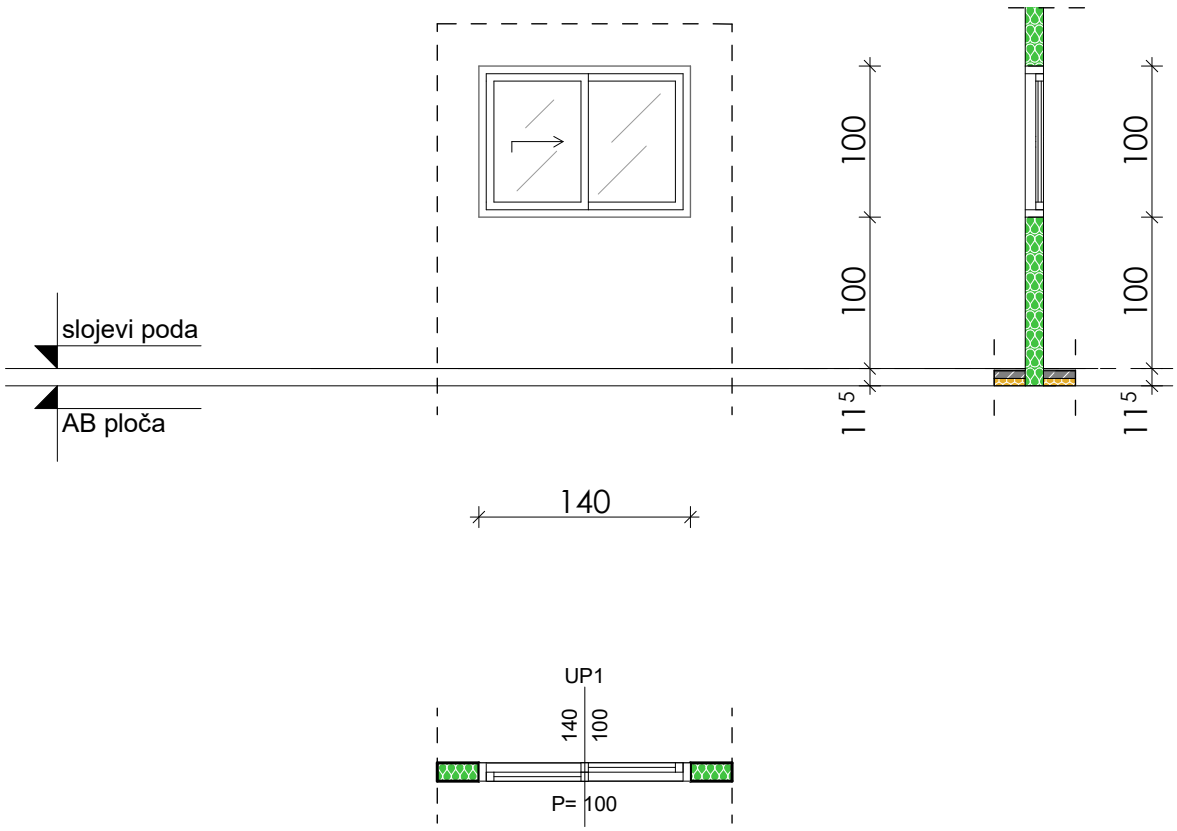

UNUTRAŠNJI DVOKRILNI KLIZNI PROZOR

ZIDARSKA MJERA	140/100
STOLARSKA MJERA	138/98

Unutrašnji dvokrilni klizni prozor
od plastificiranih aluminijumskih profila bez prekinutog termo mosta -hladni profil.
Zastakljivanje izvesti termopan staklom 4+12+6mm i punim panel ispunama.
Dizajn štoka i krila je ravan
Finalana obrada profila je plastificiranje u siva boji (RAL 9002).
Pozicija uključuje izradu i montažu pločica - natpisa sa nazivima prostorija i mehanizme za samozatvaranje na pojedinim pozicijama.

Način otvaranja dat je u šemi.

SPRAT	PRIZEMLJE L	PRIZEMLJE D	PRVI SPRAT L	PRVI SPRAT D	BR. KOMADA L	BR. KOMADA D
ZID 12cm			-	1		1
ZID 20cm	-		-	-	-	

SPRAT	DRUGI SPRAT L	DRUGI SPRAT D	TREĆI SPRAT L	TREĆI SPRAT D	BR. KOMADA L	BR. KOMADA D
ZID 10cm		1				1
ZID 20cm					-	-

UKUPAN BROJ KOMADA	2

NAPOMENA:

Sve mjere provjeriti na licu mjesta !!!
Izvodi se prema radioničkim crtežima izvodjača ,
uz saglasnost projektanta.

SMJER OTVARANJA

lijeva

desna

broj priloga : 29

broj lista :

Obradjivac : Agencija za projektovanje i planiranje Nikšić	INVESTITOR: **RADIO I TELEVIZIJA NIKŠIĆ**	POZ
	OBJEKAT I MJESTO GRADNJE: RADIO I TELEVIZIJA NIKŠIĆ Dom revolucije Nikšić, k.p. 1055, UP1, zona B, blok 1, DUP "Centar"	UP2

UNUTRAŠNJA BRAVARIJA

RAZMJERA: 1:50

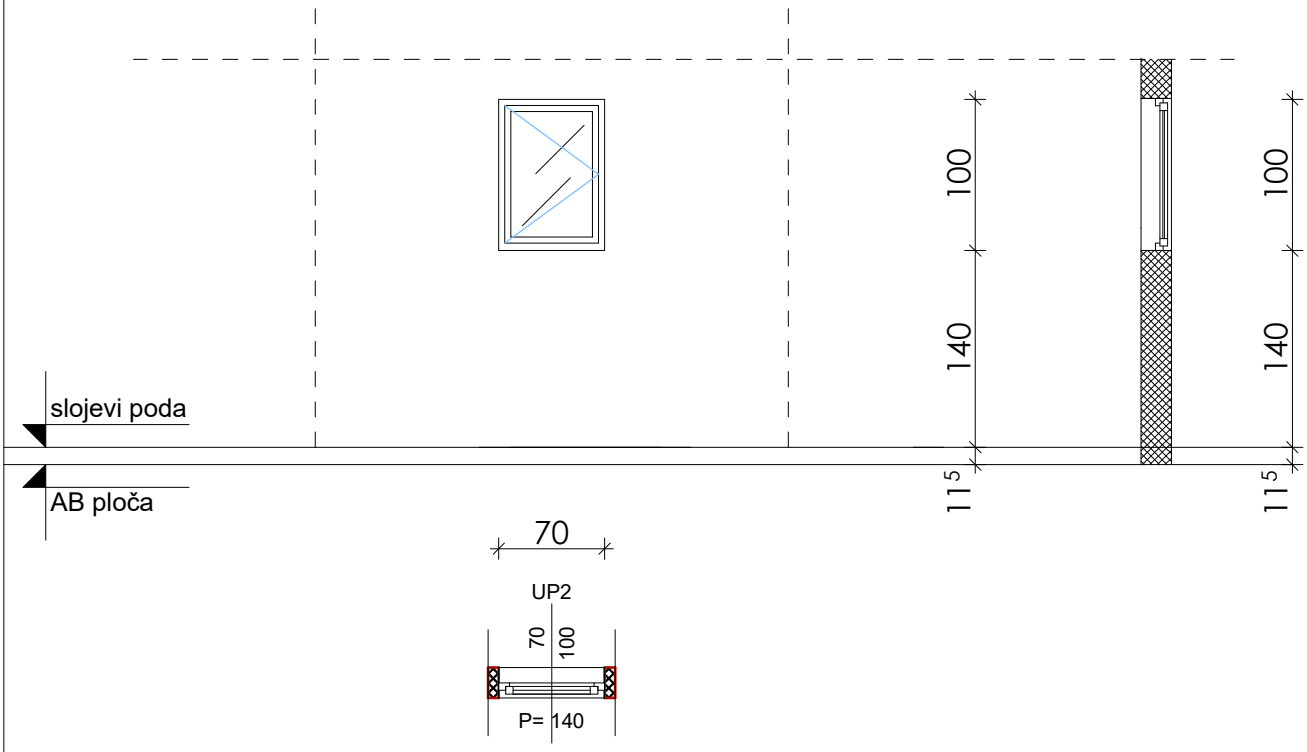

UNUTRAŠNJI JEDNOKRILNI PROZOR

ZIDARSKA MJERA	70/100
STOLARSKA MJERA	68/98

od plastificiranih aluminijumskih profila bez prekinutog termo mosta -hladni profil.
Zastakljivanje izvesti termopan staklom 4+12+6mm i punim panel ispunama.
Dizajn štoka i krila je ravan
Finalana obrada profila je plastificiranje u siva boji (RAL 9002).
Pozicija uključuje izradu i montažu pločica - natpisa sa nazivima prostorija i mehanizme za samozatvaranje na pojedinim pozicijama.

Način otvaranja dat je u šemi.

SPRAT	PRIZEMLJE L	PRIZEMLJE D	PRVI SPRAT L	PRVI SPRAT D	BR. KOMADA L	BR. KOMADA D
ZID 12cm						
ZID 30cm						

SPRAT	DRUGI SPRAT L	DRUGI SPRAT D	TREĆI SPRAT L	TREĆI SPRAT D	BR. KOMADA L	BR. KOMADA D
ZID 10cm						
ZID 20cm	1				1	

UKUPAN BROJ KOMADA	1

NAPOMENA:

Sve mjere provjeriti na licu mjesta !!!
Izvodi se prema radioničkim crtežima izvodjača ,
uz saglasnost projektanta.

SMJER OTVARANJA

lijeva

desna

broj priloga : 30

broj lista :

Obradjivac : Agencija za projektovanje i planiranje Nikšić	INVESTITOR: **RADIO I TELEVIZIJA NIKŠIĆ**	POZ
	OBJEKAT I MJESTO GRADNJE: RADIO I TELEVIZIJA NIKŠIĆ Dom revolucije Nikšić, k.p. 1055, UP1, zona B, blok 1, DUP "Centar"	UV2b

UNUTRAŠNJA BRAVARIJA

RAZMJERA: 1:50

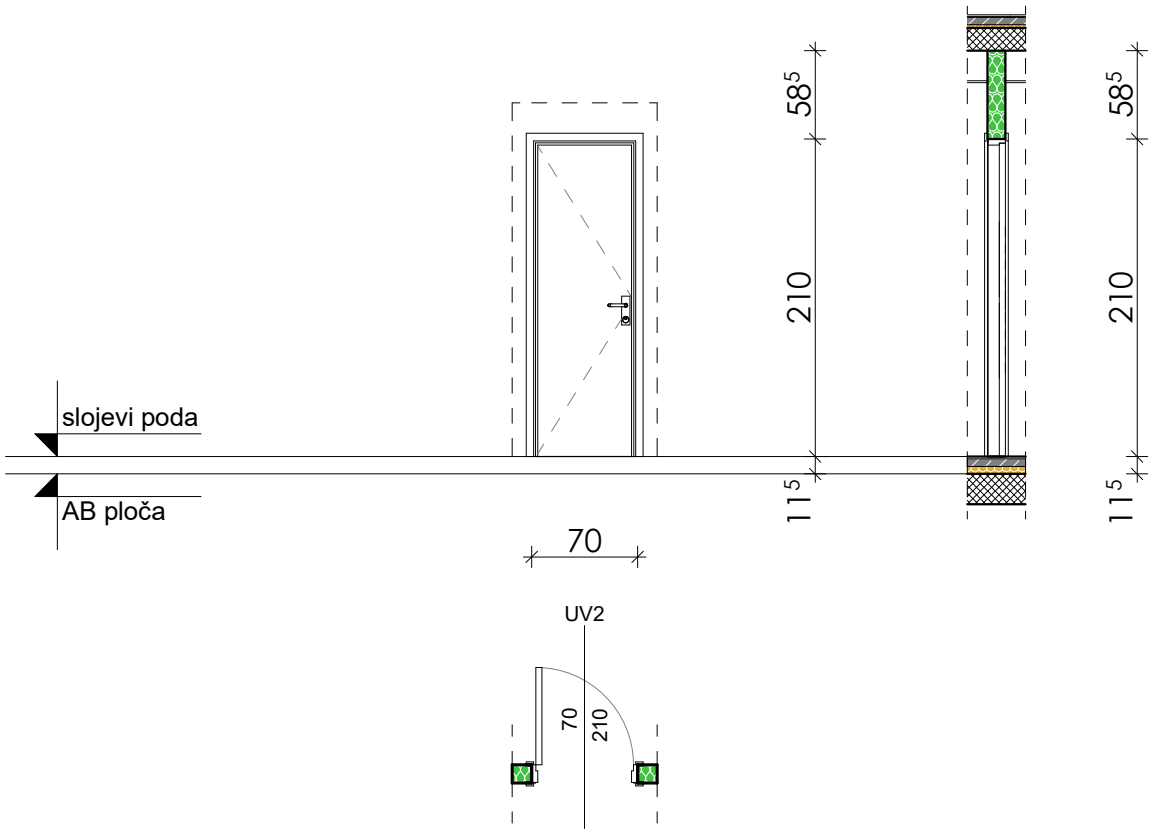

UNUTRAŠNJA JEDNOKRILNA VRATA

ZIDARSKA MJERA	70/210
STOLARSKA MJERA	68/208

Unutrašnja jednokrilna vrata
od plastificiranih aluminijumskih profila bez prekinutog termo mosta -hladni profil.
Zastakljivanje izvesti termopan staklom 4+12+6mm i punim panel ispunama.
Dizajn štoka i krila je ravan
Finalana obrada profila je plastificiranje u siva boji (RAL 9002).
Pozicija uključuje izradu i montažu pločica - natpisa sa nazivima prostorija i mehanizme za samozatvaranje na pojedinim pozicijama.

Način otvaranja dat je u šemi.

SPRAT	PRIZEMLJE		PRVI SPRAT		BR. KOMADA	
	L	D	L	D	L	D
ZID 12cm		1				1
ZID 20cm						

SPRAT	DRUGI SPRAT		TREĆI SPRAT		BR. KOMADA	
	L	D	L	D	L	D
ZID 12cm	7	4			7	4
ZID 20cm						

UKUPAN BROJ KOMADA	12

NAPOMENA:

Sve mjere provjeriti na licu mjesta !!!
Izvodi se prema radioničkim crtežima izvodjača ,
uz saglasnost projektanta.

SMJER OTVARANJA

lijeva

desna

broj priloga : 15

broj lista :

Obradjivac : Agencija za projektovanje i planiranje Nikšić	INVESTITOR: **RADIO I TELEVIZIJA NIKŠIĆ**	POZ
	OBJEKAT I MJESTO GRADNJE: RADIO I TELEVIZIJA NIKŠIĆ Dom revolucije Nikšić, k.p. 1055, UP1, zona B, blok 1, DUP "Centar"	UV3b

UNUTRAŠNJA BRAVARIJA

RAZMJERA: 1:50

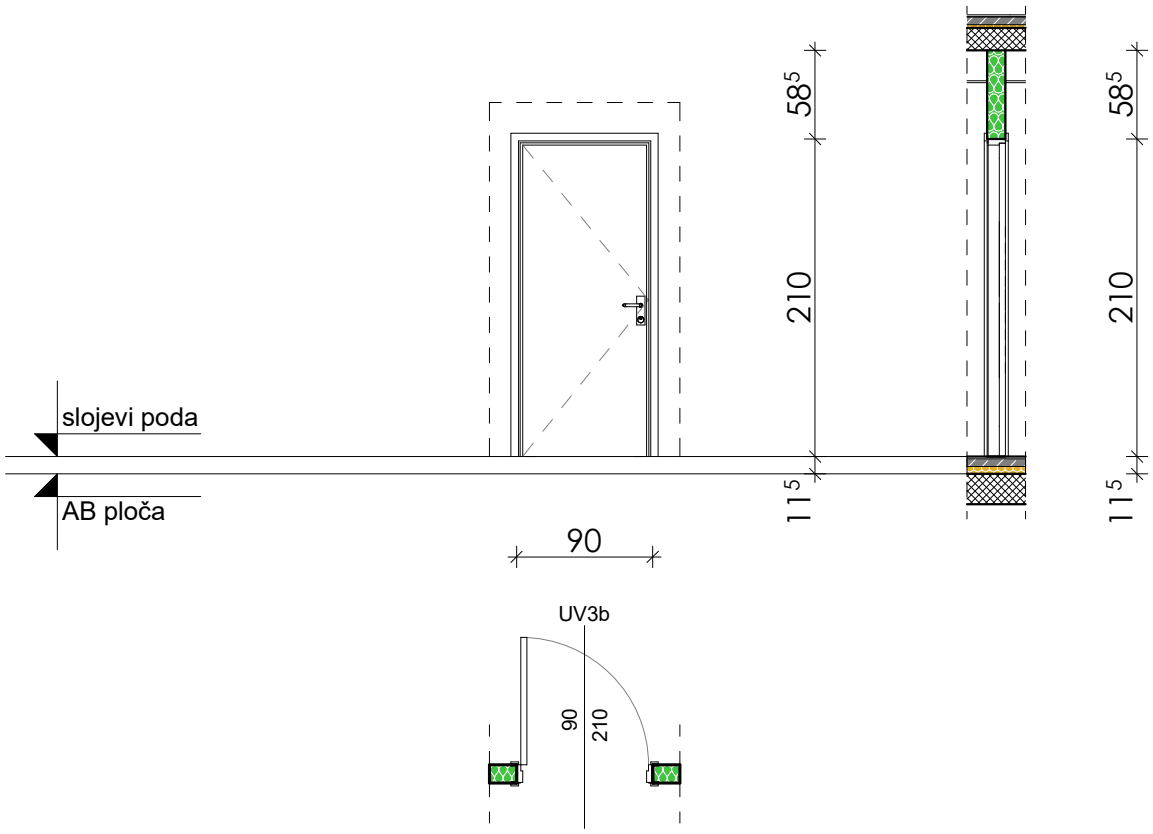

UNUTRAŠNJA JEDNOKRILNA VRATA

ZIDARSKA MJERA	90/210
STOLARSKA MJERA	88/208

Unutrašnja jednokrilna vrata
od plastificiranih aluminijumskih profila bez prekinutog termo mosta -hladni profil.
Zastakljivanje izvesti termopan staklom 4+12+6mm i punim panel ispunama.
Dizajn štoka i krila je ravan
Finalana obrada profila je plastificiranje u siva boji (RAL 9002).
Pozicija uključuje izradu i montažu pločica - natpisa sa nazivima prostorija i mehanizme za samozatvaranje na pojedinim pozicijama.

Način otvaranja dat je u šemi.

SPRAT	PRIZEMLJE		PRVI SPRAT		BR. KOMADA	
	L	D	L	D	L	D
ZID 12cm	1	1	1	1	2	2
ZID 20cm						

SPRAT	DRUGI SPRAT		TREĆI SPRAT		BR. KOMADA	
	L	D	L	D	L	D
ZID 12cm 15cm		1	1	1	1	2
ZID 20cm 25cm						

UKUPAN BROJ KOMADA	7

NAPOMENA:

Sve mjere provjeriti na licu mjesta !!!
Izvodi se prema radioničkim crtežima izvodjača ,
uz saglasnost projektanta.

SMJER OTVARANJA
lijeva
desna

broj priloga : 17
broj lista :

Obradjivac : Agencija za projektovanje i planiranje Nikšić	INVESTITOR: **RADIO I TELEVIZIJA NIKŠIĆ**	POZ
	OBJEKAT I MJESTO GRADNJE: RADIO I TELEVIZIJA NIKŠIĆ Dom revolucije Nikšić, k.p. 1055, UP1, zona B, blok 1, DUP "Centar"	UV5b

UNUTRAŠNJA BRAVARIJA

RAZMJERA: 1:50

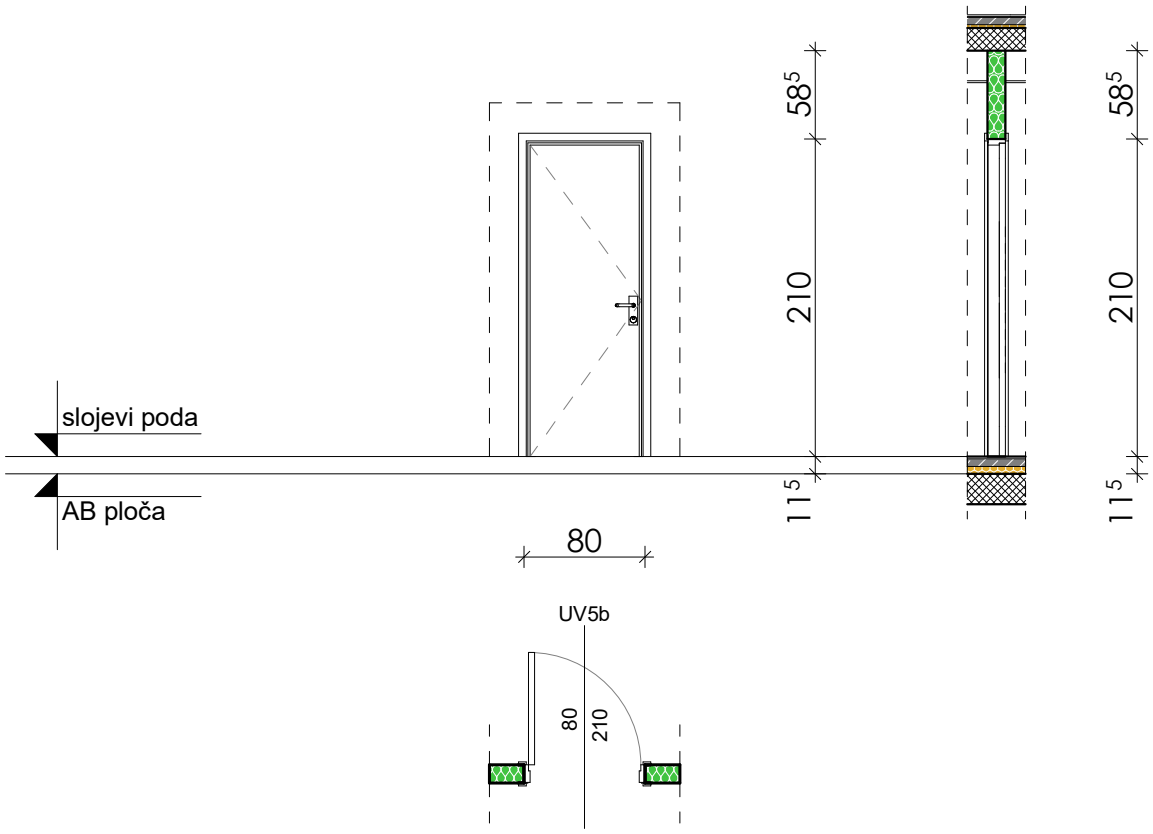

UNUTRAŠNJA JEDNOKRILNA VRATA

ZIDARSKA MJERA	80/210
STOLARSKA MJERA	78/208

Unutrašnja jednokrilna vrata
od plastificiranih aluminijumskih profila bez prekinutog termo mosta -hladni profil.
Zastakljivanje izvesti termopan staklom 4+12+6mm i punim panel ispunama.
Dizajn štoka i krila je ravan
Finalana obrada profila je plastificiranje u siva boji (RAL 9002).
Pozicija uključuje izradu i montažu pločica - natpisa sa nazivima prostorija i mehanizme za samozatvaranje na pojedinim pozicijama.

SPRAT	PRIZEMLJE		PRVI SPRAT		BR. KOMADA	
	L	D	L	D	L	D
ZID 12cm	2	2	2	2	4	4
ZID 20cm	-	-	-	-	-	-

SPRAT	DRUGI SPRAT		TREĆI SPRAT		BR. KOMADA	
	L	D	L	D	L	D
ZID 10cm	-		-	-	-	
ZID 20cm		-	-			

UKUPAN BROJ KOMADA	8

NAPOMENA:

Sve mjere provjeriti na licu mjesta !!!
Izvodi se prema radioničkim crtežima izvodjača ,
uz saglasnost projektanta.

SMJER OTVARANJA

lijeva

desna

broj priloga : 20

broj lista :

Način otvaranja dat je u šemi.

Obradjivac : Agencija za projektovanje i planiranje Nikšić	INVESTITOR: **RADIO I TELEVIZIJA NIKŠIĆ**	POZ
	OBJEKAT I MJESTO GRADNJE: RADIO I TELEVIZIJA NIKŠIĆ Dom revolucije Nikšić, k.p. 1055, UP1, zona B, blok 1, DUP "Centar"	UV6b

UNUTRAŠNJA BRAVARIJA

RAZMJERA: 1:50

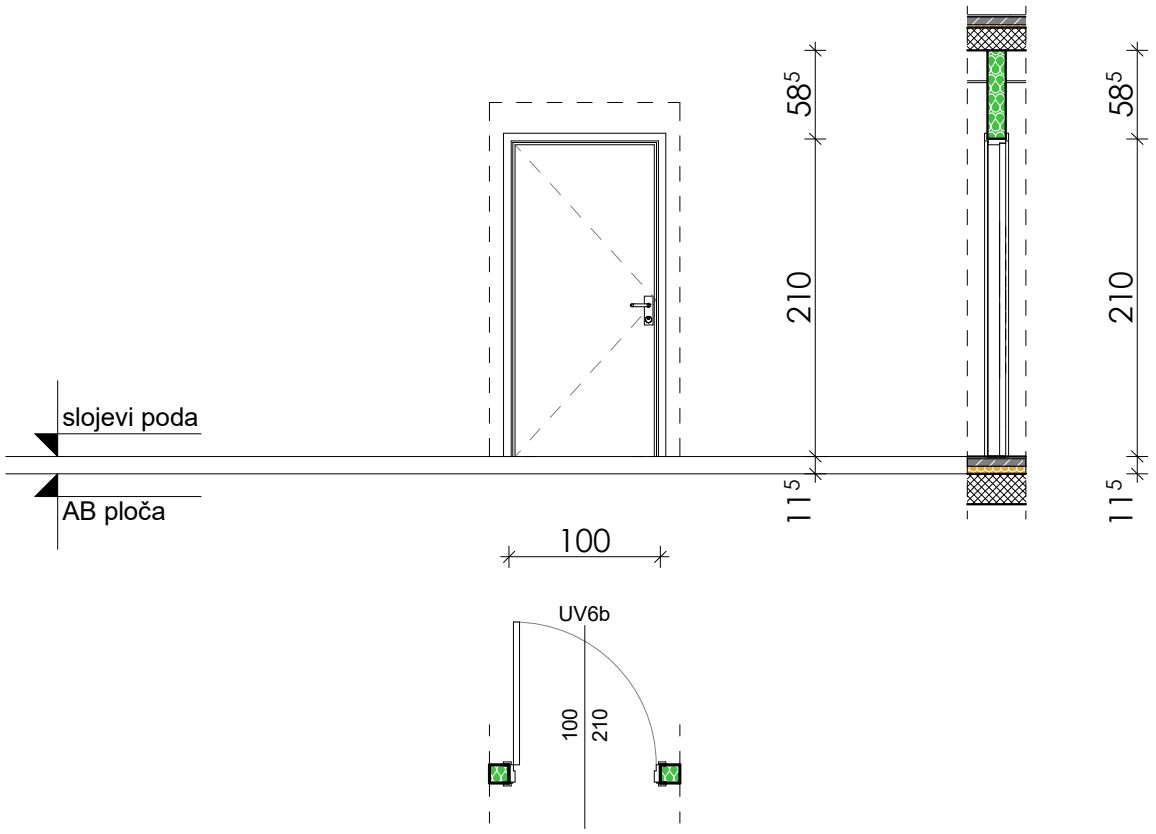

UNUTRAŠNJA JEDNOKRILNA VRATA

ZIDARSKA MJERA	100/210
STOLARSKA MJERA	98/208

Unutrašnja jednokrilna vrata
od plastificiranih aluminijumskih profila bez prekinutog termo mosta -hladni profil.
Zastakljivanje izvesti termopan staklom 4+12+6mm i punim panel ispunama.
Dizajn štoka i krila je ravan
Finalana obrada profila je plastificiranje u siva boji (RAL 9002).
Pozicija uključuje izradu i montažu pločica - natpisa sa nazivima prostorija i mehanizme za samozatvaranje na pojedinim pozicijama.

Način otvaranja dat je u šemi.

SPRAT	PRIZEMLJE L	PRIZEMLJE D	PRVI SPRAT L	PRVI SPRAT D	BR. KOMADA L	BR. KOMADA D
ZID 12cm	1			-	1	
ZID 20cm			-			

SPRAT	DRUGI SPRAT L	DRUGI SPRAT D	TREĆI SPRAT L	TREĆI SPRAT D	BR. KOMADA L	BR. KOMADA D
ZID 10cm	1	-	-	-	1	-
ZID 20cm	-		1 ZID 30cm	-	1	

UKUPAN BROJ KOMADA	3

NAPOMENA:

Sve mjere provjeriti na licu mjesta !!!
Izvodi se prema radioničkim crtežima izvodjača ,
uz saglasnost projektanta.

SMJER OTVARANJA

lijeva

desna

broj priloga : 22

broj lista :

Obradjivac : Agencija za projektovanje i planiranje Nikšić	INVESTITOR: **RADIO I TELEVIZIJA NIKŠIĆ**	POZ
	OBJEKAT I MJESTO GRADNJE: RADIO I TELEVIZIJA NIKŠIĆ Dom revolucije Nikšić, k.p. 1055, UP1, zona B, blok 1, DUP "Centar"	UV7

UNUTRAŠNJA BRAVARIJA

RAZMJERA: 1:50

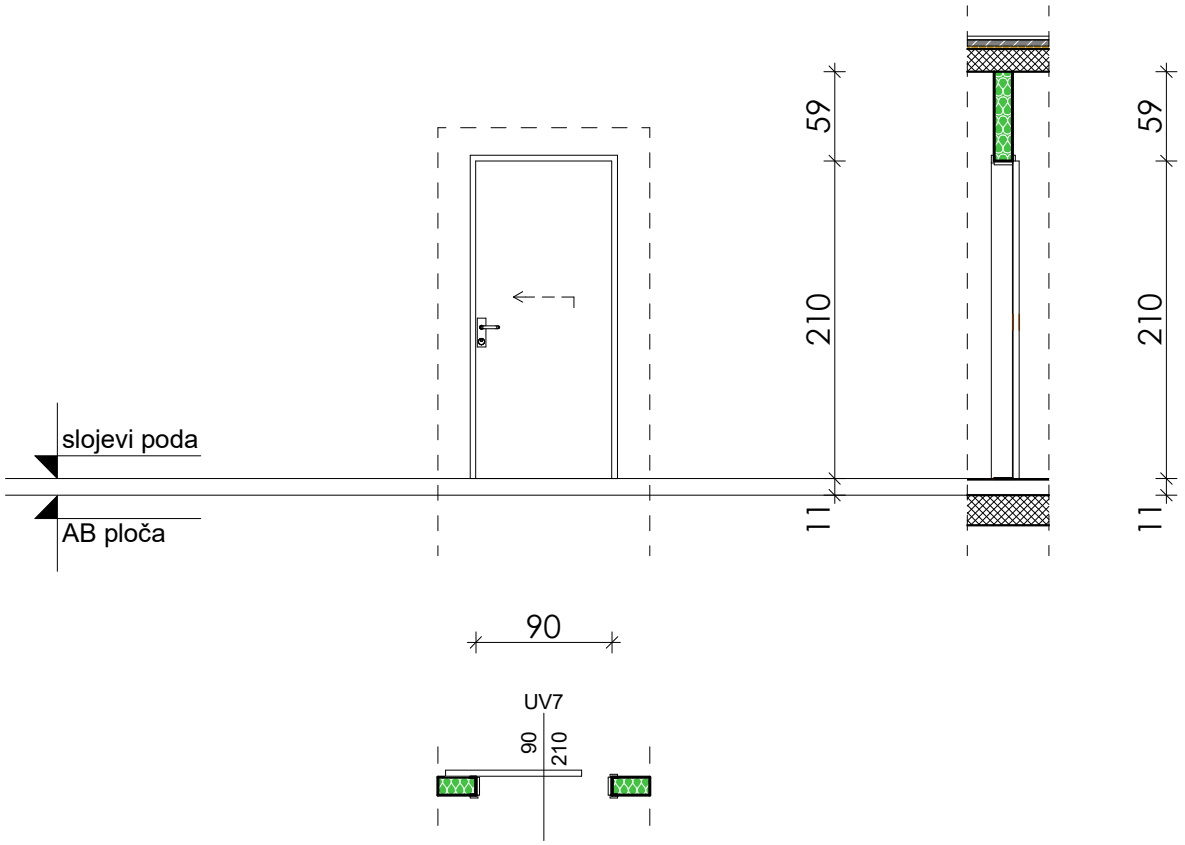

UNUTRAŠNJA JEDNOKRILNA KLIZNA VRATA

ZIDARSKA MJERA	90/210
STOLARSKA MJERA	88/208

Unutrašnja jednokrilna vrata
od plastificiranih aluminijumskih profila bez prekinutog termo mosta -hladni profil.
Zastakljivanje izvesti termopan staklom 4+12+6mm i punim panel ispunama.
Dizajn štoka i krila je ravan
Finalana obrada profila je plastificiranje u siva boji (RAL 9002).
Pozicija uključuje izradu i montažu pločica - natpisa sa nazivima prostorija i mehanizme za samozatvaranje na pojedinim pozicijama.

Način otvaranja dat je u šemi.

SPRAT	PRIZEMLJE		PRVI SPRAT		BR. KOMADA	
	L	D	L	D	L	D
ZID 12cm			-	-		
ZID 20cm	-	1				1

SPRAT	DRUGI SPRAT		TREĆI SPRAT		BR. KOMADA	
	L	D	L	D	L	D
ZID 12cm	1	-	-	-	1	-
ZID 20cm		-	-			

UKUPAN BROJ KOMADA	2

NAPOMENA:

Sve mjere provjeriti na licu mjesta !!!
Izvodi se prema radioničkim crtežima izvodjača ,
uz saglasnost projektanta.

SMJER OTVARANJA

lijeva

desna

broj priloga : 23

broj lista :

Obradjivac : Agencija za projektovanje i planiranje Nikšić	INVESTITOR: **RADIO I TELEVIZIJA NIKŠIĆ**	POZ
	OBJEKAT I MJESTO GRADNJE: RADIO I TELEVIZIJA NIKŠIĆ Dom revolucije Nikšić, k.p. 1055, UP1, zona B, blok 1, DUP "Centar"	UV8

UNUTRAŠNJA BRAVARIJA

RAZMJERA: 1:50

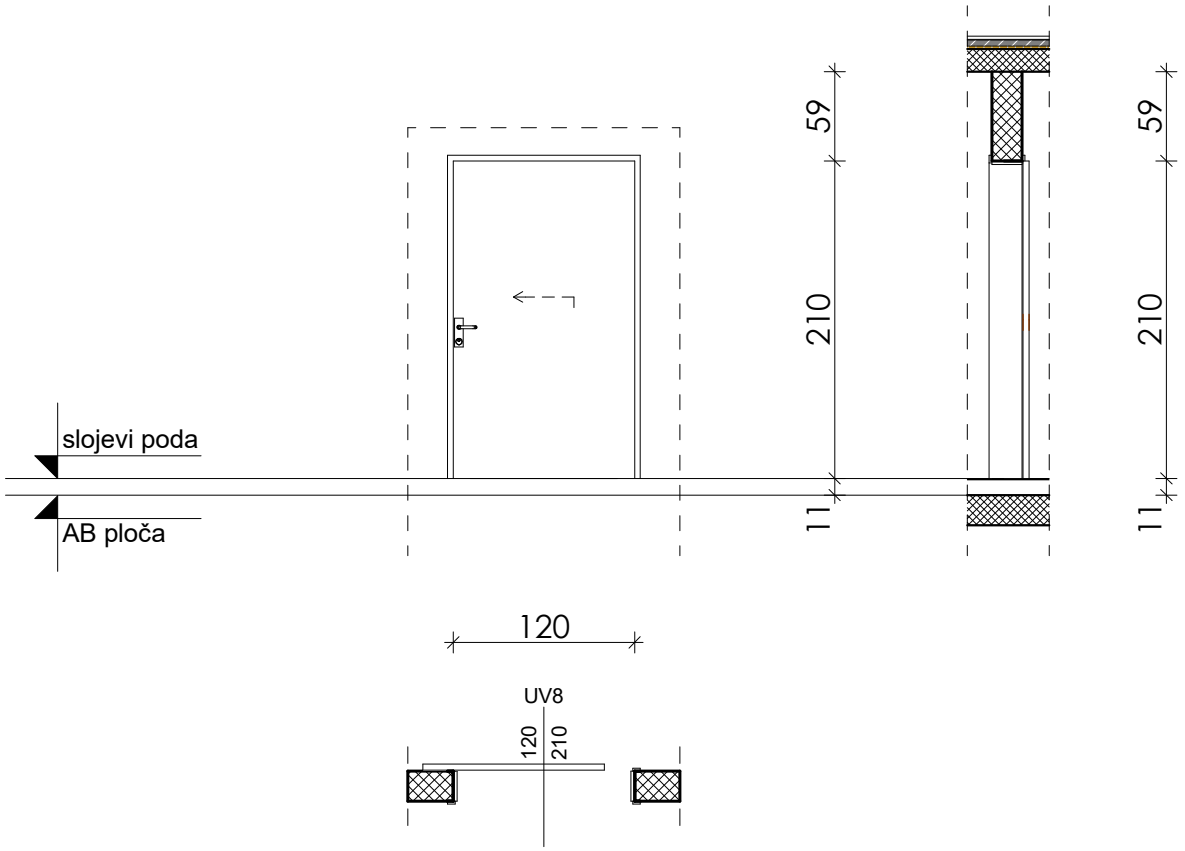

UNUTRAŠNJA JEDNOKRILNA KLIZNA VRATA

ZIDARSKA MJERA	120/210
STOLARSKA MJERA	118/208

Unutrašnja jednokrilna vrata
od plastificiranih aluminijumskih profila bez prekinutog termo mosta -hladni profil.
Zastakljivanje izvesti termopan staklom 4+12+6mm i punim panel ispunama.
Dizajn štoka i krila je ravan
Finalana obrada profila je plastificiranje u siva boji (RAL 9002).
Pozicija uključuje izradu i montažu pločica - natpisa sa nazivima prostorija i mehanizme za samozatvaranje na pojedinim pozicijama.

SPRAT	PRIZEMLJE		PRVI SPRAT		BR. KOMADA	
	L	D	L	D	L	D
ZID 12cm	1		1	-	2	
ZID 20cm	-	-				

SPRAT	DRUGI SPRAT		TREĆI SPRAT		BR. KOMADA	
	L	D	L	D	L	D
ZID 12cm	1	-	-	-	1	-
ZID 20cm		-	-			

UKUPAN BROJ KOMADA	3

NAPOMENA:

Sve mjere provjeriti na licu mjesta !!!
Izvodi se prema radioničkim crtežima izvodjača ,
uz saglasnost projektanta.

SMJER OTVARANJA

lijeva

desna

broj priloga : 24

broj lista :

Način otvaranja dat je u šemi.

Obradjivac : Agencija za projektovanje i planiranje Nikšić	INVESTITOR: **RADIO I TELEVIZIJA NIKŠIĆ**	POZ
	OBJEKAT I MJESTO GRADNJE: RADIO I TELEVIZIJA NIKŠIĆ Dom revolucije Nikšić, k.p. 1055, UP1, zona B, blok 1, DUP "Centar"	UV9

UNUTRAŠNJA BRAVARIJA

RAZMJERA: 1:50

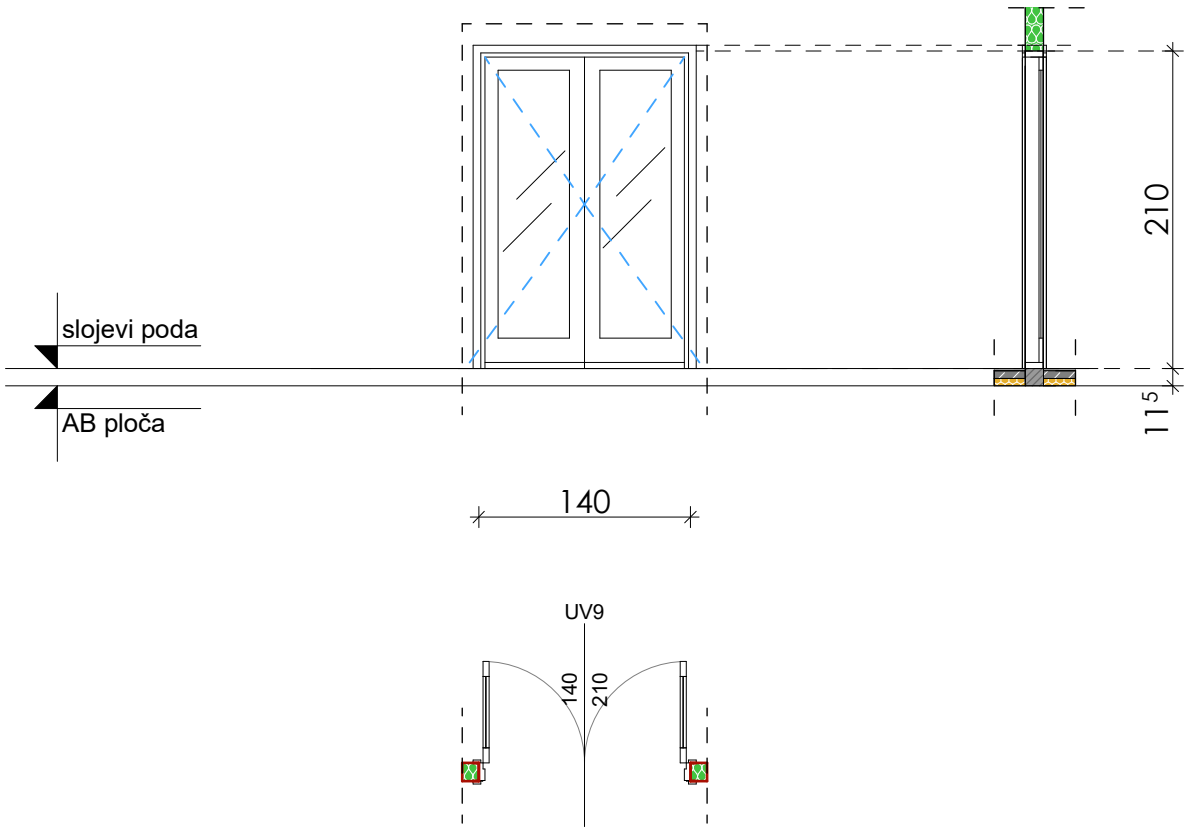

UNUTRAŠNJA DVOKRILNA VRATA

ZIDARSKA MJERA	140/210
STOLARSKA MJERA	138/208

Unutrašnja dvokrilna vrata
od plastificiranih aluminijumskih profila bez prekinutog termo mosta -hladni profil.
Zastakljivanje izvesti termopan staklom 4+12+6mm i punim panel ispunama.
Dizajn štoka i krila je ravan
Finalana obrada profila je plastificiranje u siva boji (RAL 9002).
Pozicija uključuje izradu i montažu pločica - natpisa sa nazivima prostorija i mehanizme za samozatvaranje na pojedinim pozicijama.

Način otvaranja dat je u šemi.

SPRAT	PRIZEMLJE L	PRIZEMLJE D	PRVI SPRAT L	PRVI SPRAT D	BR. KOMADA L	BR. KOMADA D
ZID 12cm	1		-	-	1	
ZID 20cm	-		-	-	-	

SPRAT	DRUGI SPRAT L	DRUGI SPRAT D	TREĆI SPRAT L	TREĆI SPRAT D	BR. KOMADA L	BR. KOMADA D
ZID 10cm					-	-
ZID 20cm					-	-

UKUPAN BROJ KOMADA	1

NAPOMENA:

Sve mjere provjeriti na licu mjesta !!!
Izvodi se prema radioničkim crtežima izvodjača ,
uz saglasnost projektanta.

SMJER OTVARANJA
lijeva
desna

broj priloga : 25
broj lista :

Obradjivac : Agencija za projektovanje i planiranje Nikšić	INVESTITOR: **RADIO I TELEVIZIJA NIKŠIĆ**	POZ
	OBJEKAT I MJESTO GRADNJE: RADIO I TELEVIZIJA NIKŠIĆ Dom revolucije Nikšić, k.p. 1055, UP1, zona B, blok 1, DUP "Centar"	UV10

UNUTRAŠNJA BRAVARIJA

RAZMJERA: 1:50

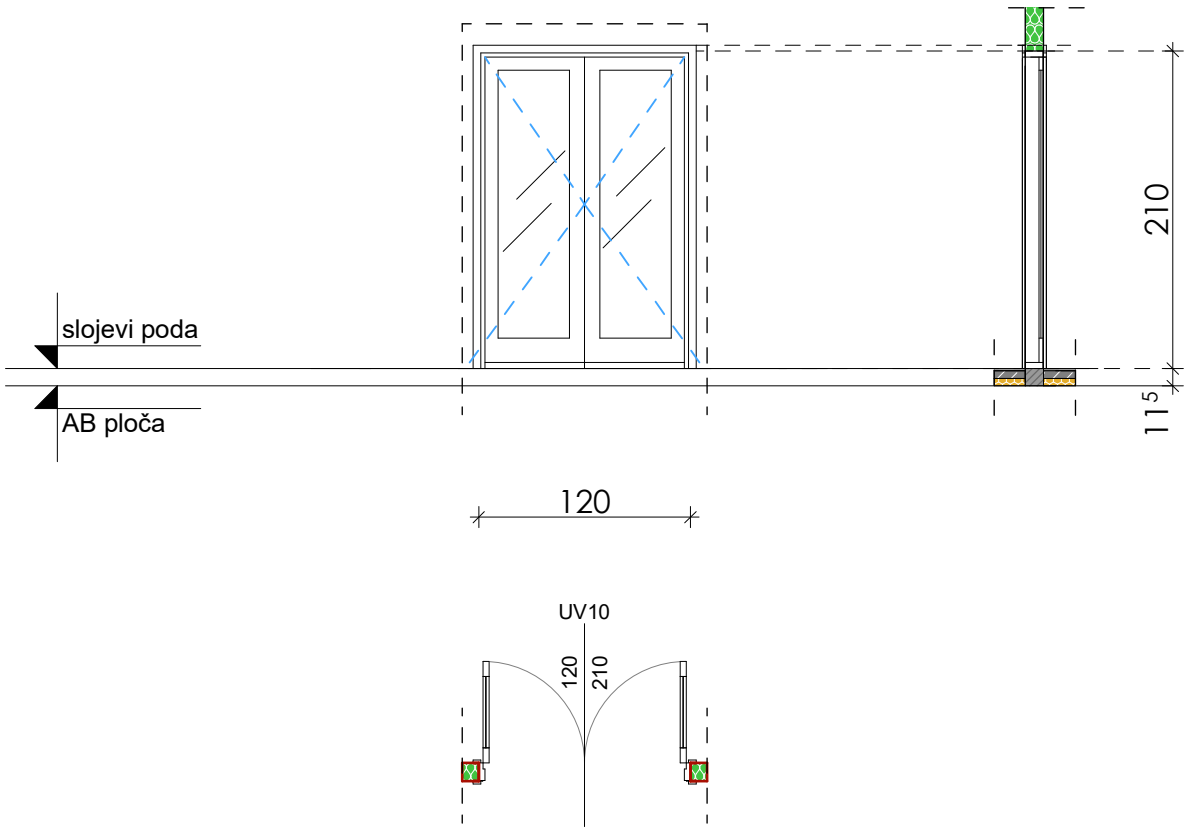

UNUTRAŠNJA DVOKRILNA VRATA

ZIDARSKA MJERA	120/210
STOLARSKA MJERA	118/208

Unutrašnja dvokrilna vrata
od plastificiranih aluminijumskih profila bez prekinutog termo mosta -hladni profil.
Zastakljivanje izvesti termopan staklom 4+12+6mm i punim panel ispunama.
Dizajn štoka i krila je ravan
Finalana obrada profila je plastificiranje u siva boji (RAL 9002).
Pozicija uključuje izradu i montažu pločica - natpisa sa nazivima prostorija i mehanizme za samozatvaranje na pojedinim pozicijama.

Način otvaranja dat je u šemi.

SPRAT	PRIZEMLJE L	PRIZEMLJE D	PRVI SPRAT L	PRVI SPRAT D	BR. KOMADA L	BR. KOMADA D
ZID 12cm			-	-		
ZID 20cm	-		-	-	-	

SPRAT	DRUGI SPRAT L	DRUGI SPRAT D	TREĆI SPRAT L	TREĆI SPRAT D	BR. KOMADA L	BR. KOMADA D
ZID 10cm	1				1	
ZID 20cm					-	-

UKUPAN BROJ KOMADA	1

NAPOMENA:

Sve mjere provjeriti na licu mjesta !!!
Izvodi se prema radioničkim crtežima izvodjača ,
uz saglasnost projektanta.

SMJER OTVARANJA

lijeva

desna

broj priloga : 26

broj lista :

Obradjivac : Agencija za projektovanje i planiranje Nikšić	INVESTITOR: **RADIO I TELEVIZIJA NIKŠIĆ**	POZ
	OBJEKAT I MJESTO GRADNJE: RADIO I TELEVIZIJA NIKŠIĆ Dom revolucije Nikšić, k.p. 1055, UP1, zona B, blok 1, DUP "Centar"	UV11

UNUTRAŠNJA BRAVARIJA

RAZMJERA: 1:50

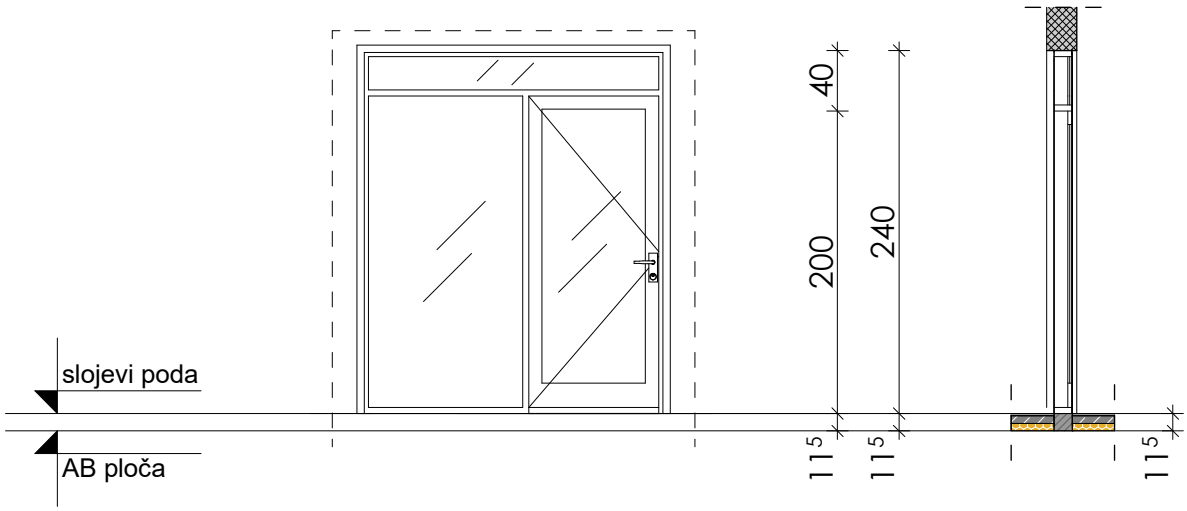

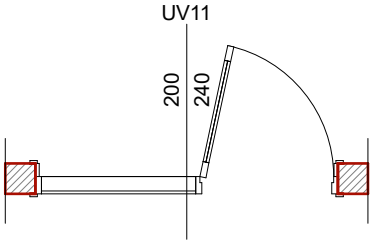

UNUTRAŠNJA DVOKRILNA VRATA SA JEDNIM FIKSNIM KRILOM I NADSVIJETLOM

ZIDARSKA MJERA	200/240
STOLARSKA MJERA	198/238

Unutrašnja dvokrilna vrata
od plastificiranih aluminijumskih profila bez prekinutog termo mosta -hladni profil.
Zastakljivanje izvesti termopan staklom 4+12+6mm i punim panel ispunama.
Dizajn štoka i krila je ravan
Finalana obrada profila je plastificiranje u siva boji (RAL 9002).
Pozicija uključuje izradu i montažu pločica - natpisa sa nazivima prostorija i mehanizme za samozatvaranje na pojedinim pozicijama.

SPRAT	PRIZEMLJE L	PRIZEMLJE D	PRVI SPRAT L	PRVI SPRAT D	BR. KOMADA L	BR. KOMADA D
ZID 12cm			-	-		
ZID 20cm	-		1	-	1	

SPRAT	DRUGI SPRAT L	DRUGI SPRAT D	TREĆI SPRAT L	TREĆI SPRAT D	BR. KOMADA L	BR. KOMADA D
ZID 10cm						
ZID 20cm					-	-

UKUPAN BROJ KOMADA	1

NAPOMENA:

Sve mjere provjeriti na licu mjesta !!!
Izvodi se prema radioničkim crtežima izvodjača ,
uz saglasnost projektanta.

SMJER OTVARANJA
lijeva
desna

broj priloga : 27
broj lista :

Način otvaranja dat je u šemi.

Obradjivac : Agencija za projektovanje i planiranje Nikšić	INVESTITOR: **RADIO I TELEVIZIJA NIKŠIĆ**	POZ
	OBJEKAT I MJESTO GRADNJE: RADIO I TELEVIZIJA NIKŠIĆ Dom revolucije Nikšić, k.p. 1055, UP1, zona B, blok 1, DUP "Centar"	UV12

UNUTRAŠNJA BRAVARIJA

RAZMJERA: 1:50

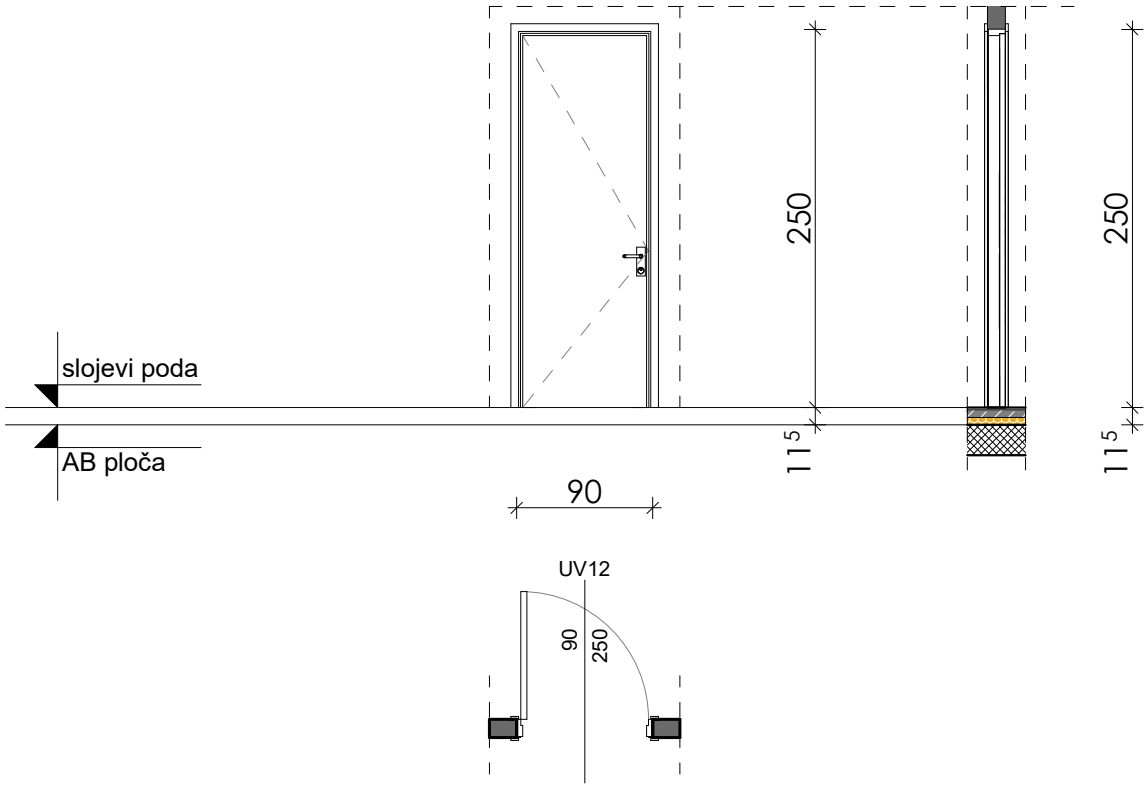

UNUTRAŠNJA JEDNOKRILNA VRATA

ZIDARSKA MJERA	90/250
STOLARSKA MJERA	88/248

Unutrašnja jednokrilna vrata
od plastificiranih aluminijumskih profila bez prekinutog termo mosta -hladni profil.
Zastakljivanje izvesti termopan staklom 4+12+6mm i punim panel ispunama.
Dizajn štoka i krila je ravan
Finalana obrada profila je plastificiranje u siva boji (RAL 9002).
Pozicija uključuje izradu i montažu pločica - natpisa sa nazivima prostorija i mehanizme za samozatvaranje na pojedinim pozicijama.

Način otvaranja dat je u šemi.

SPRAT	PRIZEMLJE		PRVI SPRAT		BR. KOMADA	
	L	D	L	D	L	D
ZID 12cm						
ZID 20cm						

SPRAT	DRUGI SPRAT		TREĆI SPRAT		BR. KOMADA	
	L	D	L	D	L	D
ZID 12cm	1				1	
ZID 20cm 25cm						

UKUPAN BROJ KOMADA	1

NAPOMENA:

Sve mjere provjeriti na licu mjesta !!!
Izvodi se prema radioničkim crtežima izvodjača , uz saglasnost projektanta.

SMJER OTVARANJA

lijeva

desna

broj priloga : 28

broj lista :

FIKSNA UNUTRAŠNJA ALUMINIJSKA STOLARIJA

Obradjivac : Agencija za projektovanje i planiranje Nikšić	INVESTITOR: **RADIO I TELEVIZIJA NIKŠIĆ**	POZ
	OBJEKAT I MJESTO GRADNJE: RADIO I TELEVIZIJA NIKŠIĆ Dom revolucije Nikšić, k.p. 1055, UP1, zona B, blok 1, DUP "Centar"	UF1

UNUTRAŠNJA FIKSNA BRAVARIJA

RAZMJERA: 1:50

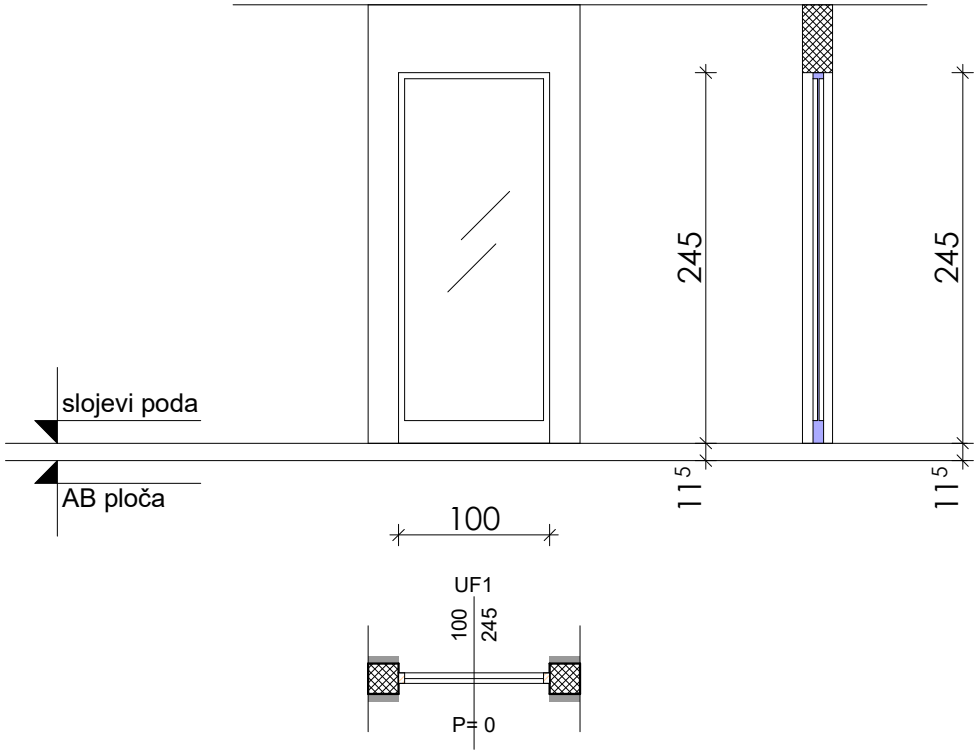

UNUTRAŠNJA JEDNOKRILNA FIKSNA VRATA

ZIDARSKA MJERA	100/245
STOLARSKA MJERA	98/243

Unutrašnja jednokrilna fiksna vrata
od plastificiranih aluminijumskih profila bez prekinutog termo mosta -hladni profil.
Zastakljivanje izvesti termopan staklom 4+12+6mm i punim panel ispunama.
Dizajn štoka i krila je ravan
Finalana obrada profila je plastificiranje u siva boji (RAL 9002).
Pozicija uključuje izradu i montažu pločica - natpisa sa nazivima prostorija i mehanizme za samozatvaranje na pojedinim pozicijama.

Način otvaranja dat je u šemi.

SPRAT	PRIZEMLJE		PRVI SPRAT		BR. KOMADA	
	L	D	L	D	L	D
ZID 12cm						
ZID 20cm	2				2	

SPRAT	DRUGI SPRAT		TREĆI SPRAT		BR. KOMADA	
	L	D	L	D	L	D
ZID 10cm						
ZID 20cm						

UKUPAN BROJ KOMADA	2

NAPOMENA:

Sve mjere provjeriti na licu mjesta !!!
Izvodi se prema radioničkim crtežima izvodjača ,
uz saglasnost projektanta.

SMJER OTVARANJA

lijeva

desna

broj priloga : 31

broj lista :

Obradjivac : Agencija za projektovanje i planiranje Nikšić	INVESTITOR: **RADIO I TELEVIZIJA NIKŠIĆ**	POZ
	OBJEKAT I MJESTO GRADNJE: RADIO I TELEVIZIJA NIKŠIĆ Dom revolucije Nikšić, k.p. 1055, UP1, zona B, blok 1, DUP "Centar"	UF2

UNUTRAŠNJA FIKSNA BRAVARIJA

RAZMJERA: 1:50

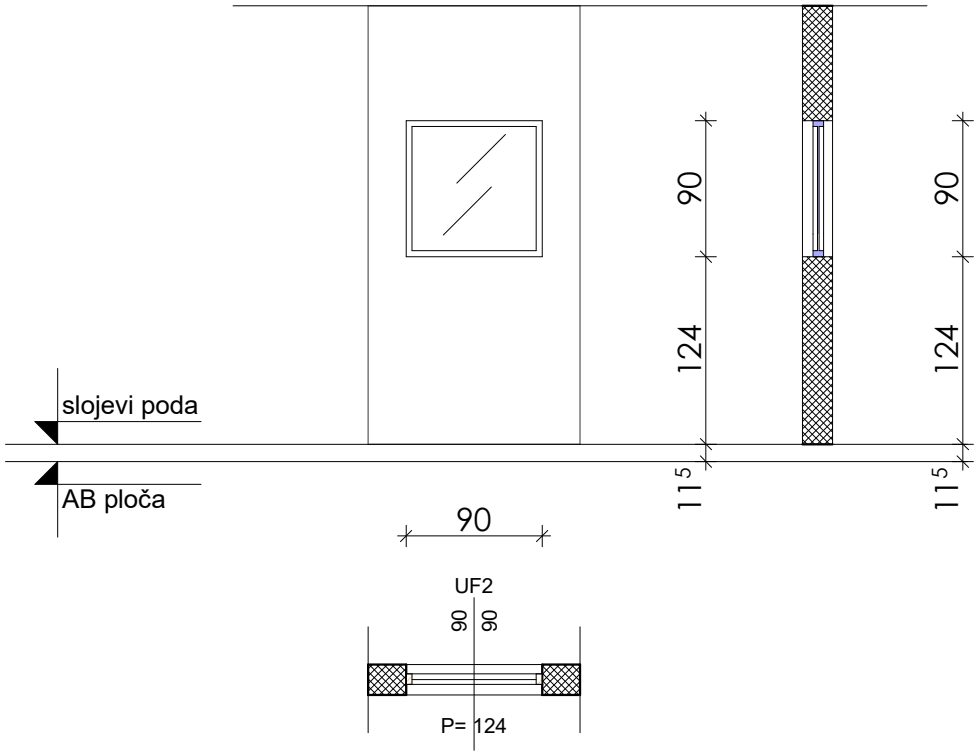

UNUTRAŠNJA JEDNOKRILNI FIKSNI PROZOR

ZIDARSKA MJERA	90/90
STOLARSKA MJERA	88/88

Unutrašnji jednokrilni fiksni prozor
od plastificiranih aluminijumskih profila bez prekinutog termo mosta -hladni profil.
Zastakljivanje izvesti termopan staklom 4+12+6mm i punim panel ispunama.
Dizajn štoka i krila je ravan
Finalana obrada profila je plastificiranje u siva boji (RAL 9002).
Pozicija uključuje izradu i montažu pločica - natpisa sa nazivima prostorija i mehanizme za samozatvaranje na pojedinim pozicijama.

Način otvaranja dat je u šemi.

SPRAT	PRIZEMLJE L	PRIZEMLJE D	PRVI SPRAT L	PRVI SPRAT D	BR. KOMADA L	BR. KOMADA D
ZID 12cm						
ZID 20cm	1				1	

SPRAT	DRUGI SPRAT L	DRUGI SPRAT D	TREĆI SPRAT L	TREĆI SPRAT D	BR. KOMADA L	BR. KOMADA D
ZID 10cm						
ZID 20cm						

UKUPAN BROJ KOMADA	1

NAPOMENA:

Sve mjere provjeriti na licu mjesta !!!
Izvodi se prema radioničkim crtežima izvodjača ,
uz saglasnost projektanta.

SMJER OTVARANJA

lijeva

desna

broj priloga : 32

broj lista :

Obradjivac : Agencija za projektovanje i planiranje Nikšić	INVESTITOR: **RADIO I TELEVIZIJA NIKŠIĆ**	POZ
	OBJEKAT I MJESTO GRADNJE: RADIO I TELEVIZIJA NIKŠIĆ Dom revolucije Nikšić, k.p. 1055, UP1, zona B, blok 1, DUP "Centar"	UF3

UNUTRAŠNJA FIKSNA BRAVARIJA

RAZMJERA: 1:50

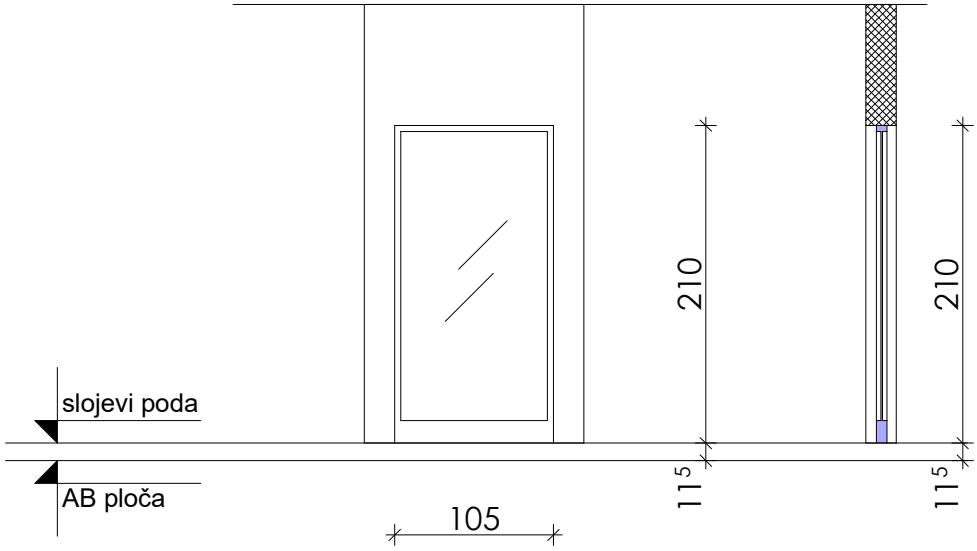

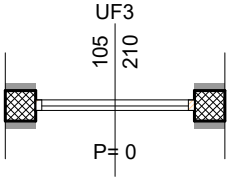

UNUTRAŠNJA JEDNOKRILNA FIKSNA VRATA

ZIDARSKA MJERA	105/210
STOLARSKA MJERA	103/208

Unutrašnja jednokrilna fiksna vrata
od plastificiranih aluminijumskih profila bez prekinutog termo mosta -hladni profil.
Zastakljivanje izvesti termopan staklom 4+12+6mm i punim panel ispunama.
Dizajn štoka i krila je ravan
Finalana obrada profila je plastificiranje u siva boji (RAL 9002).
Pozicija uključuje izradu i montažu pločica - natpisa sa nazivima prostorija i mehanizme za samozatvaranje na pojedinim pozicijama.

Način otvaranja dat je u šemi.

SPRAT	PRIZEMLJE		PRVI SPRAT		BR. KOMADA	
	L	D	L	D	L	D
ZID 12cm						
ZID 20cm	2				2	

SPRAT	DRUGI SPRAT		TREĆI SPRAT		BR. KOMADA	
	L	D	L	D	L	D
ZID 10cm						
ZID 20cm						

UKUPAN BROJ KOMADA	2

NAPOMENA:

Sve mjere provjeriti na licu mjesta !!!
Izvodi se prema radioničkim crtežima izvodjača ,
uz saglasnost projektanta.

SMJER OTVARANJA

lijeva

desna

broj priloga : 33

broj lista :

Obradjivac : Agencija za projektovanje i planiranje Nikšić	INVESTITOR: **RADIO I TELEVIZIJA NIKŠIĆ**	POZ
	OBJEKAT I MJESTO GRADNJE: RADIO I TELEVIZIJA NIKŠIĆ Dom revolucije Nikšić, k.p. 1055, UP1, zona B, blok 1, DUP "Centar"	UF4

UNUTRAŠNJA FIKSNA BRAVARIJA

RAZMJERA: 1:50

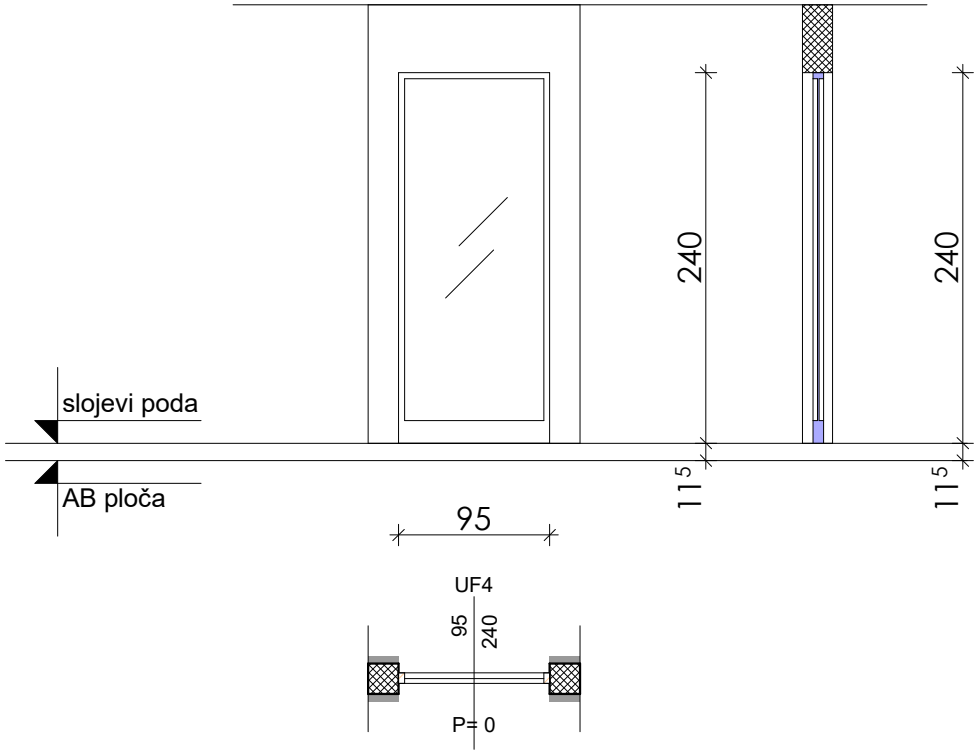

UNUTRAŠNJA JEDNOKRILNA FIKSNA VRATA

ZIDARSKA MJERA	95/240
STOLARSKA MJERA	93/238

Unutrašnja jednokrilna fiksna vrata
od plastificiranih aluminijumskih profila bez prekinutog termo mosta -hladni profil.
Zastakljivanje izvesti termopan staklom 4+12+6mm i punim panel ispunama.
Dizajn štoka i krila je ravan
Finalana obrada profila je plastificiranje u siva boji (RAL 9002).
Pozicija uključuje izradu i montažu pločica - natpisa sa nazivima prostorija i mehanizme za samozatvaranje na pojedinim pozicijama.

Način otvaranja dat je u šemi.

SPRAT	PRIZEMLJE		PRVI SPRAT		BR. KOMADA	
	L	D	L	D	L	D
ZID 12cm						
ZID 20cm			2		2	
SPRAT	DRUGI SPRAT		TREĆI SPRAT		BR. KOMADA	
	L	D	L	D	L	D
ZID 10cm						
ZID 20cm						

UKUPAN BROJ KOMADA	2

NAPOMENA:

Sve mjere provjeriti na licu mjesta !!!
Izvodi se prema radioničkim crtežima izvodjača ,
uz saglasnost projektanta.

SMJER OTVARANJA

lijeva

desna

broj priloga : 34

broj lista :

Obradjivac : Agencija za projektovanje i planiranje Nikšić	INVESTITOR: **RADIO I TELEVIZIJA NIKŠIĆ**	POZ
	OBJEKAT I MJESTO GRADNJE: RADIO I TELEVIZIJA NIKŠIĆ Dom revolucije Nikšić, k.p. 1055, UP1, zona B, blok 1, DUP "Centar"	UF5

UNUTRAŠNJA FIKSNA BRAVARIJA

RAZMJERA: 1:50

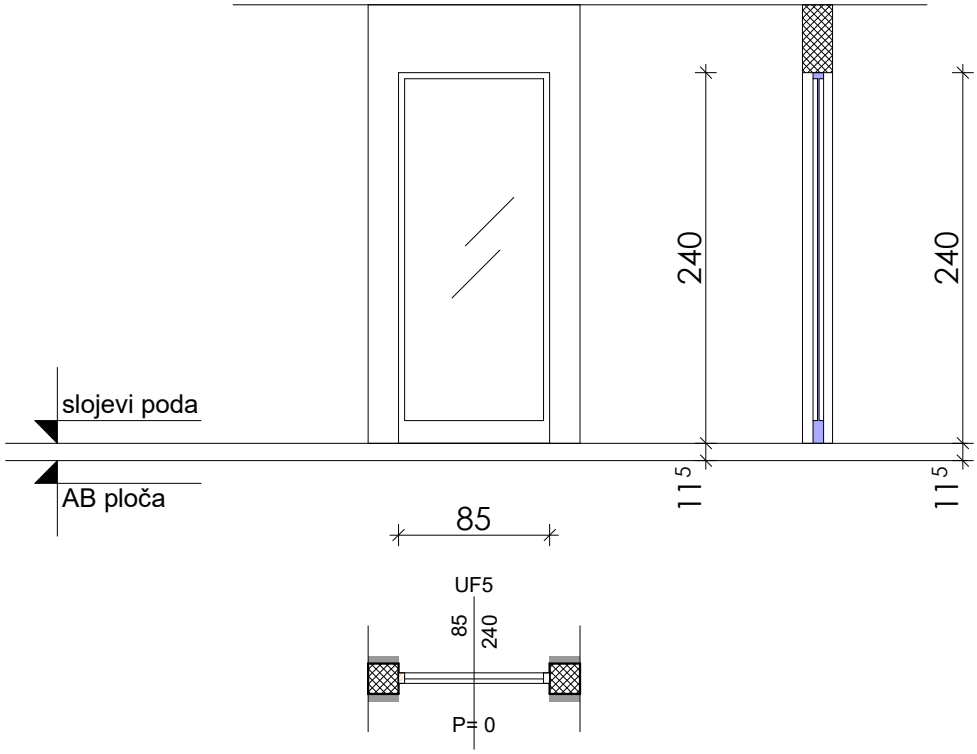

UNUTRAŠNJA JEDNOKRILNA FIKSNA VRATA

ZIDARSKA MJERA	85/240
STOLARSKA MJERA	83/238

Unutrašnja jednokrilna fiksna vrata
od plastificiranih aluminijumskih profila bez prekinutog termo mosta -hladni profil.
Zastakljivanje izvesti termopan staklom 4+12+6mm i punim panel ispunama.
Dizajn štoka i krila je ravan
Finalana obrada profila je plastificiranje u siva boji (RAL 9002).
Pozicija uključuje izradu i montažu pločica - natpisa sa nazivima prostorija i mehanizme za samozatvaranje na pojedinim pozicijama.

SPRAT	PRIZEMLJE		PRVI SPRAT		BR. KOMADA	
	L	D	L	D	L	D
ZID 12cm						
ZID 20cm						

SPRAT	DRUGI SPRAT		TREĆI SPRAT		BR. KOMADA	
	L	D	L	D	L	D
ZID 10cm						
ZID 20cm	1				1	

UKUPAN BROJ KOMADA	1

NAPOMENA:

Sve mjere provjeriti na licu mjesta !!!
Izvodi se prema radioničkim crtežima izvodjača ,
uz saglasnost projektanta.

SMJER OTVARANJA

lijeva

desna

broj priloga : 35

broj lista :

Način otvaranja dat je u šemi.

Obradjivac : Agencija za projektovanje i planiranje Nikšić	INVESTITOR: **RADIO I TELEVIZIJA NIKŠIĆ**	POZ
	OBJEKAT I MJESTO GRADNJE: RADIO I TELEVIZIJA NIKŠIĆ Dom revolucije Nikšić, k.p. 1055, UP1, zona B, blok 1, DUP "Centar"	UF6

UNUTRAŠNJA FIKSNA BRAVARIJA

RAZMJERA: 1:50

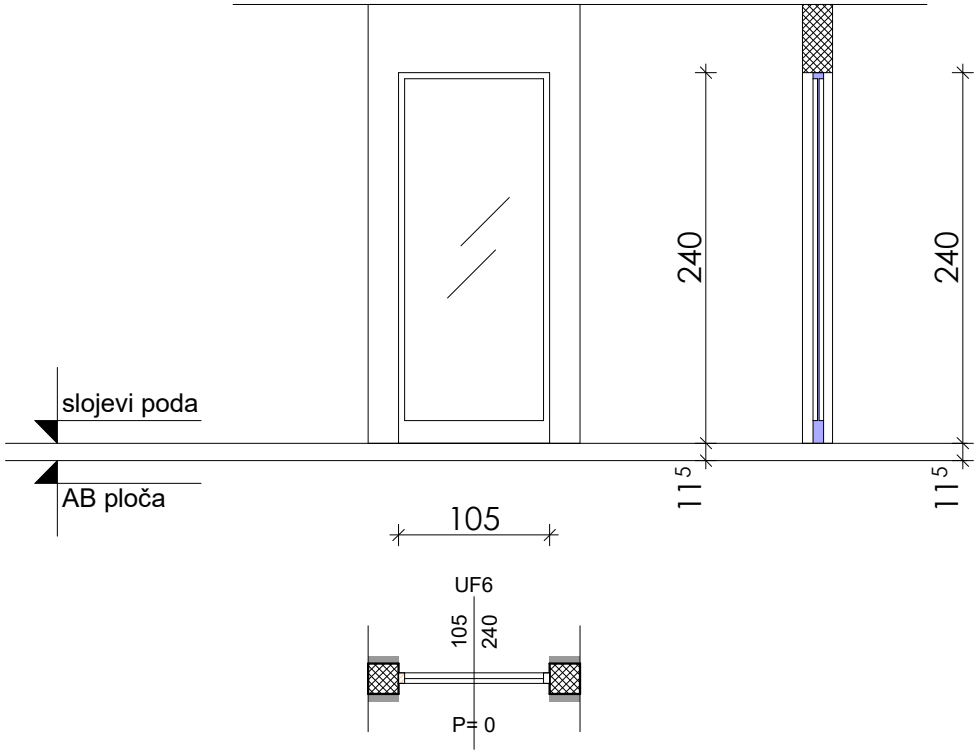

UNUTRAŠNJA JEDNOKRILNA FIKSNA VRATA

ZIDARSKA MJERA	105/240
STOLARSKA MJERA	103/238

Unutrašnja jednokrilna fiksna vrata
od plastificiranih aluminijumskih profila bez prekinutog termo mosta -hladni profil.
Zastakljivanje izvesti termopan staklom 4+12+6mm i punim panel ispunama.
Dizajn štoka i krila je ravan
Finalana obrada profila je plastificiranje u siva boji (RAL 9002).
Pozicija uključuje izradu i montažu pločica - natpisa sa nazivima prostorija i mehanizme za samozatvaranje na pojedinim pozicijama.

Način otvaranja dat je u šemi.

SPRAT	PRIZEMLJE L	PRIZEMLJE D	PRVI SPRAT L	PRVI SPRAT D	BR. KOMADA L	BR. KOMADA D
ZID 12cm						
ZID 20cm						

SPRAT	DRUGI SPRAT L	DRUGI SPRAT D	TREĆI SPRAT L	TREĆI SPRAT D	BR. KOMADA L	BR. KOMADA D
ZID 10cm						
ZID 20cm	1				1	

UKUPAN BROJ KOMADA	1

NAPOMENA:

Sve mjere provjeriti na licu mjesta !!!
Izvodi se prema radioničkim crtežima izvodjača ,
uz saglasnost projektanta.

SMJER OTVARANJA

lijeva

desna

broj priloga : 36

broj lista :

Obradjivac : Agencija za projektovanje i planiranje Nikšić	INVESTITOR: **RADIO I TELEVIZIJA NIKŠIĆ**	POZ
	OBJEKAT I MJESTO GRADNJE: RADIO I TELEVIZIJA NIKŠIĆ Dom revolucije Nikšić, k.p. 1055, UP1, zona B, blok 1, DUP "Centar"	UF7

UNUTRAŠNJA FIKSNA BRAVARIJA

RAZMJERA: 1:50

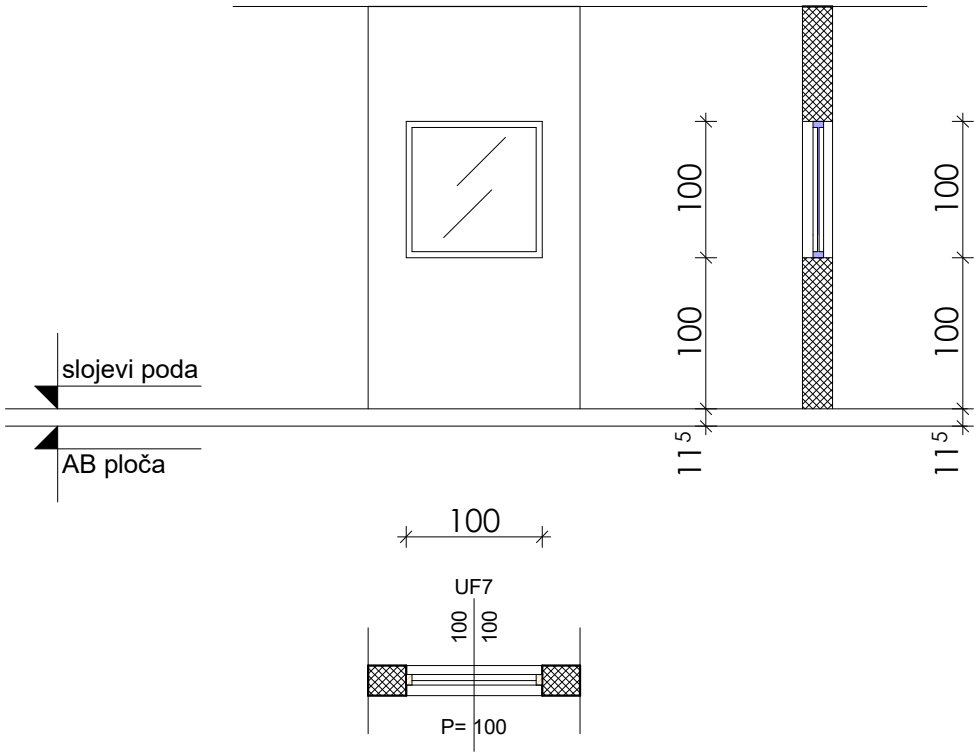

UNUTRAŠNJI JEDNOKRILNI FIKSNI PROZOR

Unutrašnji jednokrilni fiksni prozor
od plastificiranih aluminijumskih profila bez prekinutog termo mosta -hladni profil.
Zastakljivanje izvesti termopan staklom 4+12+6mm i punim panel ispunama.
Dizajn štoka i krila je ravan
Finalana obrada profila je plastificiranje u siva boji (RAL 9002).
Pozicija uključuje izradu i montažu pločica - natpisa sa nazivima prostorija i mehanizme za samozatvaranje na pojedinim pozicijama.

Način otvaranja dat je u šemi.

ZIDARSKA MJERA	100/100
STOLARSKA MJERA	98/98

SPRAT	PRIZEMLJE L	PRIZEMLJE D	PRVI SPRAT L	PRVI SPRAT D	BR. KOMADA L	BR. KOMADA D
ZID 12cm						
ZID 20cm						

SPRAT	DRUGI SPRAT L	DRUGI SPRAT D	TREĆI SPRAT L	TREĆI SPRAT D	BR. KOMADA L	BR. KOMADA D
ZID 10cm						
ZID 20cm	1				1	

UKUPAN BROJ KOMADA	1

NAPOMENA:

Sve mjere provjeriti na licu mjesta !!!
Izvodi se prema radioničkim crtežima izvodjača ,
uz saglasnost projektanta.

SMJER OTVARANJA

lijeva

desna

broj priloga : 37

broj lista :

Obradjivac : Agencija za projektovanje i planiranje Nikšić	INVESTITOR: **RADIO I TELEVIZIJA NIKŠIĆ**	POZ
	OBJEKAT I MJESTO GRADNJE: RADIO I TELEVIZIJA NIKŠIĆ Dom revolucije Nikšić, k.p. 1055, UP1, zona B, blok 1, DUP "Centar"	UF8

UNUTRAŠNJA FIKSNA BRAVARIJA

RAZMJERA: 1:50

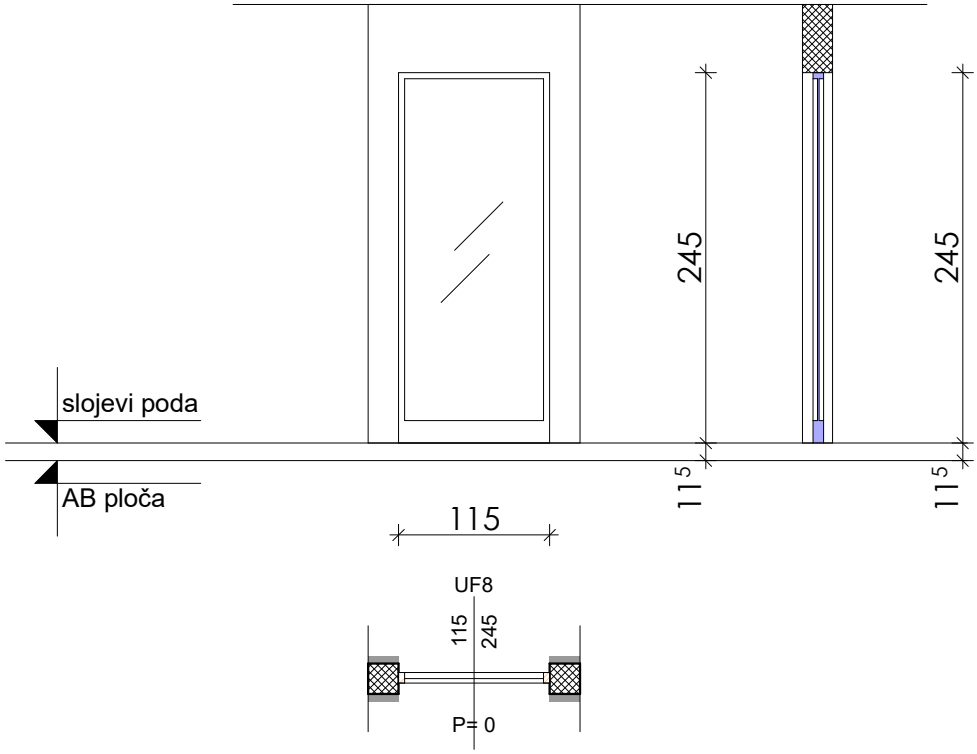

UNUTRAŠNJA JEDNOKRILNA FIKSNA VRATA

ZIDARSKA MJERA	105/240
STOLARSKA MJERA	103/238

Unutrašnja jednokrilna fiksna vrata
od plastificiranih aluminijumskih profila bez prekinutog termo mosta -hladni profil.
Zastakljivanje izvesti termopan staklom 4+12+6mm i punim panel ispunama.
Dizajn štoka i krila je ravan
Finalana obrada profila je plastificiranje u siva boji (RAL 9002).
Pozicija uključuje izradu i montažu pločica - natpisa sa nazivima prostorija i mehanizme za samozatvaranje na pojedinim pozicijama.

Način otvaranja dat je u šemi.

SPRAT	PRIZEMLJE		PRVI SPRAT		BR. KOMADA	
	L	D	L	D	L	D
ZID 12cm						
ZID 20cm						

SPRAT	DRUGI SPRAT		TREĆI SPRAT		BR. KOMADA	
	L	D	L	D	L	D
ZID 10cm						
ZID 20cm	1				1	

UKUPAN BROJ KOMADA	1

NAPOMENA:

Sve mjere provjeriti na licu mjesta !!!
Izvodi se prema radioničkim crtežima izvodjača ,
uz saglasnost projektanta.

SMJER OTVARANJA

lijeva

desna

broj priloga : 38

broj lista :

Obradjivac : Agencija za projektovanje i planiranje Nikšić	INVESTITOR: **RADIO I TELEVIZIJA NIKŠIĆ**	POZ
	OBJEKAT I MJESTO GRADNJE: RADIO I TELEVIZIJA NIKŠIĆ Dom revolucije Nikšić, k.p. 1055, UP1, zona B, blok 1, DUP "Centar"	UF9

UNUTRAŠNJA FIKSNA BRAVARIJA

RAZMJERA: 1:50

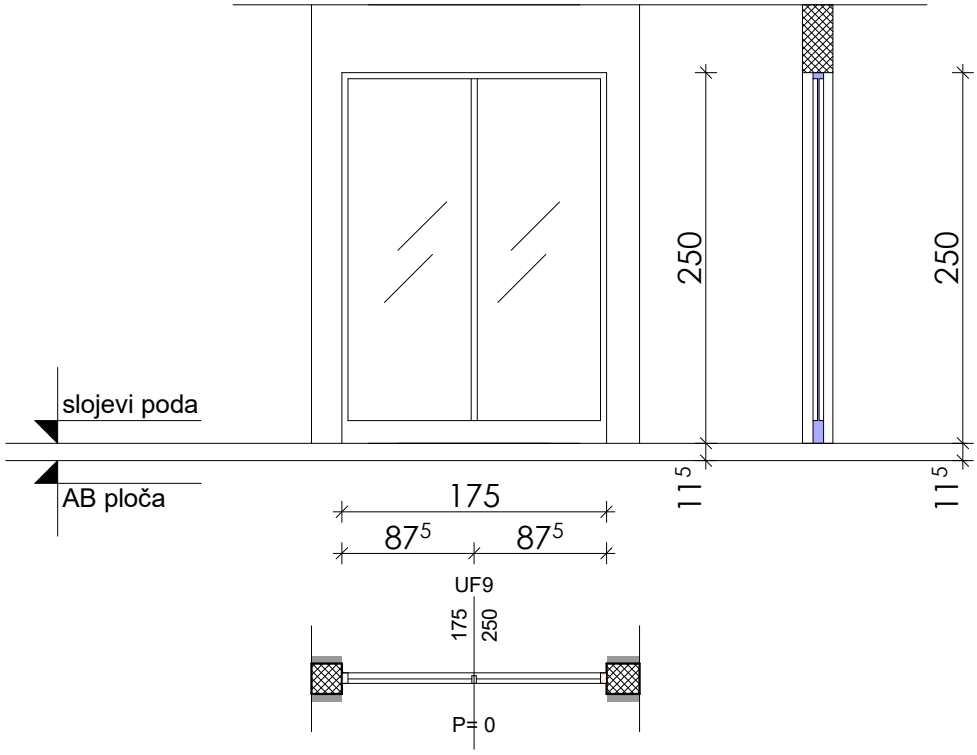

UNUTRAŠNJA DVOKRILNA FIKSNA VRATA

ZIDARSKA MJERA	175/250
STOLARSKA MJERA	173/248

Unutrašnja dvokrilna fiksna vrata
od plastificiranih aluminijumskih profila bez prekinutog termo mosta -hladni profil.
Zastakljivanje izvesti termopan staklom 4+12+6mm i punim panel ispunama.
Dizajn štoka i krila je ravan
Finalana obrada profila je plastificiranje u siva boji (RAL 9002).
Pozicija uključuje izradu i montažu pločica - natpisa sa nazivima prostorija i mehanizme za samozatvaranje na pojedinim pozicijama.

SPRAT	PRIZEMLJE L	PRIZEMLJE D	PRVI SPRAT L	PRVI SPRAT D	BR. KOMADA L	BR. KOMADA D
ZID 12cm						
ZID 20cm						

SPRAT	DRUGI SPRAT L	DRUGI SPRAT D	TREĆI SPRAT L	TREĆI SPRAT D	BR. KOMADA L	BR. KOMADA D
ZID 10cm						
ZID 20cm	1				1	

UKUPAN BROJ KOMADA	1

NAPOMENA:

Sve mjere provjeriti na licu mjesta !!!
Izvodi se prema radioničkim crtežima izvodjača ,
uz saglasnost projektanta.

SMJER OTVARANJA

lijeva

desna

broj priloga : 39

broj lista :

Način otvaranja dat je u šemi.

Obradjivac : Agencija za projektovanje i planiranje Nikšić	INVESTITOR: **RADIO I TELEVIZIJA NIKŠIĆ**	POZ
	OBJEKAT I MJESTO GRADNJE: RADIO I TELEVIZIJA NIKŠIĆ Dom revolucije Nikšić, k.p. 1055, UP1, zona B, blok 1, DUP "Centar"	UF10

UNUTRAŠNJA FIKSNA BRAVARIJA

RAZMJERA: 1:50

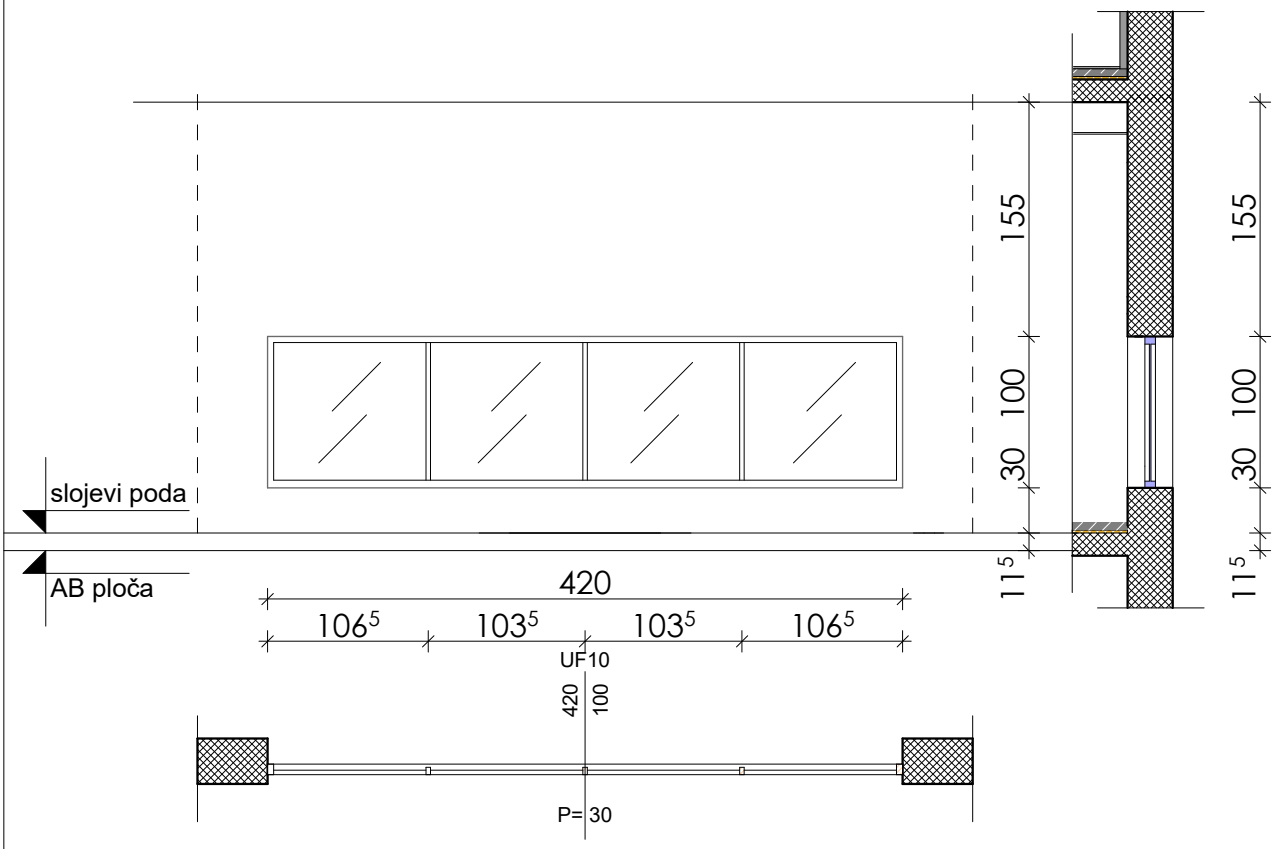

UNUTRAŠNJI ČETVOROKRILNI FIKSNI PROZOR

ZIDARSKA MJERA	420/100
STOLARSKA MJERA	418/98

od plastificiranih aluminijumskih profila bez prekinutog termo mosta -hladni profil.
Zastakljivanje izvesti termopan staklom 4+12+6mm i punim panel ispunama.
Dizajn štoka i krila je ravan
Finalana obrada profila je plastificiranje u siva boji (RAL 9002).
Pozicija uključuje izradu i montažu pločica - natpisa sa nazivima prostorija i mehanizme za samozatvaranje na pojedinim pozicijama.

SPRAT	PRIZEMLJE L	PRIZEMLJE D	PRVI SPRAT L	PRVI SPRAT D	BR. KOMADA L	BR. KOMADA D
ZID 12cm						
ZID 30cm			1		1	

SPRAT	DRUGI SPRAT L	DRUGI SPRAT D	TREĆI SPRAT L	TREĆI SPRAT D	BR. KOMADA L	BR. KOMADA D
ZID 10cm						
ZID 20cm						

UKUPAN BROJ KOMADA	1

NAPOMENA:

Sve mjere provjeriti na licu mjesta !!!
Izvodi se prema radioničkim crtežima izvodjača ,
uz saglasnost projektanta.

SMJER OTVARANJA

lijeva

desna

broj priloga : 40

broj lista :

Način otvaranja dat je u šemi.

Obradjivac : Agencija za projektovanje i planiranje Nikšić	INVESTITOR: **RADIO I TELEVIZIJA NIKŠIĆ**	POZ
	OBJEKAT I MJESTO GRADNJE: RADIO I TELEVIZIJA NIKŠIĆ Dom revolucije Nikšić, k.p. 1055, UP1, zona B, blok 1, DUP "Centar"	UF11

UNUTRAŠNJA FIKSNA BRAVARIJA

RAZMJERA: 1:50

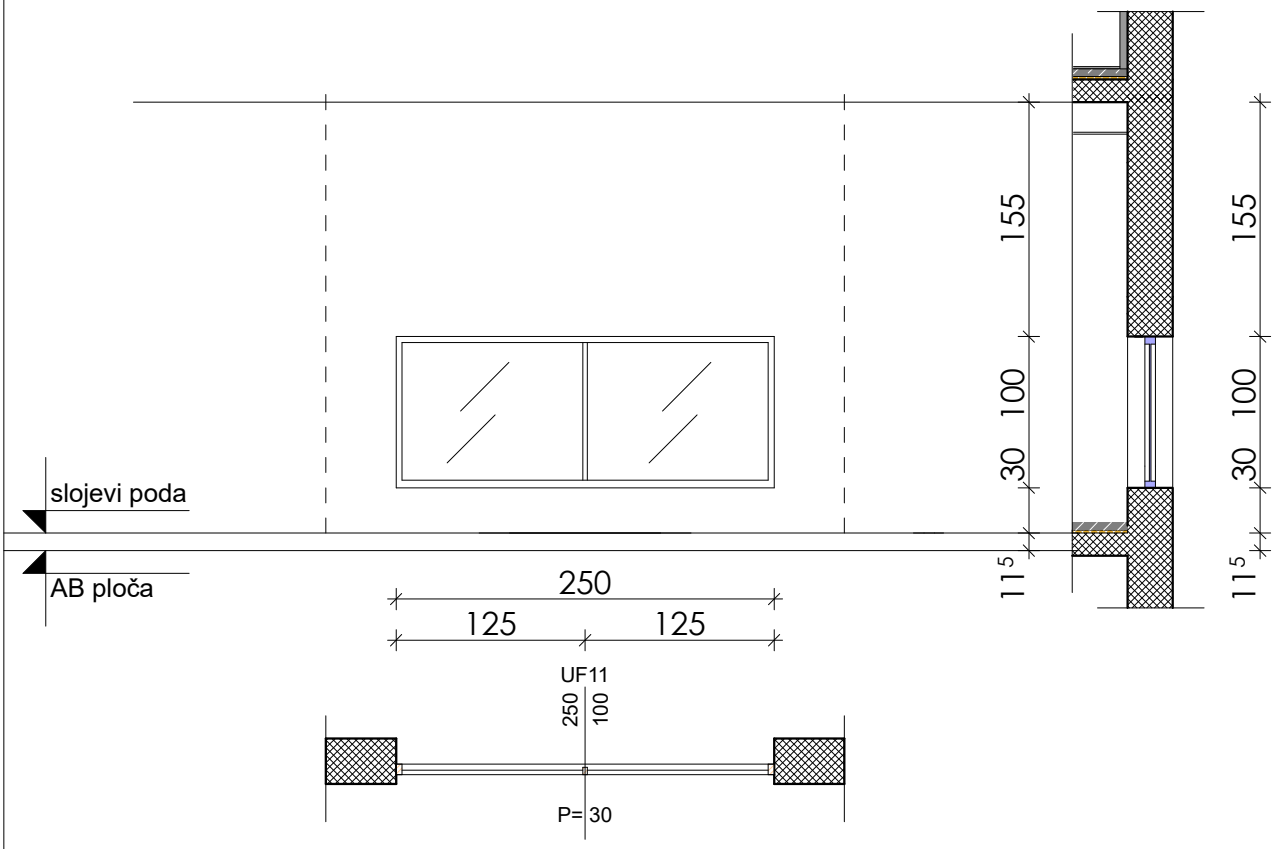

UNUTRAŠNJI DVOKRILNI FIKSNI PROZOR

od plastificiranih aluminijumskih profila bez prekinutog termo mosta -hladni profil.
Zastakljivanje izvesti termopan staklom 4+12+6mm i punim panel ispunama.
Dizajn štoka i krila je ravan
Finalana obrada profila je plastificiranje u siva boji (RAL 9002).
Pozicija uključuje izradu i montažu pločica - natpisa sa nazivima prostorija i mehanizme za samozatvaranje na pojedinim pozicijama.

Način otvaranja dat je u šemi.

ZIDARSKA MJERA	250/100
STOLARSKA MJERA	248/98

SPRAT	PRIZEMLJE L	PRIZEMLJE D	PRVI SPRAT L	PRVI SPRAT D	BR. KOMADA L	BR. KOMADA D
ZID 12cm						
ZID 30cm			1		1	

SPRAT	DRUGI SPRAT L	DRUGI SPRAT D	TREĆI SPRAT L	TREĆI SPRAT D	BR. KOMADA L	BR. KOMADA D
ZID 10cm						
ZID 20cm						

UKUPAN BROJ KOMADA	1

NAPOMENA:

Sve mjere provjeriti na licu mjesta !!!
Izvodi se prema radioničkim crtežima izvodjača ,
uz saglasnost projektanta.

SMJER OTVARANJA

lijeva

desna

broj priloga : 41

broj lista :

Obradjivac : Agencija za projektovanje i planiranje Nikšić	INVESTITOR: **RADIO I TELEVIZIJA NIKŠIĆ**	POZ
	OBJEKAT I MJESTO GRADNJE: RADIO I TELEVIZIJA NIKŠIĆ Dom revolucije Nikšić, k.p. 1055, UP1, zona B, blok 1, DUP "Centar"	UF12

UNUTRAŠNJA FIKSNA BRAVARIJA

RAZMJERA: 1:50

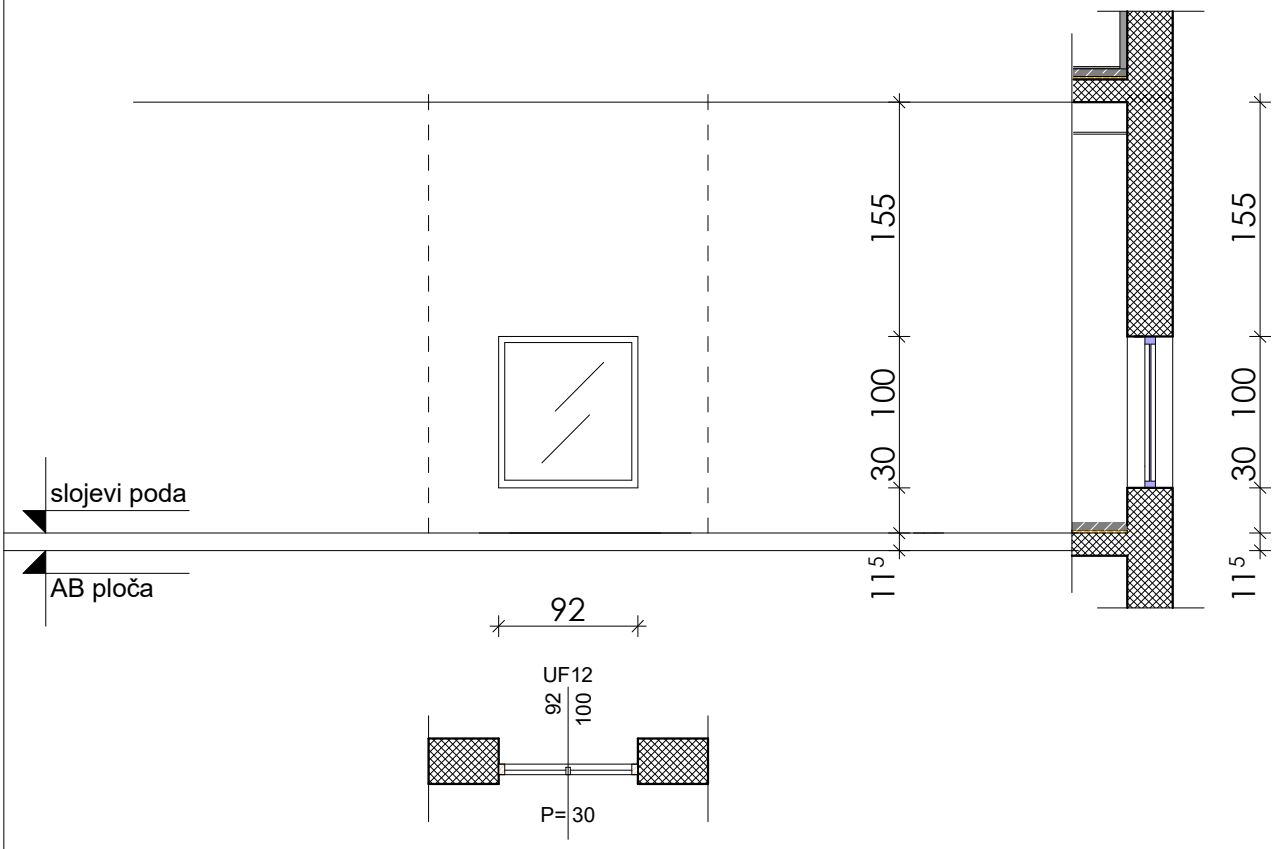

UNUTRAŠNJI JEDNOKRILNI FIKSNI PROZOR

ZIDARSKA MJERA	92/100
STOLARSKA MJERA	90/98

od plastificiranih aluminijumskih profila bez prekinutog termo mosta -hladni profil.
Zastakljivanje izvesti termopan staklom 4+12+6mm i punim panel ispunama.
Dizajn štoka i krila je ravan
Finalana obrada profila je plastificiranje u siva boji (RAL 9002).
Pozicija uključuje izradu i montažu pločica - natpisa sa nazivima prostorija i mehanizme za samozatvaranje na pojedinim pozicijama.

Način otvaranja dat je u šemi.

SPRAT	PRIZEMLJE L	PRIZEMLJE D	PRVI SPRAT L	PRVI SPRAT D	BR. KOMADA L	BR. KOMADA D
ZID 12cm						
ZID 30cm			1		1	

SPRAT	DRUGI SPRAT L	DRUGI SPRAT D	TREĆI SPRAT L	TREĆI SPRAT D	BR. KOMADA L	BR. KOMADA D
ZID 10cm						
ZID 20cm						

UKUPAN BROJ KOMADA	1

NAPOMENA:

Sve mjere provjeriti na licu mjesta !!!
Izvodi se prema radioničkim crtežima izvodjača ,
uz saglasnost projektanta.

SMJER OTVARANJA

lijeva

desna

broj priloga : 42

broj lista :

Obradjivac : Agencija za projektovanje i planiranje Nikšić	INVESTITOR: **RADIO I TELEVIZIJA NIKŠIĆ**	POZ
	OBJEKAT I MJESTO GRADNJE: RADIO I TELEVIZIJA NIKŠIĆ Dom revolucije Nikšić, k.p. 1055, UP1, zona B, blok 1, DUP "Centar"	UF13

UNUTRAŠNJA FIKSNA BRAVARIJA

RAZMJERA: 1:50

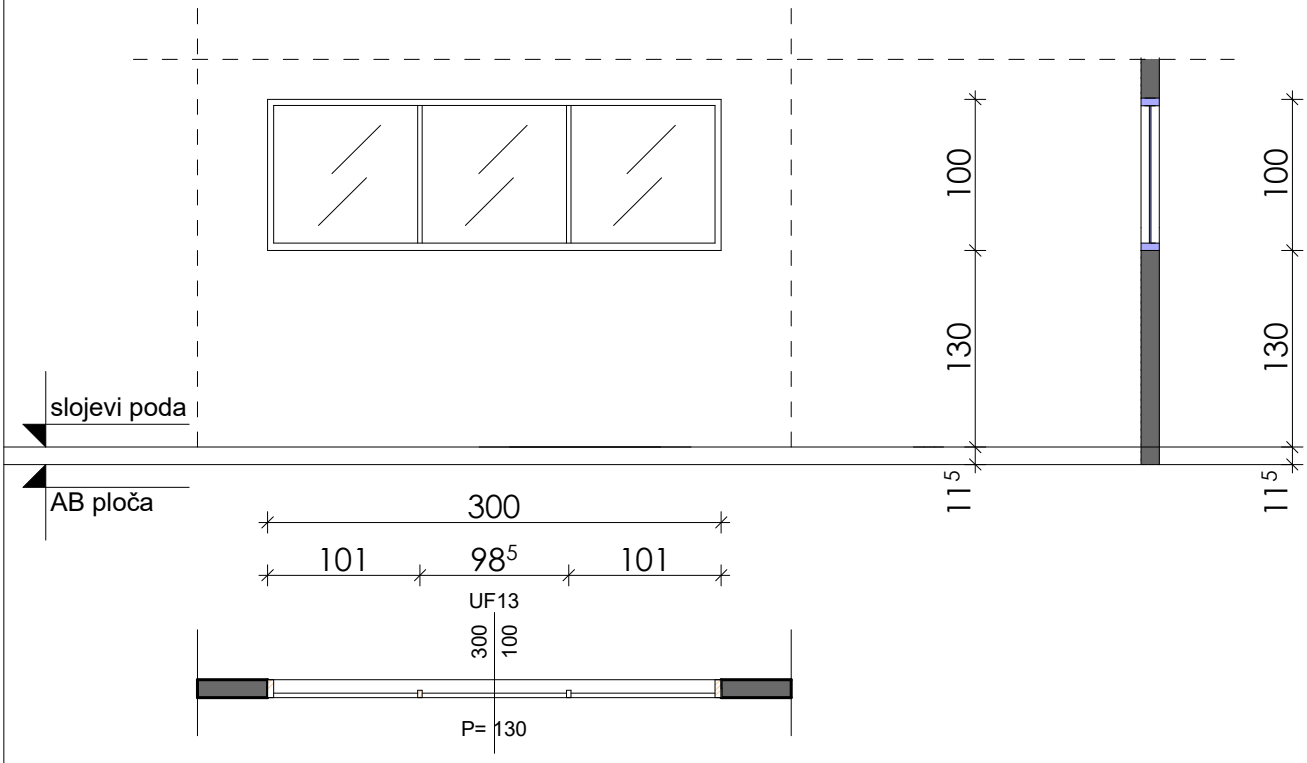

UNUTRAŠNI TROKRILNI FIKSNI PROZOR

ZIDARSKA MJERA	300/100
STOLARSKA MJERA	298/98

od plastificiranih aluminijumskih profila bez prekinutog termo mosta -hladni profil.
Zastakljivanje izvesti termopan staklom 4+12+6mm i punim panel ispunama.
Dizajn štoka i krila je ravan
Finalana obrada profila je plastificiranje u siva boji (RAL 9002).
Pozicija uključuje izradu i montažu pločica - natpisa sa nazivima prostorija i mehanizme za samozatvaranje na pojedinim pozicijama.

SPRAT	PRIZEMLJE		PRVI SPRAT		BR. KOMADA	
	L	D	L	D	L	D
ZID 12cm						
ZID 30cm						

SPRAT	DRUGI SPRAT		TREĆI SPRAT		BR. KOMADA	
	L	D	L	D	L	D
ZID 12cm	1				1	
ZID 20cm						

UKUPAN BROJ KOMADA	1

NAPOMENA:

Sve mjere provjeriti na licu mjesta !!!
Izvodi se prema radioničkim crtežima izvodjača ,
uz saglasnost projektanta.

SMJER OTVARANJA

lijeva

desna

broj priloga : 43

broj lista :

Način otvaranja dat je u šemi.

Obradjivac : Agencija za projektovanje i planiranje Nikšić	INVESTITOR: **RADIO I TELEVIZIJA NIKŠIĆ**	POZ
	OBJEKAT I MJESTO GRADNJE: RADIO I TELEVIZIJA NIKŠIĆ Dom revolucije Nikšić, k.p. 1055, UP1, zona B, blok 1, DUP "Centar"	UF14

UNUTRAŠNJA FIKSNA BRAVARIJA

RAZMJERA: 1:50

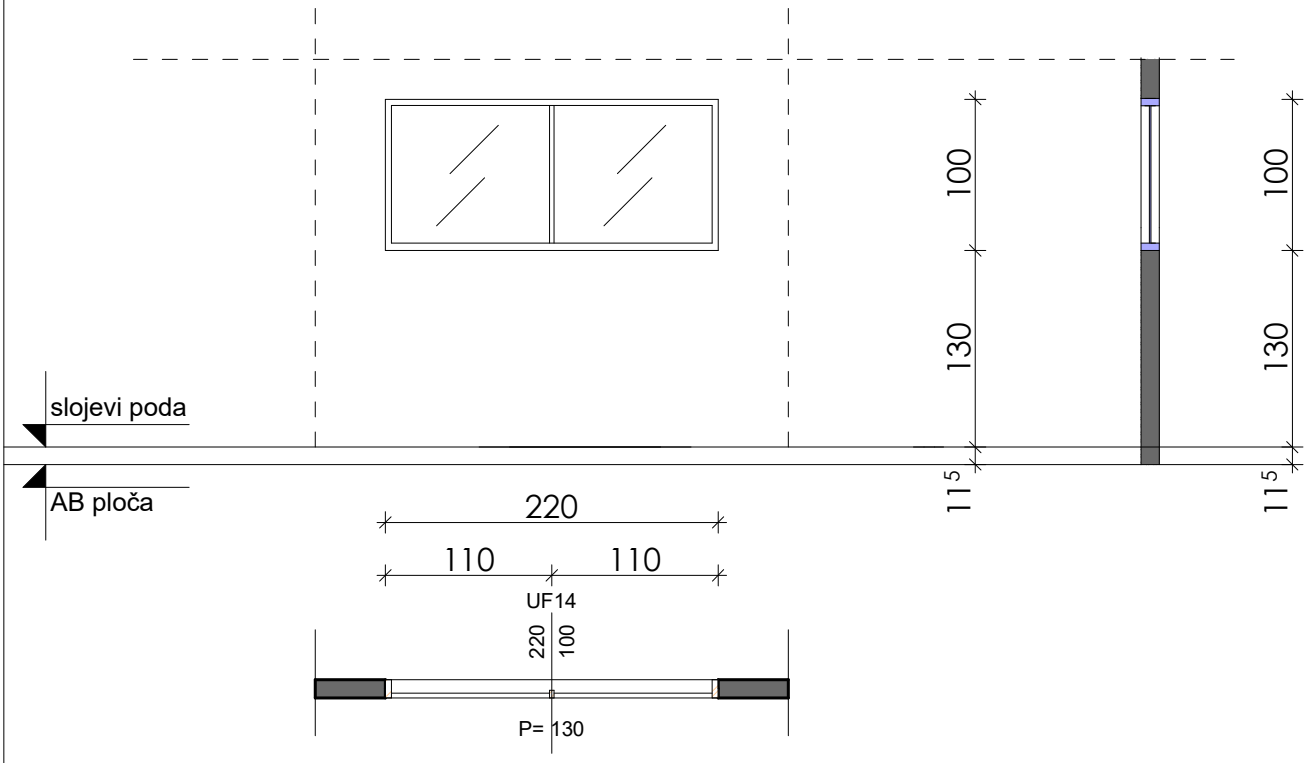

UNUTRAŠNJI DVOKRILNI FIKSNI PROZOR

ZIDARSKA MJERA	220/100
STOLARSKA MJERA	218/98

od plastificiranih aluminijumskih profila bez prekinutog termo mosta -hladni profil.
Zastakljivanje izvesti termopan staklom 4+12+6mm i punim panel ispunama.
Dizajn štoka i krila je ravan
Finalana obrada profila je plastificiranje u siva boji (RAL 9002).
Pozicija uključuje izradu i montažu pločica - natpisa sa nazivima prostorija i mehanizme za samozatvaranje na pojedinim pozicijama.

SPRAT	PRIZEMLJE L	PRIZEMLJE D	PRVI SPRAT L	PRVI SPRAT D	BR. KOMADA L	BR. KOMADA D
ZID 12cm						
ZID 30cm						

SPRAT	DRUGI SPRAT L	DRUGI SPRAT D	TREĆI SPRAT L	TREĆI SPRAT D	BR. KOMADA L	BR. KOMADA D
ZID 12cm	1				1	
ZID 20cm						

UKUPAN BROJ KOMADA	1

NAPOMENA:

Sve mjere provjeriti na licu mjesta !!!
Izvodi se prema radioničkim crtežima izvodjača ,
uz saglasnost projektanta.

SMJER OTVARANJA

lijeva

desna

broj priloga : 44

broj lista :

Način otvaranja dat je u šemi.

Obradjivac : Agencija za projektovanje i planiranje Nikšić	INVESTITOR: **RADIO I TELEVIZIJA NIKŠIĆ**	POZ
	OBJEKAT I MJESTO GRADNJE: RADIO I TELEVIZIJA NIKŠIĆ Dom revolucije Nikšić, k.p. 1055, UP1, zona B, blok 1, DUP "Centar"	UF15

UNUTRAŠNJA FIKSNA BRAVARIJA

RAZMJERA: 1:50

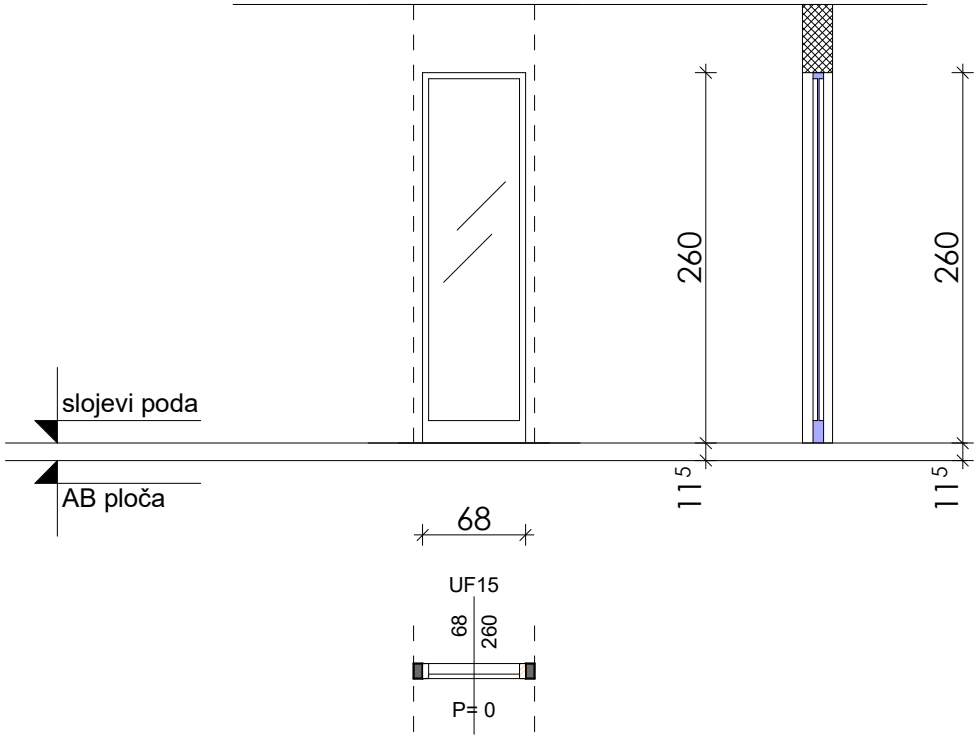

UNUTRAŠNJA JEDNOKRILNA FIKSNA VRATA

ZIDARSKA MJERA	68/260
STOLARSKA MJERA	66/258

od plastificiranih aluminijumskih profila bez prekinutog termo mosta -hladni profil.
Zastakljivanje izvesti termopan staklom 4+12+6mm i punim panel ispunama.
Dizajn štoka i krila je ravan
Finalana obrada profila je plastificiranje u siva boji (RAL 9002).
Pozicija uključuje izradu i montažu pločica - natpisa sa nazivima prostorija i mehanizme za samozatvaranje na pojedinim pozicijama.

SPRAT	PRIZEMLJE L	PRIZEMLJE D	PRVI SPRAT L	PRVI SPRAT D	BR. KOMADA L	BR. KOMADA D
ZID 12cm						
ZID 20cm						

SPRAT	DRUGI SPRAT L	DRUGI SPRAT D	TREĆI SPRAT L	TREĆI SPRAT D	BR. KOMADA L	BR. KOMADA D
ZID 10cm	1				1	
ZID 20cm						

UKUPAN BROJ KOMADA	1

NAPOMENA:

Sve mjere provjeriti na licu mjesta !!!
Izvodi se prema radioničkim crtežima izvodjača ,
uz saglasnost projektanta.

SMJER OTVARANJA

lijeva

desna

broj priloga : 45

broj lista :

Način otvaranja dat je u šemi.

DRVENA UNUTRAŠNJA STOLARIJA

Obradjivac : Agencija za projektovanje i planiranje Nikšić	INVESTITOR: **RADIO I TELEVIZIJA NIKŠIĆ**	POZ
	OBJEKAT I MJESTO GRADNJE: RADIO I TELEVIZIJA NIKŠIĆ Dom revolucije Nikšić, k.p. 1055, UP1, zona B, blok 1, DUP "Centar"	UV2a

UNUTRAŠNJA STOLARIJA

RAZMJERA: 1:50

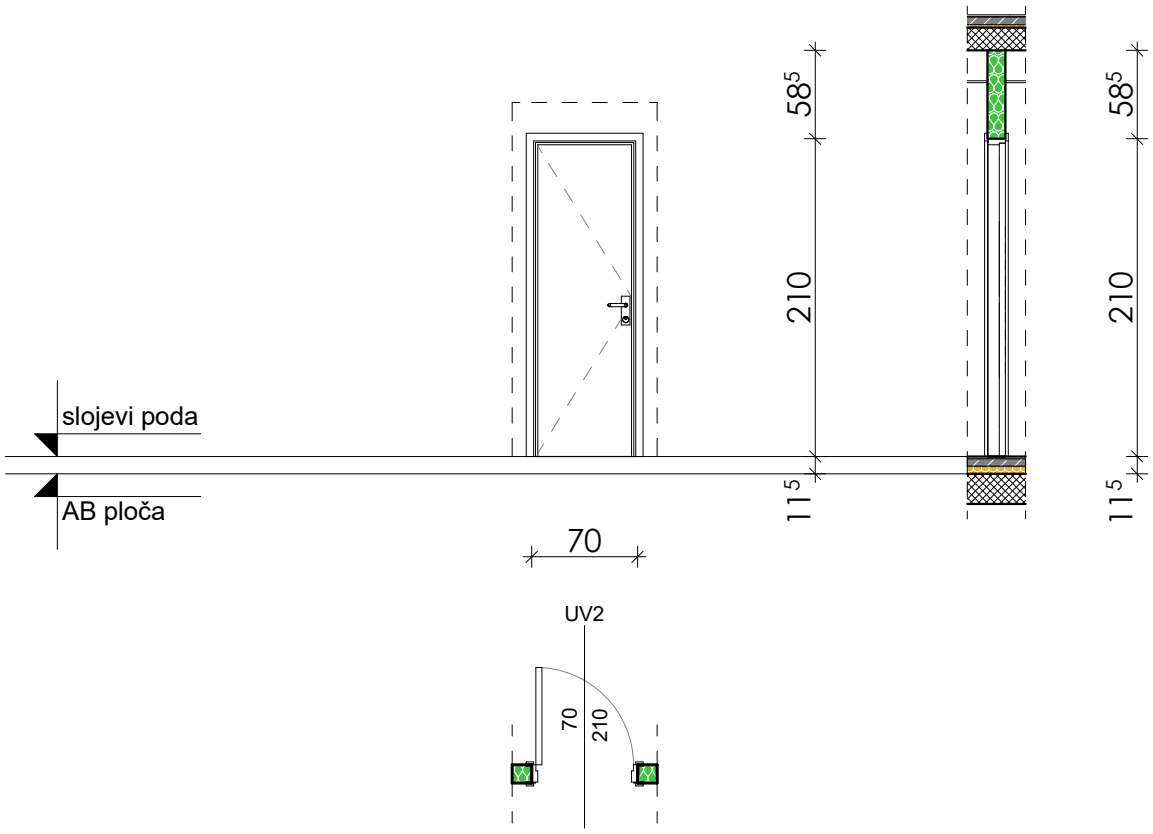

UNUTRAŠNJA JEDNOKRILNA VRATA

ZIDARSKA MJERA	70/210
STOLARSKA MJERA	68/208

Unutrašnja jednokrilna vrata

Krilo vrata duplo šperovano, furnirano, furnir harst koji ima završnu obradu lak bojom (poliuretan lak 65% sjajnosti), ispuna papirno saće.
Štok vrata furniran , a dek lajsne 5cm su od medijapana sa završnom obradom , falcovane i profilisane .
Dihtovanje vrata je obezbijedjeno gumenom trakom po cijelom obimu krila.
Vrata su snabdjevena kompletnim potrebnim okovom i finalno obojena u boji po izboru investitora.

Vrata su površinski obrađena PU transparetnim premazom u tri nanosa

Vrata snadbjeti odgovarajucim okovom i bravom za zakljucavanje.

Način otvaranja dat je u šemi.

SPRAT	PRIZEMLJE		PRVI SPRAT		BR. KOMADA	
	L	D	L	D	L	D
ZID 12cm	1				1	
ZID 20cm						

SPRAT	DRUGI SPRAT		TREĆI SPRAT		BR. KOMADA	
	L	D	L	D	L	D
ZID 12cm	1				1	
ZID 20cm	1				1	

UKUPAN BROJ KOMADA	3

NAPOMENA:

Sve mjere provjeriti na licu mjesta !!!
Izvodi se prema radioničkim crtežima izvodjača ,
uz saglasnost projektanta.

SMJER OTVARANJA

lijeva

desna

broj priloga : 14

broj lista :

Obradjivac : Agencija za projektovanje i planiranje Nikšić	INVESTITOR: **RADIO I TELEVIZIJA NIKŠIĆ**	POZ
	OBJEKAT I MJESTO GRADNJE: RADIO I TELEVIZIJA NIKŠIĆ Dom revolucije Nikšić, k.p. 1055, UP1, zona B, blok 1, DUP "Centar"	UV3a

UNUTRAŠNJA STOLARIJA

RAZMJERA: 1:50

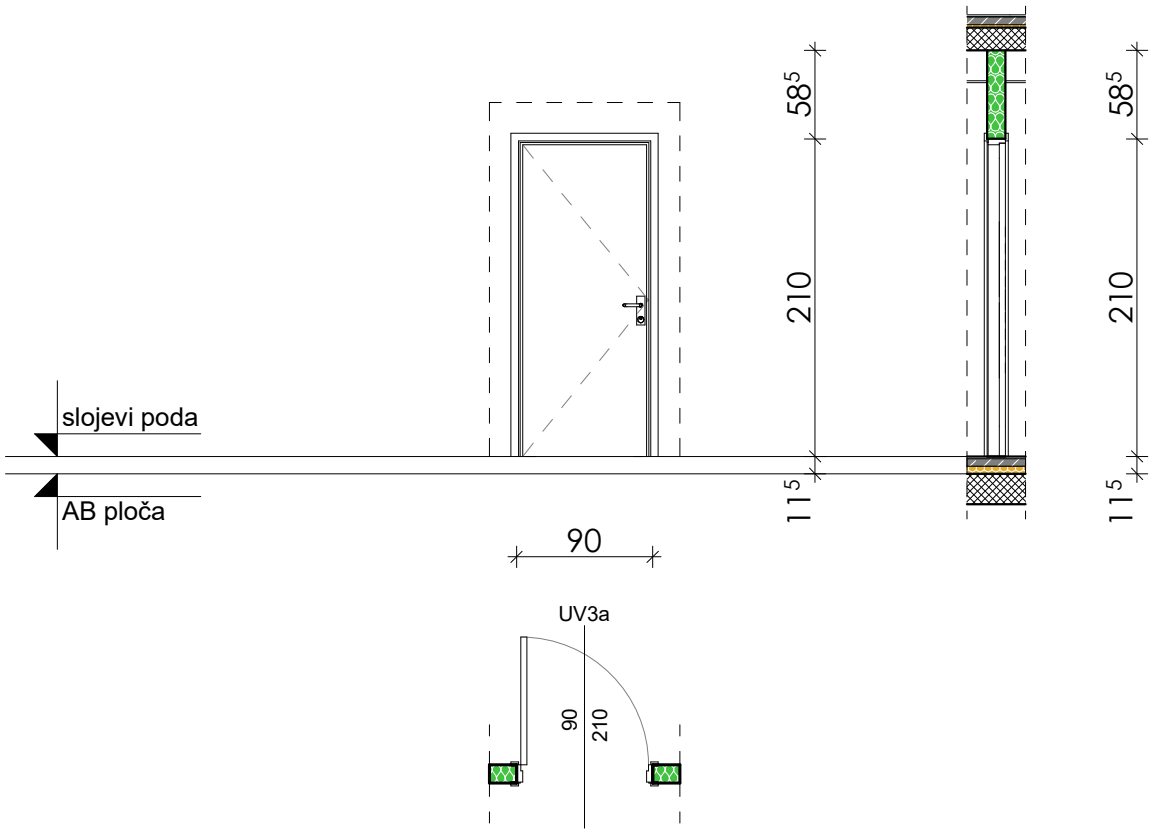

UNUTRAŠNJA JEDNOKRILNA VRATA

ZIDARSKA MJERA	90/210
STOLARSKA MJERA	88/208

SPRAT	PRIZEMLJE L	PRIZEMLJE D	PRVI SPRAT L	PRVI SPRAT D	BR. KOMADA L	BR. KOMADA D
ZID 12cm	3	2	2	6	5	8
ZID 20cm	1	1			1	1

SPRAT	DRUGI SPRAT L	DRUGI SPRAT D	TREĆI SPRAT L	TREĆI SPRAT D	BR. KOMADA L	BR. KOMADA D
ZID 12cm 15cm	5	2			5	2
ZID 20cm 25cm	2	2			2	2

UKUPAN BROJ KOMADA: 26

Unutrašnja jednokrilna vrata

Krilo vrata duplo šperovano, furnirano, furnir harst koji ima završnu obradu lak bojom (poliuretan lak 65% sjajnosti), ispuna papirno saće.
Štok vrata furniran , a dek lajsne 5cm su od medijapana sa završnom obradom , falcovane i profilisane .
Dihtovanje vrata je obezbijedjeno gumenom trakom po cijelom obimu krila.
Vrata su snabdjevena kompletnim potrebnim okovom i finalno obojena u boji po izboru investitora.

Vrata su površinski obrađena PU transparetnim premazom u tri nanosa

Vrata snadbjeti odgovarajucim okovom i bravom za zakljucavanje.

Način otvaranja dat je u šemi.

NAPOMENA:

Sve mjere provjeriti na licu mjesta !!!
Izvodi se prema radioničkim crtežima izvodjača ,
uz saglasnost projektanta.

SMJER OTVARANJA

lijeva

desna

broj priloga : 16

broj lista :

Obradjivac : Agencija za projektovanje i planiranje Nikšić	INVESTITOR: **RADIO I TELEVIZIJA NIKŠIĆ**	POZ
	OBJEKAT I MJESTO GRADNJE: RADIO I TELEVIZIJA NIKŠIĆ Dom revolucije Nikšić, k.p. 1055, UP1, zona B, blok 1, DUP "Centar"	UV4

UNUTRAŠNJA STOLARIJA

RAZMJERA: 1:50

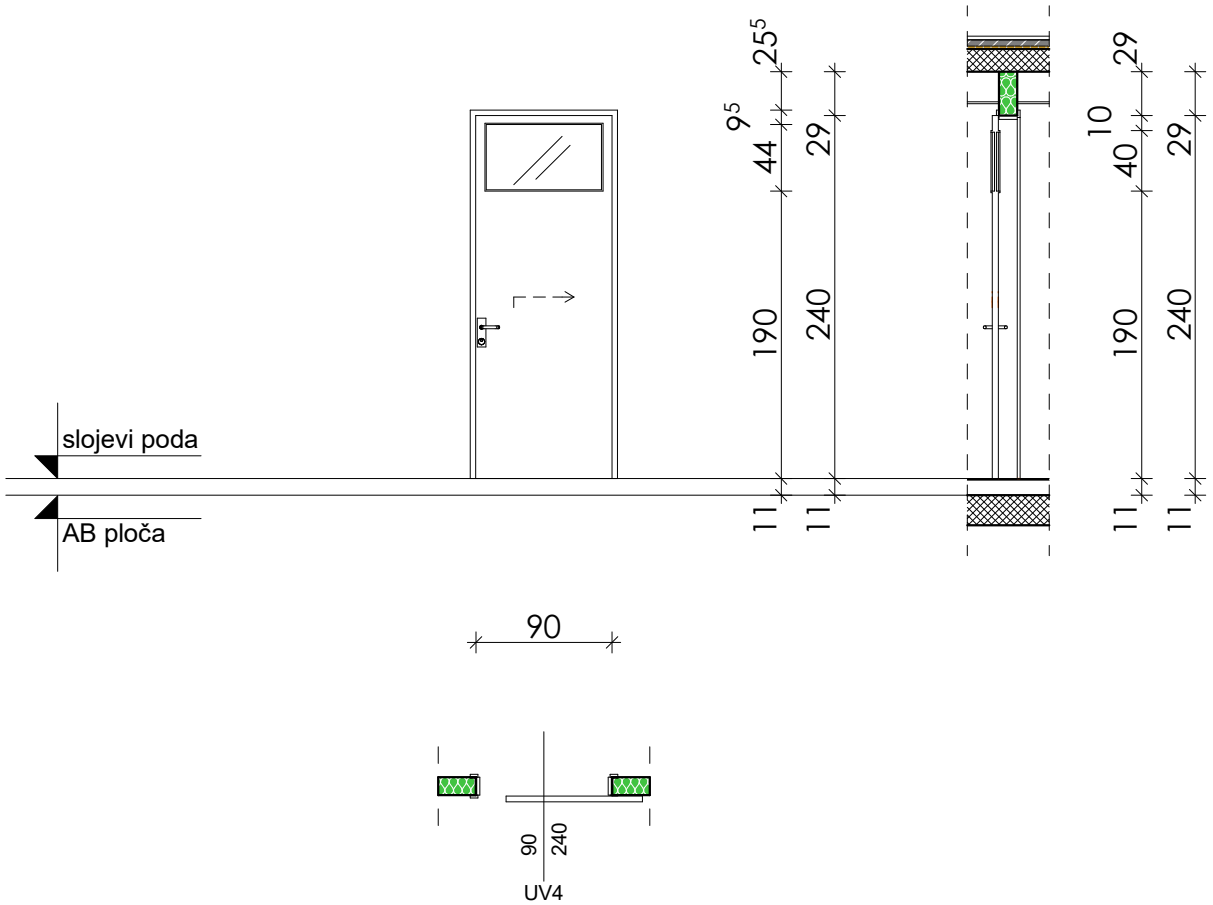

UNUTRAŠNJA JEDNOKRILNA VRATA

ZIDARSKA MJERA	90/210
STOLARSKA MJERA	88/208

Unutrašnja jednokrilna vrata

Krilo vrata duplo šperovano, furnirano, furnir harst koji ima završnu obradu lak bojom (poliuretan lak 65% sjajnosti), ispuna papirno saće.
Štok vrata furniran , a dek lajsne 5cm su od medijapana sa završnom obradom , falcovane i profilisane .
Dihtovanje vrata je obezbijedjeno gumenom trakom po cijelom obimu krila.
Vrata su snabdjevena kompletnim potrebnim okovom i finalno obojena u boji po izboru investitora.

Vrata su površinski obrađena PU transparetnim premazom u tri nanosa

Vrata snadbjeti odgovarajucim okovom i bravom za zakljucavanje.

Način otvaranja dat je u šemi.

SPRAT	PRIZEMLJE		PRVI SPRAT		BR. KOMADA	
	L	D	L	D	L	D
ZID 12cm	2	2	-	-	2	2
ZID 20cm	-	-				

SPRAT	DRUGI SPRAT		TREĆI SPRAT		BR. KOMADA	
	L	D	L	D	L	D
ZID 10cm	-	-	-	-	-	-
ZID 20cm		-	-			

UKUPAN BROJ KOMADA	4

NAPOMENA:

Sve mjere provjeriti na licu mjesta !!!
Izvodi se prema radioničkim crtežima izvodjača ,
uz saglasnost projektanta.

SMJER OTVARANJA

lijeva

desna

broj priloga : 18

broj lista :

Obradjivac : Agencija za projektovanje i planiranje Nikšić	INVESTITOR: **RADIO I TELEVIZIJA NIKŠIĆ**	POZ
	OBJEKAT I MJESTO GRADNJE: RADIO I TELEVIZIJA NIKŠIĆ Dom revolucije Nikšić, k.p. 1055, UP1, zona B, blok 1, DUP "Centar"	UV5a

UNUTRAŠNJA STOLARIJA

RAZMJERA: 1:50

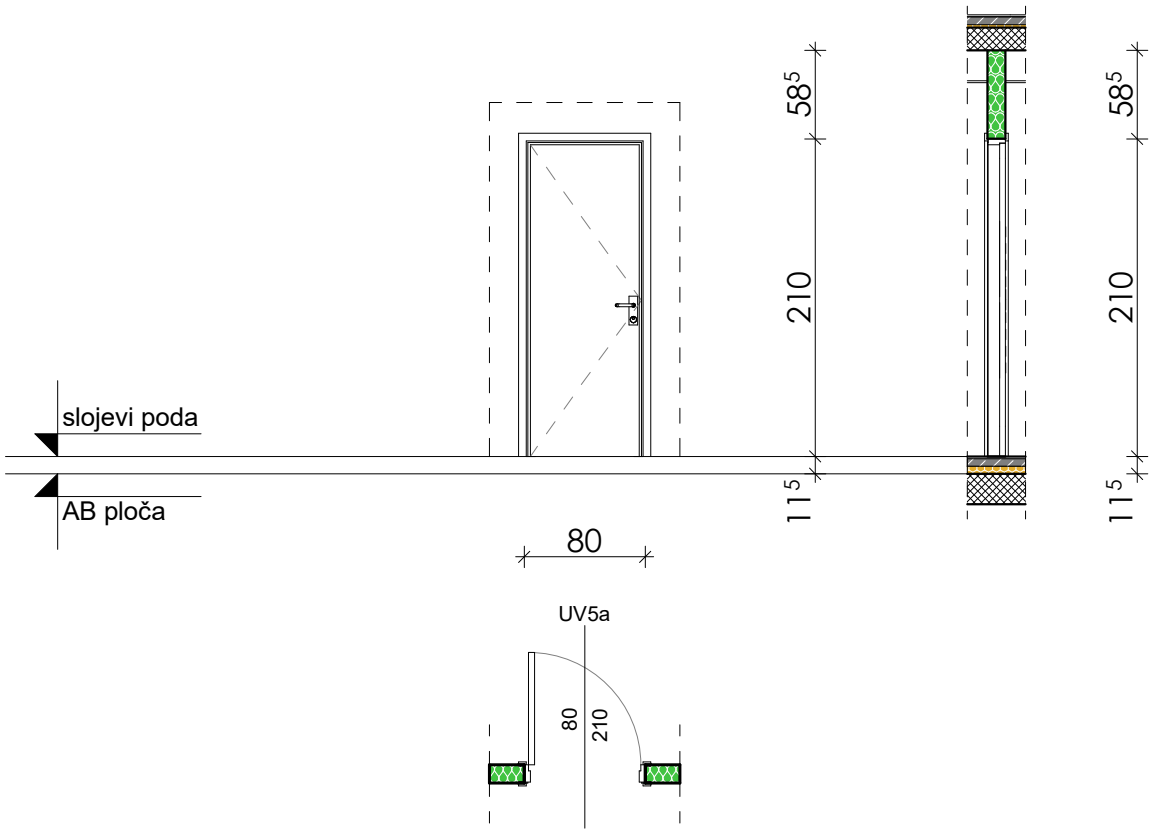

UNUTRAŠNJA JEDNOKRILNA VRATA

ZIDARSKA MJERA	80/210
STOLARSKA MJERA	78/208

Unutrašnja jednokrilna vrata

Krilo vrata duplo šperovano, furnirano, furnir harst koji ima završnu obradu lak bojom (poliuretan lak 65% sjajnosti), ispuna papirno saće.
Štok vrata furniran , a dek lajsne 5cm su od medijapana sa završnom obradom , falcovane i profilisane .
Dihtovanje vrata je obezbijedjeno gumenom trakom po cijelom obimu krila.
Vrata su snabdjevena kompletnim potrebnim okovom i finalno obojena u boji po izboru investitora.

Vrata su površinski obrađena PU transparetnim premazom u tri nanosa

Vrata snadbjeti odgovarajucim okovom i bravom za zakljucavanje.

Način otvaranja dat je u šemi.

SPRAT	PRIZEMLJE		PRVI SPRAT		BR. KOMADA	
	L	D	L	D	L	D
ZID 12cm		1		1		2
ZID 20cm	-	-	-	-	-	-
SPRAT	DRUGI SPRAT		TREĆI SPRAT		BR. KOMADA	
	L	D	L	D	L	D
ZID 12cm	-	1	-	-	-	1
ZID 20cm		-	-			

UKUPAN BROJ KOMADA	3

NAPOMENA:

Sve mjere provjeriti na licu mjesta !!!
Izvodi se prema radioničkim crtežima izvodjača ,
uz saglasnost projektanta.

SMJER OTVARANJA

lijeva

desna

broj priloga : 19

broj lista :

Obradjivac : Agencija za projektovanje i planiranje Nikšić	INVESTITOR: **RADIO I TELEVIZIJA NIKŠIĆ**	POZ
	OBJEKAT I MJESTO GRADNJE: RADIO I TELEVIZIJA NIKŠIĆ Dom revolucije Nikšić, k.p. 1055, UP1, zona B, blok 1, DUP "Centar"	UV6a

UNUTRAŠNJA STOLARIJA

RAZMJERA: 1:50

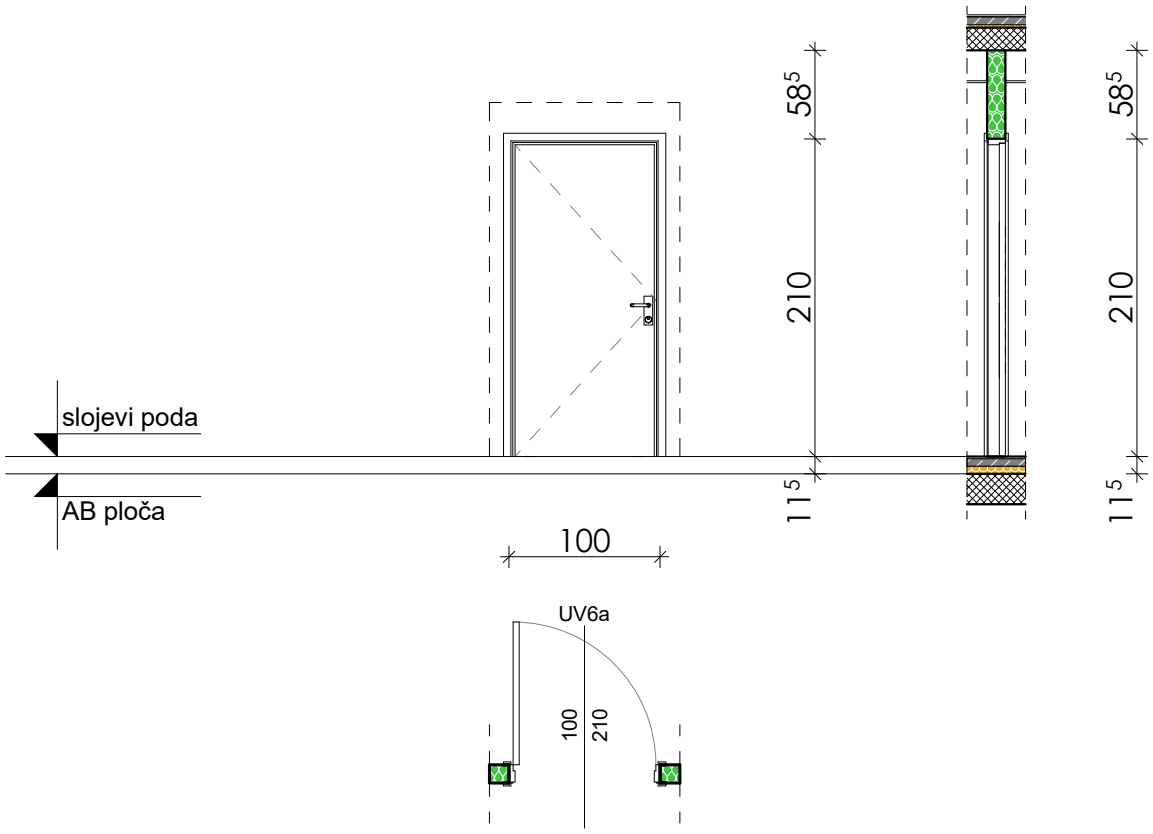

UNUTRAŠNJA JEDNOKRILNA VRATA

ZIDARSKA MJERA	100/210
STOLARSKA MJERA	98/208

SPRAT	PRIZEMLJE L	PRIZEMLJE D	PRVI SPRAT L	PRVI SPRAT D	BR. KOMADA L	BR. KOMADA D
ZID 12cm		1	1	-	1	1
ZID 20cm	1	1	-	1	1	2

SPRAT	DRUGI SPRAT L	DRUGI SPRAT D	TREĆI SPRAT L	TREĆI SPRAT D	BR. KOMADA L	BR. KOMADA D
ZID 10cm		-	-	-		-
ZID 20cm	-			-		

UKUPAN BROJ KOMADA	5

Unutrašnja jednokrilna vrata

Krilo vrata duplo šperovano, furnirano, furnir harst koji ima završnu obradu lak bojom (poliuretan lak 65% sjajnosti), ispuna papirno saće.
Štok vrata furniran , a dek lajsne 5cm su od medijapana sa završnom obradom , falcovane i profilisane .
Dihtovanje vrata je obezbijedjeno gumenom trakom po cijelom obimu krila.
Vrata su snabdjevena kompletnim potrebnim okovom i finalno obojena u boji po izboru investitora.

Vrata su površinski obrađena PU transparetnim premazom u tri nanosa

Vrata snadbjeti odgovarajucim okovom i bravom za zakljucavanje.

Način otvaranja dat je u šemi.

NAPOMENA:

Sve mjere provjeriti na licu mjesta !!!
Izvodi se prema radioničkim crtežima izvodjača ,
uz saglasnost projektanta.

SMJER OTVARANJA

lijeva

desna

broj priloga : 21

broj lista :

ZID ZAVJESE

Obradjivac : Agencija za projektovanje i planiranje Nikšić	INVESTITOR:	RADIO I TELEVIZIJA NIKŠIĆ	POZ
	OBJEKAT I MJESTO GRADNJE:	RADIO I TELEVIZIJA NIKŠIĆ Dom revolucije Nikšić, k.p. 1055, UP1, zona B, blok 1, DUP "Centar"	ZZ1 ZZ2
SPOLJNA ALUMINIJSKA BRAVARIJA	RAZMJERA:	1:50	

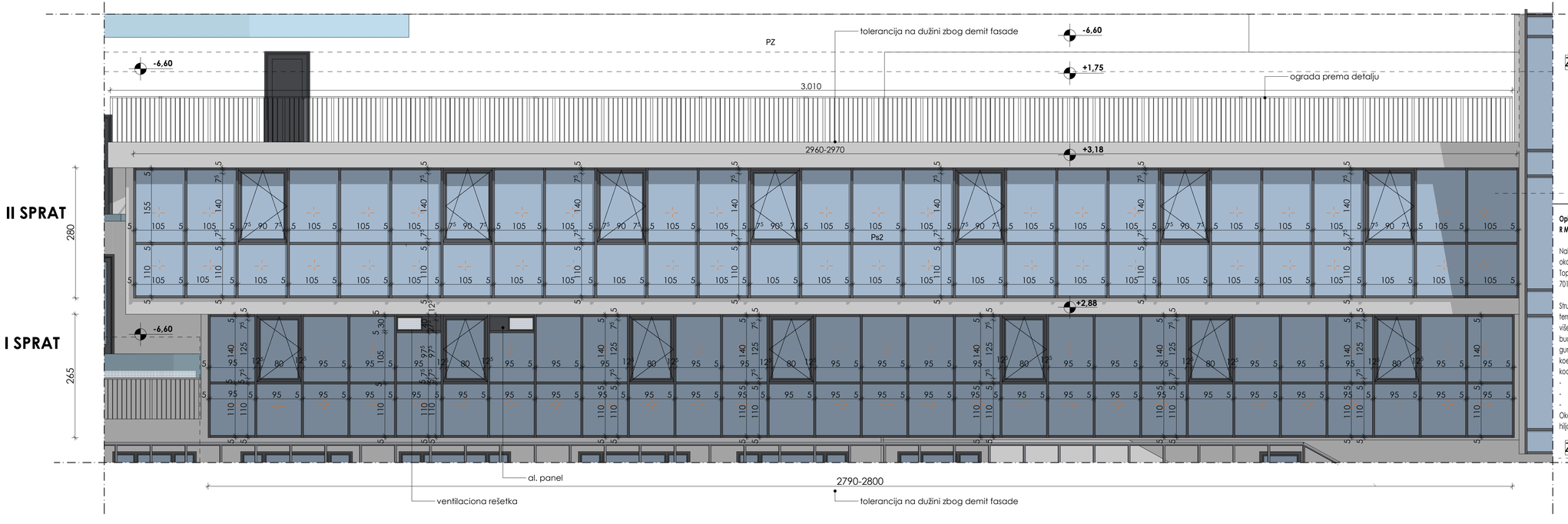

ZZ2

Opis: Spoljašnja aluminijumska bravarija, zid zavjesa
RM10 RAL 7016

Nabavka, izrada, transport i ugradnja fasadne bravarije od aluminijumskih profila sa skrivenim krilom, skrivenim okovom i termoprekidom. Toplotna provodljivost profila Uf=0,77 - 1,4 W/m2K ili manja. Profil je zaštićen procesom plastifikacije u boji po izboru projektanta na koju dobavljač daje minimalno 10 godina garancije.

Struktura profila je formirana fabričkim spajanjem dva cjevasta šuplja profila koji su povezani sa termoprekidom od noryl-a λ 0,18W/mK, širine 60mm kod štoka i krila, koje obezbjeđuju višekomorni termički prekid između spoljašnjeg i unutrašnjeg segmenta. Obavezno je da u osi staklo-paketa bude postavljen termoprekid u profilu, kako bi izoterma prozora bila idealno izbalansirana. Sve zaptivne gume su od EPDM-a. Staklo je troslojno, nisko emisiono (Low-e), maksimalne svjetlosne propustljivosti, sa koeficijentom toplotne provodljivosti Ug=0,5 W/m2K. Toplotni koeficijent prozora je Uw ≤ 1,0 W/m2K.

- vodoneporopusnost [EN 1027; EN 12208], Class E900 [900 Pa]
- otpornost na vazdušnu propustljivost [EN 1026; EN 12207] 4
- otpornost na pritisak od vjetra EN12211; EN12210 Class C4 [1600 Pa]

Okov je sistemski, sertifikovan sa evrožljebom u boji identičnoj boji profila. Neophodno je da pozicija ima sertifikat na minimalan stepen protivprovalnosti RC2.

U OKVIRU FASADE PROZORI 105X155 CM (7 komada), SA OBRTNO NAGIBNIM MEHANIZMOM, OSTALA POLJA FIKSNA (47 komada)

Opis: Spoljašnja aluminijumska bravarija
R M8 RAL 7016

Nabavka, izrada, transport i ugradnja fasadne bravarije od aluminijumskih profila sa skrivenim krilom, vidnim okovom i termoprekidom.
Toplotna provodljivost profila Uf=1,0 - 1,6W/m2K ili manja. Profil je zaštićen procesom plastifikacije u boji RAL 7016 na koju dobavljač daje minimalno 10 godina garancije.

Struktura profila je formirana fabričkim spajanjem dva cjevasta šuplja profila koji su povezani sa termoprekidom od noryla λ 0,18W/mK, širine 40mm kod štoka i 37,8mm kod krila, koje obezbeđuju višekomorni termički prekid između spoljašnjeg i unutrašnjeg segmenta. Obavezno je da u osi staklo-paketa bude postavljen termoprekid u profilu, kako bi izoterma prozora bila idealno izbalansirana. Sve zaptivne gume su od EPDM-a. Staklo je troslojno, nisko emisiono (Low-e), maksimalne svjetlosne propustljivosti, sa koeficijentom toplotne provodljivosti Ug=0,5 W/m2K. Toplotni koeficijent prozora je Uw ≤ 1,0 W/m2K. Ispuna kod dva polja od al. panela.

- vodoneporopusnost [EN 1027; EN 12208], Class E1200 [1200 Pa]
- otpornost na vazdušnu propustljivost [EN 1026; EN 12207] 4
- otpornost na pritisak od vjetra EN12211; EN12210 Class C5 [2000 Pa]

Okov je sistemski, sertifikovan sa evrožljebom. Pozicija ima sertifikat na ciklus od minimum 20.000 (dvadeset hiljada) otvaranja i zatvaranja.

ZZ1

U OKVIRU FASADE PROZOR 95X140 CM (7 komada), SA OBRTNO NAGIBNIM MEHANIZMOM, OSTALA POLJA FIKSNA (49 komada)

Obradjivac : Agencija za projektovanje i planiranje Nikšić	INVESTITOR: **RADIO I TELEVIZIJA NIKŠIĆ** OBJEKAT I MJESTO GRADNJE: RADIO I TELEVIZIJA NIKŠIĆ Dom revolucije Nikšić, k.p. 1055, UP1, zona B, blok 1, DUP "Centar"	POZ ZZ3 Zo
SPOLJNA ALUMINIJSKA BRAVARIJA	RAZMJERA: 1:50	

DETALJ POLJA ZAŠTITNE OGRADE OD TOPLOCINKOVANOG PLASTIFICIRANOG ČELIKA,
MONTAŽA SA UNUTRAŠNJE STRANE ATIKE, Zo

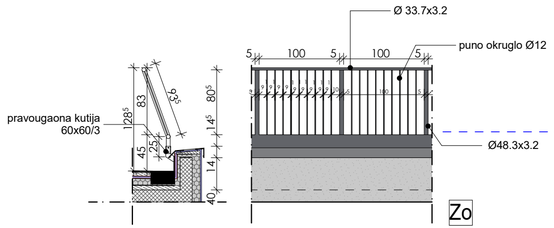

UKUPNA DUŽINA ZAŠTITNE OGRADE NA I SPRATU
I RAVNOM PROHODNOM KROVU L= 6900 CM

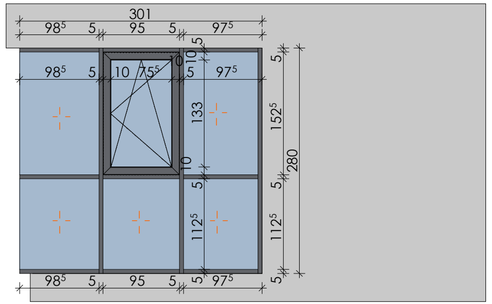

ZZ3 - ZAPAD

U OKVIRU FASADE PROZOR 95X155 CM (1 komad) ,
SA OBRTNO NAGIBNIM MEHANIZMOM, OSTALA POLJA FIKSNA (5 komada)

UKUPNA DUŽINA ZID ZAVJESE NA UGLU - SJEVEROZAPAD L= 871 CM

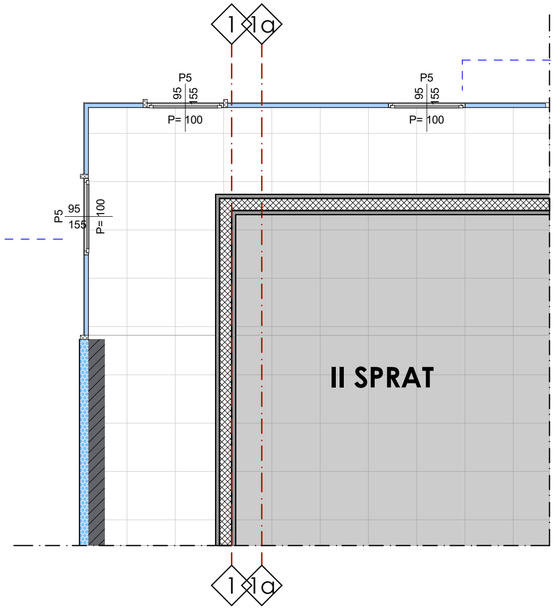

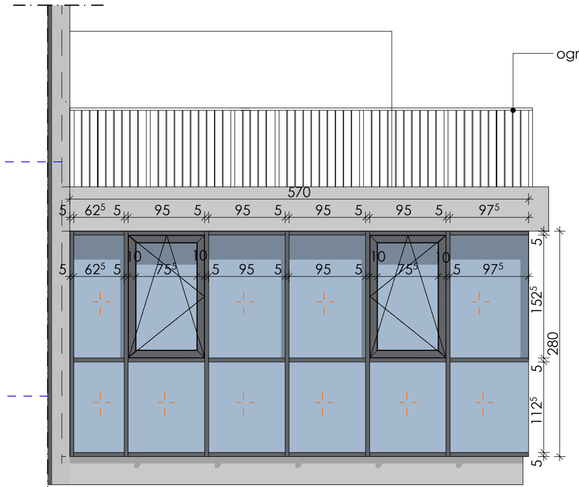

ZZ3 - SJEVER

U OKVIRU FASADE PROZORI 95X155 CM (2 komada) , SA OBRTNO NAGIBNIM
MEHANIZMOM, OSTALA POLJA FIKSNA (10 komada)

Opis: Spoljašnja aluminijumska bravarija, zid zavjesa
R M 10 RAL 7016

Nabavka, izrada, transport i ugradnja fasadne bravarije od aluminijumskih profila sa skrivenim krilom, skrivenim okovom i termoprekidom. Toplotna provodljivost profila Uf=0,77 - 1,4 W/m2K ili manja. Profil je zaštićen procesom plastifikacije u boji po izboru projektanta na koju dobavljač daje minimalno 10 godina garancije.
Struktura profila je formirana fabričkim spajanjem dva cjevasta šuplja profila koji su povezani sa termoprekidom od noryl-a λ 0,18W/mK, širine 60mm kod štoka i krila, koje obezbjeđuju višekomorni termički prekid između spoljašnjeg i unutrašnjeg segmenta. Obavezno je da u osi staklo-paketa bude postavljen termoprekid u profilu, kako bi izoterma prozora bila idealno izbalansirana. Sve zaptivne gume su od EPDM-a. Staklo je troslojno, nisko emisiono (Low-e), maksimalne svjetlosne propustljivosti, sa koeficijentom toplotne provodljivosti Ug=0,5 W/m2K. Toplotni koeficijent prozora je Uw ≤ 1,0 W/m2K.

- vodoneporopusnost (EN 1027; EN 12208), Class E900 (900 Pa)
- otpornost na vazdušnu propustljivost (EN 1026; EN 12207) 4
- otpornost na pritisak od vjetra EN12211; EN12210 Class C4 (1600 Pa)

Okov je sistemski, sertifikovan sa eurožljebom u boji identičnoj boji profila. Neophodno je da pozicija ima sertifikat na minimalan stepen protivprovalnosti RC2.

Sve mjere uzeti na licu mjesta!

Način otvaranja dat je u šemi.

Obradjivac : Agencija za projektovanje i planiranje Nikšić	INVESTITOR:	RADIO I TELEVIZIJA NIKŠIĆ	POZ
	OBJEKAT I MJESTO GRADNJE:	RADIO I TELEVIZIJA NIKŠIĆ Dom revolucije Nikšić, k.p. 1055, UP1, zona B, blok 1, DUP "Centar"	ZZc
SPOLJNA ALUMINIJSKA BRAVARIJA SA KROVOM	RAZMJERA:	1:50	

front

centralna al. zid zavjesa sa fiksnim poljima sa otvaranjem prozora na kant

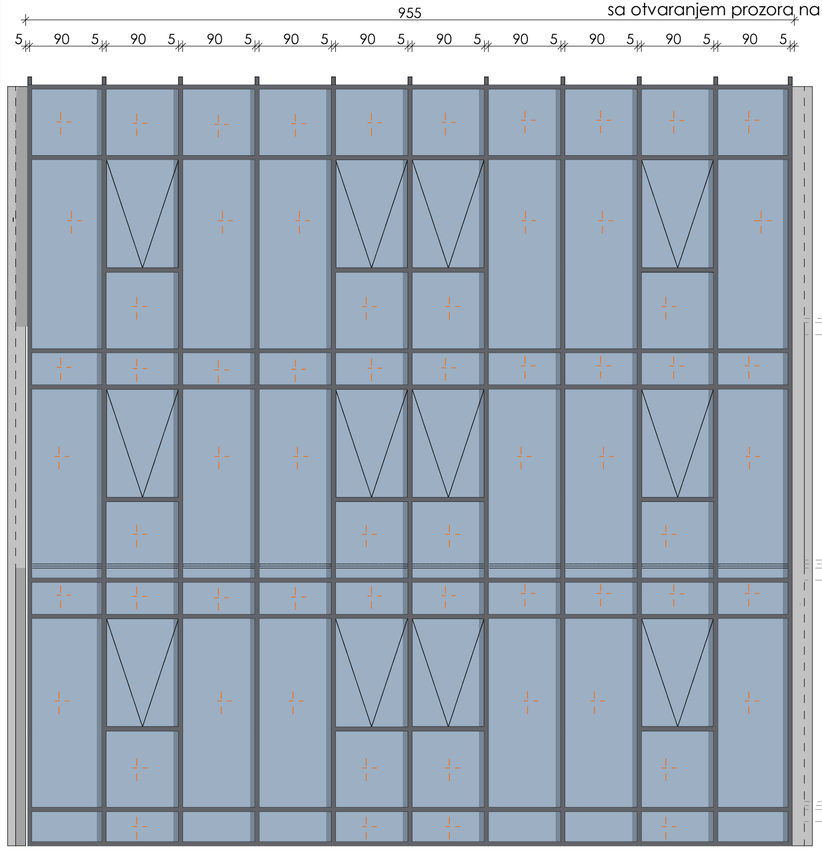

U OKVIRU FASADE PROZORI 90X140 CM (12 komada), SA NAGIBNIM MEHANIZMOM, DONJE OTVARANJE, OSTALA POLJA FIKSNA (70 komada)

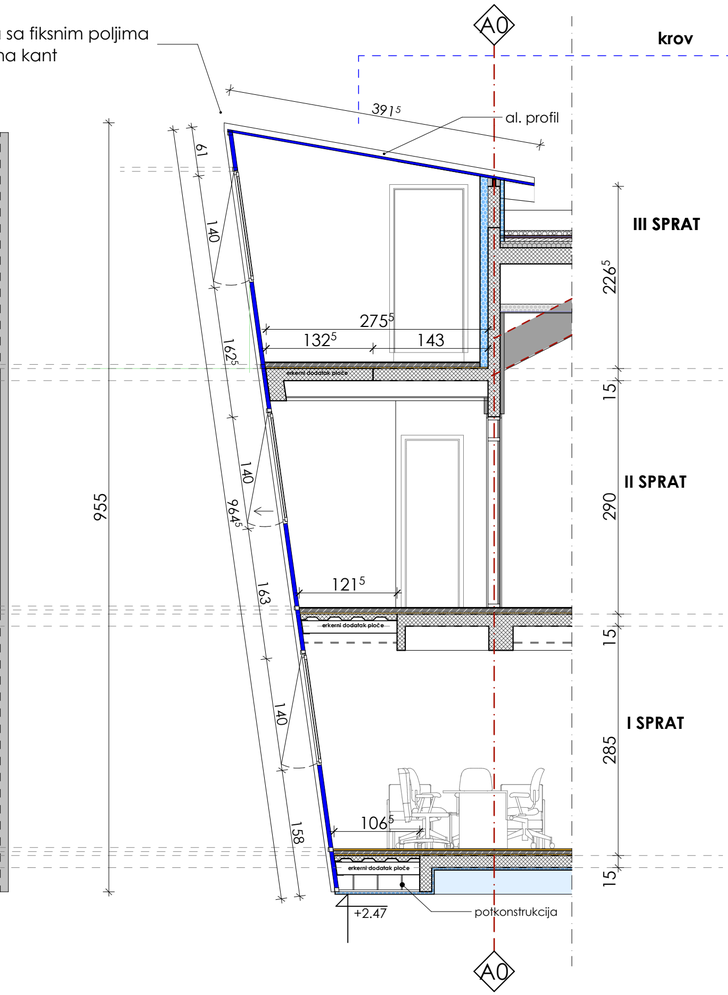

krov

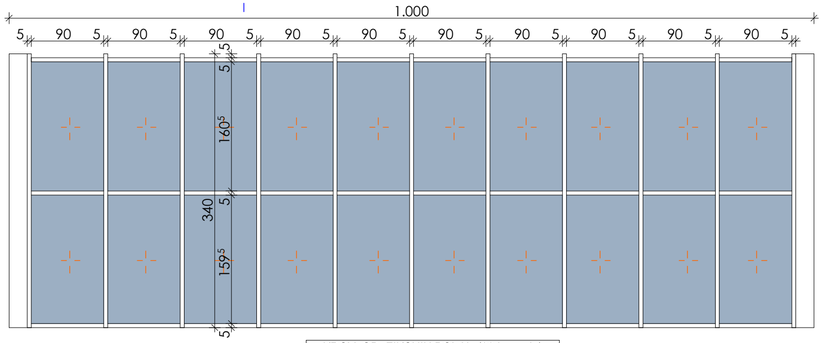

KROV OD FIKSNIH POLJA (20 komada)

Sve mjere uzeti na licu mjesta!

Način otvaranja dat je u šemi.

Opis: Spoljašnja aluminijumska bravarija, zid zavjesa
RC 50 RAL 7016

Nabavka, izrada, transport i ugradnja zid zavjese od aluminijumskih profila.
Toplotna provodljivost profila Uf = 0,56 - 1,2 W/m2K . Profil je zaštićen procesom plastifikacije u boji RAL 7016 na koju dobavljač daje minimalno 10 godina garancije.
Ovo je samonoseća aluminijumska konstrukcija koja se vezuje za objekat poću specijalnih kotvi. Predvideti da veza nosećih vertikala i kotvi bude ostvarena pomoću nerđajućih vijaka klase A4. Sve zaptivne gume su od EPDM-a. Staklo je troslojno renomiranog proizvođača sa koeficijentom toplotne provodljivosti Ug= 0,5 W/m2K.
Neprozirni dio je od panela debljine 60mm sa ispunom od negorivog materijala (tvrdo presovana kamena vuna) i oblogom od plastificiranog aluminijumskog lima debljine 2mm. Zahtjevani toplotni koeficijent cijelog elementa je Uw = 1,0 W/m2K. Prigušenje buke treba da bude 43 dB.

- vodoneporopusnost (EN 12155; EN 12154), Class RE1950 (1950 Pa)
- otpornost na vazdušnu propustljivost (EN 12153; EN 12152), AE 1950 (1950 Pa)
- otpornost na pritisak od vjetra (EN12179; EN13116), Class 3000 Pa

Neprimjetno krilo sa ravnim staklima bez prepusta, strukturalno lijepljeno za krilo kako se ne bi video nikakav emajlirani rad na obodu stakla.

PROTIVPOŽARNA VRATA

Obradjivac : Agencija za projektovanje i planiranje Nikšić	INVESTITOR: **RADIO I TELEVIZIJA NIKŠIĆ**	POZ
	OBJEKAT I MJESTO GRADNJE: RADIO I TELEVIZIJA NIKŠIĆ Dom revolucije Nikšić, k.p. 1055, UP1, zona B, blok 1, DUP "Centar"	PP1

UNUTRAŠNJA BRAVARIJA

RAZMJERA: 1:50

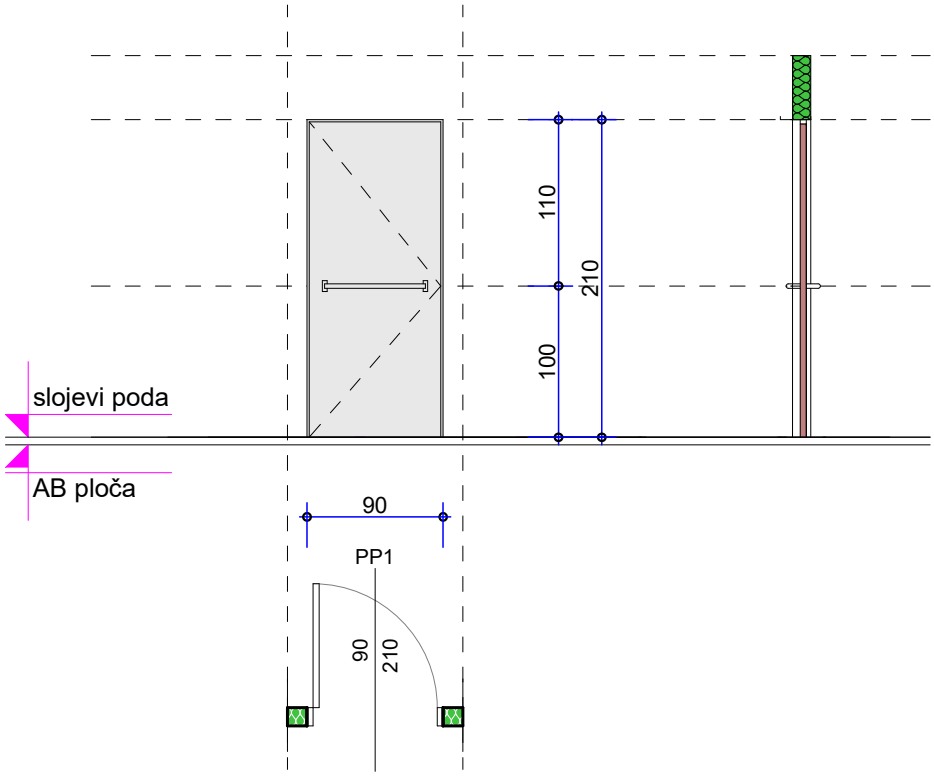

UNUTRAŠNjA JEDNOKRILNA PROTIVPOŽARNA VRATA

ZIDARSKA MJERA	90/210
STOLARSKA MJERA	88/208

SPRAT	PRIZEMLJE L	PRIZEMLJE D	PRVI SPRAT L	PRVI SPRAT D	BR. KOMADA L	BR. KOMADA D
ZID 12cm			1		1	
ZID 20cm				1		1

SPRAT	DRUGI SPRAT L	DRUGI SPRAT D	TREĆI SPRAT L	TREĆI SPRAT D	BR. KOMADA L	BR. KOMADA D
ZID 10cm						
ZID 20cm		1				1

UKUPAN BROJ KOMADA	3

Čelična, protivpožarna jednokrilna vrata, vatrootpornosti od 90 min, obostrano obložena čeličnim limom d=1,5 mm i ispunom od staklene vune.

Intumex traka po obimu vrata, pod bez praga.

Vrata snabdjeti bravom sa fiksiranjem u tri tačke, cilindrom sa tri ključa, rukohvatima otpornim na požar, tri sigurnosna klina i federima za samozatvaranje.

Način otvaranja dat je u šemi.

NAPOMENA:

Sve mjere provjeriti na licu mjesta !!!
Izvodi se prema radioničkim crtežima izvodjača ,
uz saglasnost projektanta.

SMJER OTVARANJA

lijeva

desna

broj priloga : 46

broj lista :

Način otvaranja dat je u šemi.